# Vyberte si kvalitný kovový komínový systém

SCHIEDEL

Komínové systémy s vierohodnou zárukou.
Istota a bezpečnosť s komínmi Schiedel pre Vás a Vašich blízkych.

www.schiedel.sk

# Sortimentná ponuka kovových komínových systémov Schiedel

KOMÍNOVÉ SYSTÉMY
Z NEHRDZAVEJÚCEJ OCELE

**SCHIEDEL**
**ICS**

## Schiedel ICS

Je dvojplášťový komínový systém z nehrdzavejúcej ocele s priebežnou tepelnou izoláciou skladaný z jednotlivých komponentov. Určený na odvod spalín od spotrebičov na tuhé, kvapalné a plynné palivá.

**SCHIEDEL**
**PERMETER**

## Schiedel PERMETER

Je ľahký, odolný proti vlhkosti, kyselinám a vysokým teplotám, jedinečná izolácia s vynikajúcou tepelnou odolnosťou - Superwool.

**SCHIEDEL**
**PERMETER SMOOTH AIR**

## Schiedel PERMETER Smooth Air

Je viacvrstvový komínový systém, konštruovaný pre odvod spalín a prívod spaľovacieho vzduchu z hornej časti komínového telesa, bez potreby základu. Veľmi rýchla a jednoduchá montáž.

**SCHIEDEL**
**PERMETER SMOOTH**

## Schiedel PERMETER Smooth

Je viacvrstvový komínový systém, konštruovaný pre odvod spalín a prívod spaľovacieho vzduchu z hornej časti komínového telesa, bez potreby základu. Veľmi rýchla a jednoduchá montáž.

**SCHIEDEL**
**UK PLUS**

## Schiedel UK PLUS

Je vyvážený vzduchovo-spalinový komínový systém pre prívod spaľovacieho vzduchu a odvod spalín od jedného plynového spotrebiča jednou koncentrickou rúrou.

**SCHIEDEL**
**PRIMA PLUS**

## Schiedel PRIMA PLUS

- pre zabudovanie v novostavbách do špeciálnych šácht,
- pre dopájanie spotrebičov do komínových telies - dymovody,
- pre vzducho-spalinové systémy LAS zabudované do šachty.

PRESTUPY

**SCHIEDEL**
**WDS**

## Schiedel WDS

- pre bezpečný a bezproblémový prechod komína stropom, strechou
- pre tesný a bezpečný prechod dymovodu stenou,
- pre prestupy konštrukciami z horľavých alebo nehorľavých materiálov.

**SCHIEDEL**
**IGNIS PROTECT**

## Schiedel IGNIS PROTECT ULTRA

- pre bezpečný a bezproblémový prechod dymovodu stenou
- pre jednovrstvový alebo viacvrstvový dymovod

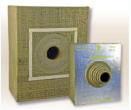

**SCHIEDEL**
**VERMIS**

## Schiedel VERMIS

- pre bezpečné a tesné napojenie izolačných vrstiev strechy (parozábrana)

VYKUROVACIE ZARIADENIA

**SCHIEDEL**
**KINGFIRE**

## Schiedel KINGFIRE

- Krb pod komínom, pre tesné a úsporné stavby

**SCHIEDEL**
**SARGAS**

## Schiedel SARGAS

- Krbové kachle aj pod komínom, pre tesné a úsporné stavby

**SCHIEDEL**
**SIRIUS**

## Schiedel SIRIUS

- Krbové kachle s triple air konektivitou

**SCHIEDEL**
**MIMAS**

## Schiedel MIMAS

- Štýlové stĺpové krbové kachle s možnosťou doplnenia akumulačných prstencov

# KOMPONENTY KOVOVÉHO KOMÍNOVÉHO SYSTÉMU

Viacvrstvový kovový komínový systém z nehrdzavejúcej ocele

| | |
|---|---|
| 1 | Dno s podperou a odvodom kondenzátu |
| 2a | Vynášací diel |
| 2b | Konzoly |
| 3 | Čistiaci kus |
| 4a | Napojenie dymovodu 90° |
| 4b | Napojenie dymovodu 45° |
| 5a | Adaptér Prima-Plus - Permeter |
| 5b | Adaptér pre napojenie spotrebiča |
| 6a | Rovný diel 1000 mm |
| 6b | Rovný diel 500 mm |
| 6c | Rovný diel 250 mm |
| 7 | Lôžko pre predĺženie 60-100 mm |
| 8 | Krokvová objímka (z nehrdzavejúcej ocele) |
| 9a | Prestup strechou 0° |
| 9b | Prestup strechou 3-15° |
| 9c | Prestup strechou 16-25° |
| 9d | Prestup strechou 26-35° |
| 9e | Prestup strechou 36-45° |
| 10 | Protidažďová manžeta |
| 11a | Kónické vyústenie |
| 11b | Krycia hlava |
| 12 | Kryt sopúchu |
| 13a | Koleno 15° |
| 13b | Koleno 30° |
| 13c | Koleno 45° |
| 13d | Koleno 90° |
| 14 | Statická manžeta |
| 15 | Kotviaca objímka |

SCHIEDEL
ICS

# SCHIEDEL ICS

*DVOJPLÁŠŤOVÝ SYSTÉM SCHIEDEL*

SCHIEDEL

## *Konštrukčné riešenie systému*

**Dvojplášťová konštrukcia**

Schiedel ICS je dvojplášťový komínový systém z nehrdzavejúcej ocele s priebežnou tepelnou izoláciou.

**Vnútorná vložka**

Vnútorná vložka je laserovo zváraná po celej svojej dĺžke z ocele triedy 1.4404. Ponúka odolnosť proti korózii a odolnosť pri vyhorení sadzí.

Štandard
Hrúbka vnútornej vložky do Ø 350 mm = 0,5 mm, od Ø 400 mm = 0,6 mm. Od Ø 130 je možná alternatívna hrúbka 1,0 mm (mimo Ø 230) (Varianta 2)

**Tesnenia pre pretlakovú prevádzku**

Pre pretlakovú prevádzku do 200 Pa a maximálnu teplotu spalín 200 °C sú pre Ø 80 - 700 mm k dispozícii nasledujúce tesnenia:
- Silikónové tesnenia
- Tesnenia z Vitonu pre Ø 80 mm až Ø 350 mm

**Vysoko pretlaková prevádzka – ICS5000**

Vysoko pretlaková prevádzka je zabezpečená aplikáciou tesnenia v spojoch vonkajšieho plášťa komínového systému. Takto inštalovaný komínový systém odoláva tlaku 5000Pa a teplotám 600°C.

**Tepelná izolácia**

Požadované tepelné vlastnosti zabezpečuje vysokokvalitná tepelná izolácia z minerálnych vlákien (25 mm).

Na želanie je možné dodať systém ICS s 50 mm hrubou tepelnou izoláciou. (Varianta 1 a 2, viď str.17)

**Vonkajší plášť**

Vonkajšie opláštenie Schiedel ICS je z vysokoleštenej antikorovej ocele (1.4301) a slúži ako staticky nosný prvok systému. Hrúbka steny pri Ø 80 mm - 700 mm = 0,6 mm.

**Systém spoja**

Systém spoja s hrdlovým spojom a sponami, s dvojitým skrutkovaním sa stará o rýchlu a bezpečnú montáž komínového telesa.

**Ľahká montáž**

Rovné komínové diely sú pre ľahšiu montáž vo viacerých stavebných dĺžkach - 155 mm, 205 mm, 455 mm a 955 mm.

**Oblasť použitia**

Schiedel ICS je určený pre všetky typy palív a spotrebičov. Pre podtlakovú ako aj pretlakovú prevádzku s odolnosťou proti vlhkosti.

CE
090-02-05-0016

10 ročná garancia

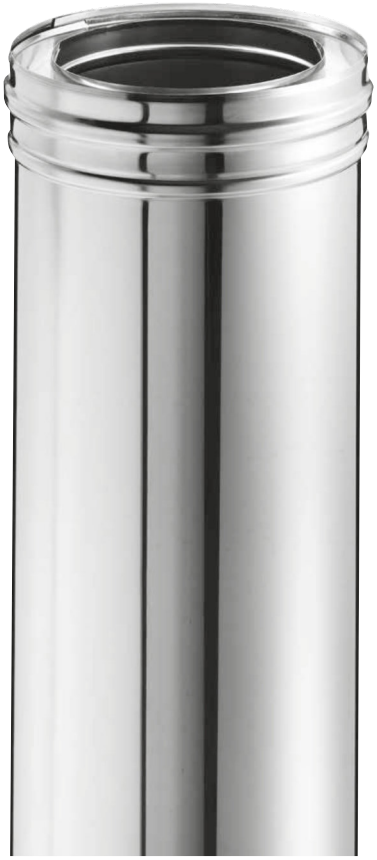

| Rozmery a hmotnosti | | | | | | | | | | | | | | | |
|---|---|---|---|---|---|---|---|---|---|---|---|---|---|---|---|
| Vnút. Ø mm | 80 | 100 | 130 | 150 | 180 | 200 | 230 | 250 | 300 | 350 | 400 | 450 | 500 | 600 | 700 |
| kg/bm | 4,5 | 5,0 | 6,5 | 7,0 | 8,0 | 9,0 | 10,0 | 11,0 | 12,5 | 14,5 | 16,5 | 19,5 | 21,5 | 26,0 | 30,0 |

| Technické dáta Schiedel ICS | ICS 25 | | ICS 50 | ICS 5000 |
|---|---|---|---|---|
| Palivo | Plyn, Olej | Plyn, olej, drevo, uhlie | Plyn, olej, drevo, uhlie | Diesel generátory, plyn, olej |
| Nepretržitá prevádzka | 200°C | 450° C | 600° C | 600° C |
| Krátkodobé zaťaženie | 250°C | 550° C | 760° C | 760° C |
| Tepelný šok | | 1000°C | 1000°C | 1000° C |
| Spôsob prevádzky | Pretlak | Podtlak | Podtlak | Pretlak, podtlak |
| Tlaková spôsobilosť | 200 Pa | 40 Pa | 40 Pa | 5000 Pa |
| Vonkajší plášť - materiál | 304 : 1.4301 : X5CrNi 18-10 | | | |
| Vonkajší plášť - hrúbka | 0,6 mm | | | |
| Zvar | Laserový v ochrannej atmosfére, priebežný | | | |
| Vnútorná vložka - materiál | 316L : 1.4404 : X2CrNiMo 17-12-2 | | | |
| Vnútorná vložka - hrúbka | 0,5 mm, 0,6 mm od DN 400 | | 0,6 mm, 1,0 mm | 0,6 mm |
| Zvar | Laserový v ochrannej atmosfére, priebežný | | | |
| Izolácia | High performance mineral fibre | | | |
| Izolácia - hrúbka | 25 mm | | 50 mm | 25 mm , 50 mm |
| Požiarna odolnosť | 4 hod. podľa Britisch Standard BS476 Pt 20 | | | |

Späť na stránku
s výberom systému

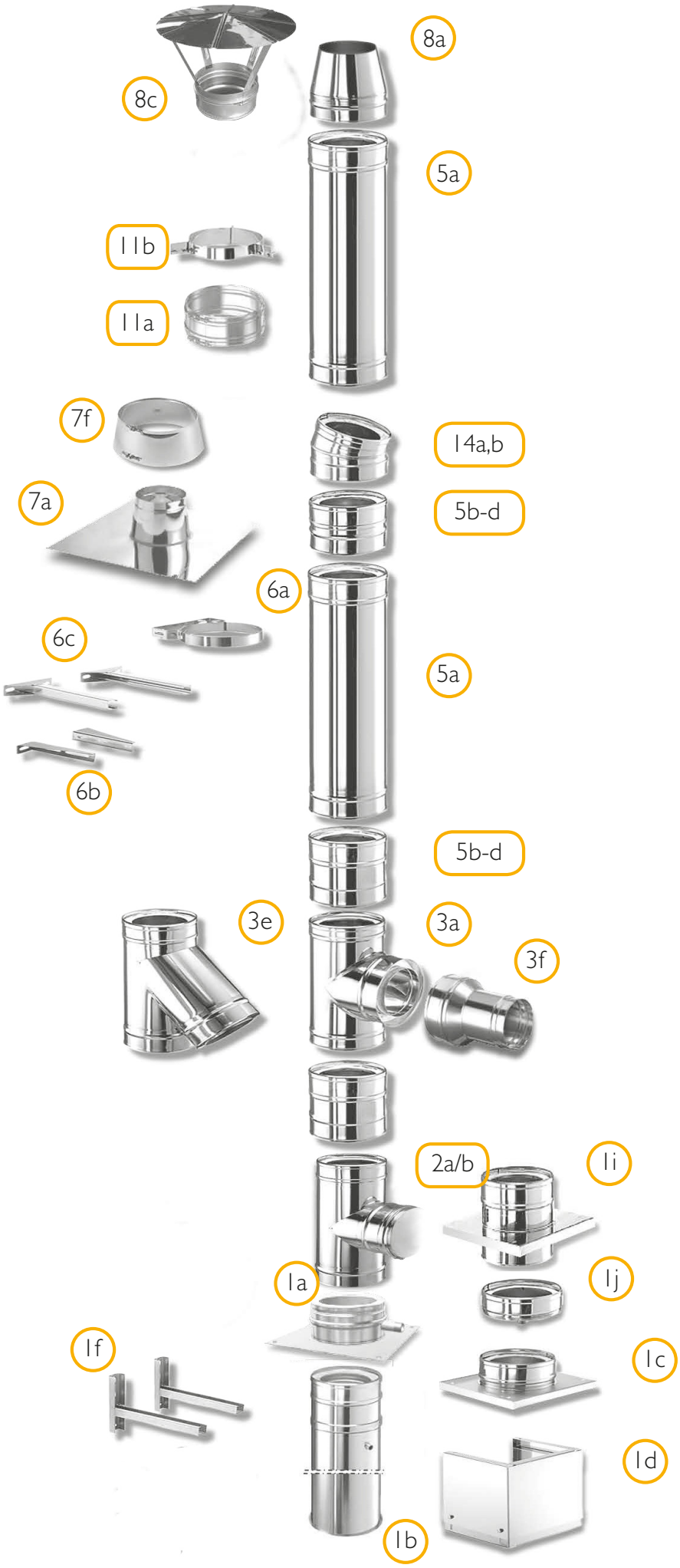


## Perfektne zosúladené systémové komponenty

| | |
|---|---|
| 1a | Dno s odvodom do boku ICS25 |
| 1b | Dno s podperou ICS25 |
| 1c | Dno s odvodom kondenzátu na doske ICS25 |
| 1d | Teleskopická stolička |
| 1f | Konzola pre montáž na stenu |
| 1i | Vynášací diel ICS25 |
| 1j | Dno s odvodom bez dosky ICS25 |
| 2a/b | Diel s KO podtlak dlhý ICS25 |
| 3a | Sopúch 0° ICS25 |
| 3e | Sopúch 45° ICS25 |
| 3f | Prechod PPL/ICS25 |
| 5a | Rovný diel 955 mm ICS25 |
| 5b | Rovný diel 455 mm ICS25 |
| 5c | Rovný diel 205 mm ICS25 |
| 5d | Rovný diel 155 mm ICS25 |
| 6a | Lôžko pre predĺženie (50 mm) |
| 6b | Predĺženie pre lôžko |
| 6c | Predĺženie pre lôžko |
| 7a | Prestup strechou 0° (nehrdzavejúca oceľ) |
| 7f | Protidažďová manžeta |
| 8a | Krycia hlava kónická. ICS25 |
| 8c | Meidingerova hlava (Ø 350 - 700) |
| 11a | Spona ICS široká |
| 11b | Kotviaca objímka |
| 14a | Koleno 15° ICS25 |
| 14b | Koleno 30° ICS25 |

## TYPY:

- vnútorná rúra pri Ø 80 - 350 mm = 0,5 mm
- vnútorná rúra od Ø 400 mm = 0,6 mm
- tepelná izolácia = 25 mm
- vonkajšie opláštenie pri Ø 130 - 700 mm = 0,6 mm

Varianta 1:
(až od Ø 130 mm, s výnimkou Ø 230 mm)
- tepelná izolácia = 50 mm
- cena na vyžiadanie

Varianta 2:
(až od Ø 150 mm, s výnimkou Ø 230 mm)
- hrúbka vnútornej vložky = 1,0 mm,
- tepelná izolácia = 50 mm
- cena na vyžiadanie

SCHIEDEL
PERMETER

## SCHIEDEL PERMETER
*DVOJPLÁŠŤOVÝ SYSTÉM SCHIEDEL*

Schiedel PERMETER - nový dvojplášťový systémový komín pre pece, krby a kotly na tuhé palivá. Charakteristickým rysom systému je PERMETER vonkajší obal, vyrobený v jednej z troch farieb: čierna, šedá alebo biela.

Systém PERMETER je ľahký, odolný proti vlhkosti, kyselinám a vysokým teplotám, jedinečná izolácia s vynikajúcou tepelnou odolnosťou - Superwool.

Konštrukčné riešenie poskytujú spoľahlivé prvky systému. V závislosti od požadovaného spotrebiča a výšky komína je možné vybrať si z priemerov 130, 150, 200, 250, 300, 350 mm, hrúbka izolačnej vrstvy dvojplášťového (trojvrstvého) komínového systému PERMETER môže byť 25 alebo 50 mm.

### VŠEOBECNÉ INFORMÁCIE:

- Určený pre pevné palivá.
- Odolný proti vlhkosti.
- Priebežná tepelná izolácia po celej výške komína.
- Nízke teploty na povrchu komínového plášťa.
- Malé rozmery.
- K dispozícii pre montáž na stenu aj priamo nad spotrebičom.
- Nie je potrebné robiť základ.
- Rýchla a jednoduchá inštalácia.
- Vysoká kvalita zvaru.
- Prevádzkyschopný ihneď po inštalácii.

Späť na stránku
s výberom systému

# Schiedel PERMETER

Dvojplášťový systém z nehrdzavejúcej ocele

Perfektne zosúladené
systémové komponenty

| | |
|---|---|
| 1 | Dno s podperou a odvodom kondenzátu |
| 2a | Vynášací diel |
| 2b | Konzoly |
| 3 | Čistiaci kus |
| 4a | Napojenie dymovodu 90° |
| 4b | Napojenie dymovodu 45° |
| 5a | Adaptér Prima-Plus - Permeter |
| 5b | Adaptér pre napojenie spotrebiča |
| 6a | Rovný diel 1000 mm |
| 6b | Rovný diel 500 mm |
| 6c | Rovný diel 250 mm |
| 7 | Lôžko pre predĺženie 60-100 mm |
| 8 | Krokvová objímka (z nehrdzavejúcej ocele) |
| 9a | Prestup strechou 0° |
| 9b | Prestup strechou 3-15° |
| 9c | Prestup strechou 16-25° |
| 9d | Prestup strechou 26-35° |
| 9e | Prestup strechou 36-45° |
| 10 | Protidažďová manžeta |
| 11a | Kónické vyústenie |
| 11b | Krycia hlava |
| 12 | Kryt sopúchu |
| 13a | Koleno 15° |
| 13b | Koleno 30° |
| 13c | Koleno 45° |
| 13d | Koleno 90° |
| 14 | Statická manžeta |
| 15 | Kotviaca objímka |

**Inštalácia mimo šachty, plne odvetraná**
**Vzdialenosť od horľavých materiálov pri teplote:**

**T600:** ∅ 100 – ∅ 250 = **G25**
**T400:** ∅ 100 – ∅ 250 = **G25**

**Inštalácia cez izolované uzavreté poschodie**
**Vzdialenosť od horľavých materiálov pri teplote:**

**T600:** ∅ 80 – ∅ 300 = **G100** pre h ≤ 200 mm

**T400:** ∅ 80 – ∅ 300 = **G50** pre h ≤ 200 mm
∅ 80 – ∅ 300 = **G100** pre 200 < h ≤ 400 mm
∅ 80 – ∅ 300 = **G120** pre 400 < h ≤ 600 mm

**Inštalácia horizontálna, dymovod**
**Vzdialenosť od horľavých materiálov pri teplote:**

**T600:** ∅ 100 – ∅ 250 = **G100**

## Priemer rozsah:

| Vnútorný priemer: | 100 | 130 | 150 | 180 | 200 | 250 | 300 | 350 |
|---|---|---|---|---|---|---|---|---|
| Vonkajší priemer: | 150 | 180 | 200 | 230 | 250 | 300 | 350 | 400 |
| Vnútorná hrúbka steny: | 0,5 mm s 1.4521 (444) material | | | | | | | |
| Vonkajšia hrúbka steny: | 0,6 mm | | | | | | | |

**SCHIEDEL**
**PERMETER SMOOTH AIR**

## SCHIEDEL PERMETER SMOOTH AIR

VZDUCHOSPALINOVÝ SYSTÉM PRE SPOTREBIČE NA TUHÉ PALIVÁ S NEZÁVISLÝM PRÍVODOM VZDUCHU

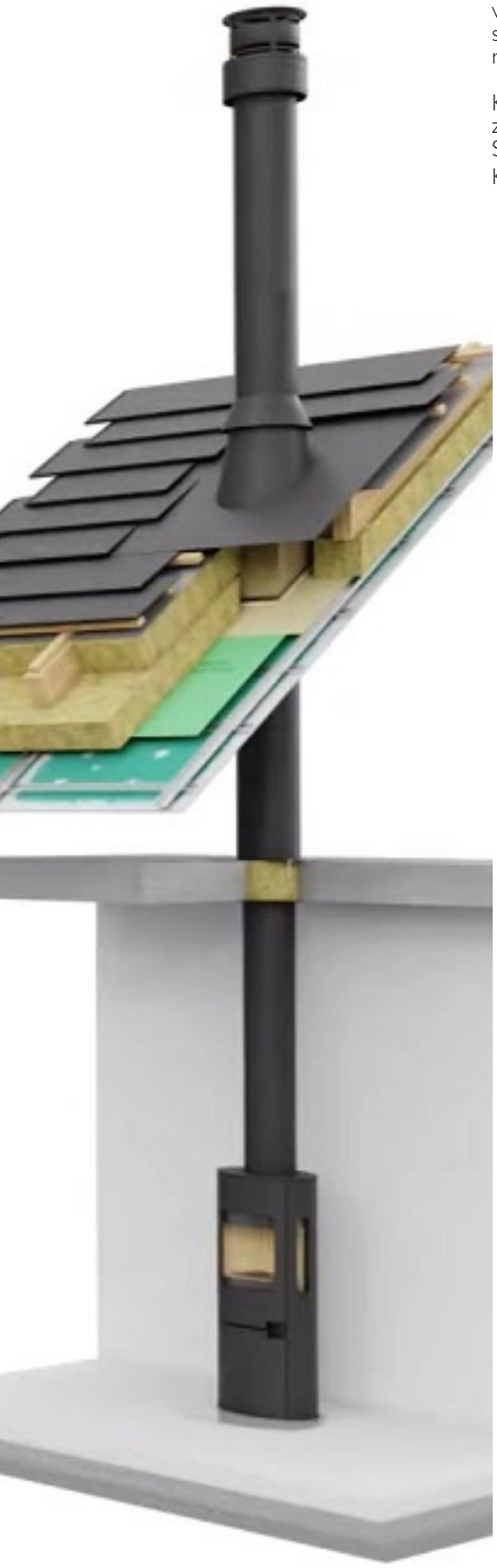

Viacvrstvový komínový systém, konštruovaný pre odvod spalín a prívod spaľovacieho vzduchu z hornej časti komínového telesa. Vhodný pre pevné palivá a väčšinu typov spotrebičov, v dizajnovom farebnom štýle. Ľahká konštrukcia, bez potreby základu, veľmi rýchla a jednoduchá montáž.

Komínový systém Schiedel PERMETER Smooth Air privádza vzduch k spotrebiču a zároveň bezpečne odvádza vnútornou vložkou spaliny do externého prostredia. Spaľovací proces sa tak stáva plne nezávislý od vzduchu v miestnosti.
K dispozícii v priemere 150 mm.

### Výhody

- Odvod spalín a prívod vzduchu v jednom
- Jednoduchá alebo dvojitá izolácia
- Určený pre pevné palivá
- Priebežná tepelná izolácia po celej výške komína
- Nízke teploty na povrchu komínového plášťa
- Malé rozmery
- Odolný proti vlhkosti
- Nie je potrebné robiť základ
- Rýchla a jednoduchá inštalácia
- Vysoká kvalita zvaru
- Prevádzkyschopný ihneď po inštalácii
- K dispozícii pre montáž na stenu aj priamo nad spotrebičom

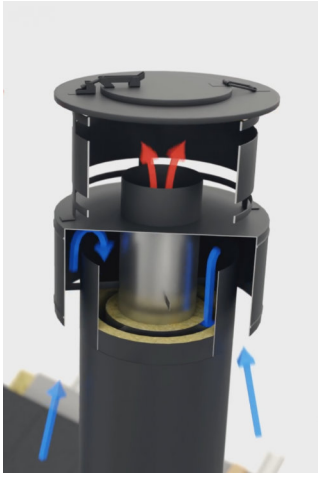

| PERMETER SMOOTH AIR | PMSA 25 | | PMSA 50 | |
|---|---|---|---|---|
| svetlý Ø (mm) | 150 | 200 | 250 | 350 |
| hrúbka steny (mm) | 0,6 | 0,6 | 0,6 | 0,6 |
| hrúbka plášta (mm) | 0,6 | 0,6 | 0,6 | 0,6 |
| hrúbka izolácie (mm) | 25 | 25 | 50 | 50 |
| vonkajší Ø plášta s 1 izoláciou | 250 | 300 | 300 | 350 |
| vonkajší Ø plášta s 2 izoláciami | 300 | 350 | 350 | 400 |

| Charakteristika | PERMETER Smooth Air 25: T450 N1 D V2-L99050 G75 NM |
|---|---|
| Typ prevádzky: | Podtlak |
| Palivo: | Tuhé palivá |
| Prevádzková teplota: | do 450 °C |
| Vnútorná vložka: | Ocel: 1.4521 (444) |
| Vonkajší plášť: | Galvanicky upravená oceľ, povrch. úprava komaxit<br>čierna farba (RAL 9005), biela farba (RAL 9016), šedá farba (RAL7043) |
| Tepelná izolácia: | Minerálna vlna, hrúbky 25 mm |
| Tepelný odpor: | R37 $m^2K/W$ |

Späť na stránku s výberom systému

# SCHIEDEL PERMETER SMOOTH

UNIVERZÁLNY TROJVRSTVOVÝ DIZAJNOVÝ KOMÍNOVÝ SYSTÉM

Univerzálny trojvrstvový komínový systém PMS 25 je vhodný pre všetky typy palív a všetky typy spotrebičov, ktoré pracujú v podtlakovej alebo pretlakovej prevádzke.

Široká oblasť použitia: dizajnový hladký komín pre bežné tepelné spotrebiče.

Kvalitná nehrdzavejúca oceľ triedy 1.4521 a kvalitné technické riešenie umožňuje aj tzv. mokrú prevádzku - systém je odolný proti vlhkosti.
Systém umožňuje jednoduchý prechod na jednoplášťové systémy.

| | | |
|---|---|---|
| **Rada PMS 25** | hrúbka steny 0,5 mm | |
| | hrúbka izolácie 25 mm | |
| **Rada PMS 50** | hrúbka steny 0,5 mm | |
| | hrúbka izolácie 50 mm | |
| **Farby RAL:** | čierna | - RAL 9005 |
| | sivá | - RAL 7043S |
| | biela | - RAL 9003 |

## Vlastnosti systému

- hladký dizajnový povrch bez prelisov
- „neviditeľný spoj“
- široká oblasť použitia
- odolný proti vlhkosti
- pri použití tesnenia vhodný pre pretlakovú prevádzku
- univerzálny systém
- jednoduchý prechod na jednoplášťový systém
- vnútorná aj vonkajšia montáž

## Ponúkané priemery:

PMS 25, 50: 130 - 200 mm.

SCHIEDEL
UK PLUS

## SCHIEDEL UK PLUS

VZDUCHOVO-SPALINOVÝ KOMÍNOVÝ SYSTÉM PRE KONDENZAČNÉ SPOTREBIČE

Komínový systém Schiedel UK PLUS je modulárny, vysokokvalitný koncentrický systém odvodu spalín z nehrdzavejúcej ocele.

Je určený na prevádzku s uzavretými kondenzačnými spotrebičmi v pretlaku alebo podtlaku s nepretržitou prevádzkovou teplotou do 200 °C. Bez tesnenia je možné ho použiť pre plynové krbové vložky s teplotou spalín do 600°C.

Plynový krb bude mať zabezpečený prívod vzduchu a zároveň bezpečný odvod spalín. Samozrejmosťou je dokonalá tesnosť v pretlaku.

### Výhody

- pre kondenzačné spotrebiče
- pre plynové krbové vložky
- pre plynné palivá v podtlakovej aj pretlakovej prevádzke
- odolný proti vlhkosti
- presné elementy, presné spoje, súčasťou spoja sú z výroby osadené tesnenia
- nízka hmotnosť
- jednoduchá a rýchla montáž
- po ukončení montáže schopný okamžitej prevádzky nad spotrebičom

| SCHIEDEL UK PLUS | |
|---|---|
| Spôsob prevádzky: | Podtlak, pretlak, suchá a vlhká prevádzka |
| Palivo: | Plyn |
| Prevádzková teplota: | Do 200 °C suchá a vlhká prevádzka<br>Do 600°C bez tesnenia |
| Materiál: | Vnútorná vložka – trieda ocele 1.4404 (AIS316L)<br>Vonkajšie opláštenie – 1.4301 (AISI 304) |
| Hrúbka steny: | 0,4 mm vnútorná vložka aj vonkajší plášť |
| Koeficient prestupu tepla: | 0,0 W/mK |
| Dostupné priemery | 80/130 mm, 100/150 mm, 130/200 mm |

Späť na stránku
s výberom systému

SCHIEDEL
PRIMA PLUS

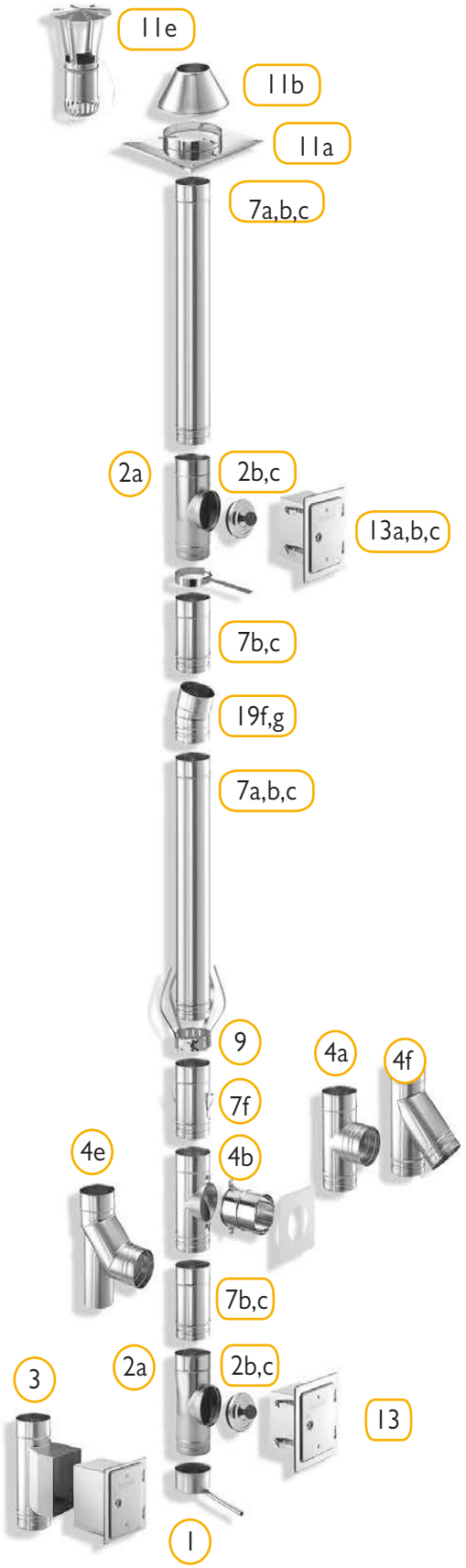


**SCHIEDEL PRIMA PLUS**
UNIVERZÁLNY SANAČNÝ SYSTÉM
PRE VŠETKY TYPY PALÍV A SPOTREBIČOV

SCHIEDEL

## Oprava komínov
### rýchlo - funkčne - cenovo výhodne

Schiedel PRIMA PLUS je sanačný systém pre opravu komínových telies a tiež pre stavbu dymovodov.
Spôsobilý pre podtlakovú ako aj pretlakovú prevádzku, pre plynné, tekuté a pevné palivá.

Schiedel PRIMA PLUS je z materiálu 1.4404, ktorý sa označuje ako nekorozívny a vytvára ochranu pred prienikom kyselinu obsahujúcich spalín cez stenu komínového prieduchu.

PRIMA PLUS pri montáži presviedča o svojich kvalitách vďaka rýchlej a jednoduchej montáži.

Pri pretlaku do 200 Pa a pri maximálnej teplote spalín 200°C sa do miest stykov jednotlivých komponentov vkladá špeciálne tesnenie

Systém PRIMA PLUS je v ponuke v priemeroch:
- 80 až 350 mm s hrúbkou steny 0,6 m
- 400 až 700 mm s hrúbkou steny 1,0 mm

Schiedel PRIMA PLUS v prehľade:
- pre všetky typy spotrebičov
- pre všetky typy palív
- pre pretlakovú aj podtlakovú prevádzku
- pre pevné palivá v podtlakovej prevádzke
- pre vlhkú prevádzku
- rýchla a jednoduchá montáž
- 10 rokov garancie funkčnosti (odolný proti korózii)

Bezpečnosť v prevádzke:
- široký sortiment prvkov
- neprerušovaný spoj
- s tesnením spôsobilý
- pre pretlakovú prevádzku

Bezpečnosť pri montáži:
- kompatibilné komponenty
- presne sadnúce elementy
- nízka hmotnosť

## PRIMA 1

je identický komínový systém ako Prima Plus, avšak hrúbky 1,0 mm. Systém môže byť použitý pre rovnaké aplikácie ako systém Prima Plus. Naviac je špeciálne navrhnutý pre odvod spalín od spotrebičov pre tuhé palivá, ktorých trvalá teplota spalín je do 540°C, krátkodobo do 760°C.

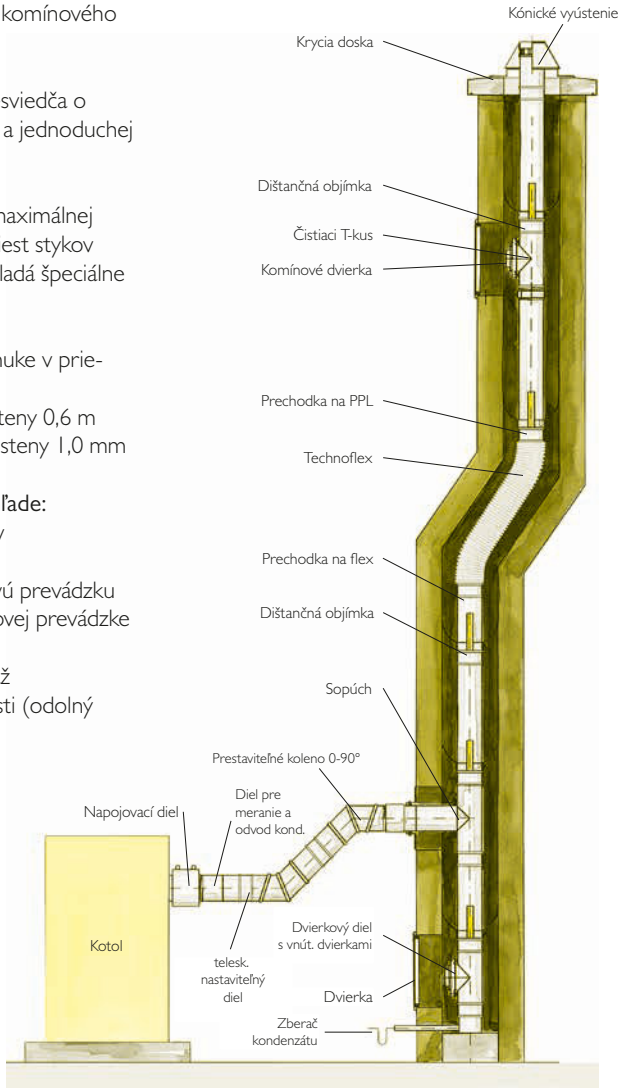


LEGENDA:

| | |
|---|---|
| 1 | Dno s odvodom kondenzátu |
| 2a | Diel s kontrolným otvorom |
| 2b | Revízny uzáver - pretlak |
| 2c | Revízny uzáver - podtlak |
| 3 | Dvierkový diel s vnút.dvierkami |
| 4a | Sopúch 0° |
| 4b | Diel pre pripojenie |
| 4c | Nástavec pre diel pre pripojenie |
| 4d | Prechodový diel |
| 4e | Pätné koleno 85° s podperou |
| 4f | Sopúch 45° |
| 7a | Rovný diel 950 |
| 7b | Rovný diel 450 |
| 7c | Rovný diel 200 |
| 7f | Rovný diel spúšťací |
| 9 | Dištančná objímka |
| 11a | Krycia doska |
| 11b | Kónické vyústenie |
| 11e | Meidingerova hlava |
| 13a | Dvierka z nehrdzavejúcej ocele |
| 13d | Komínové dvierka s predĺžením |
| 19f | Koleno pevné 30° |
| 19g | Koleno pevné 15° |

SCHIEDEL
WDS

# SCHIEDEL WDS

*BEZPEČNÝ A BEZPROBLÉMOVÝ PRECHOD STENOU, STROPOM, STRECHOU*

Prechod Schiedel WDS sa používa pre prechod viacvrstvového dymovodu od tepelného spotrebiča stenou stropom alebo strechou z horľavých alebo nehorľavých materiálov. Prechod WDS je odskúšaný do teploty spalín 400 °C čo bez problémov pokrýva všetky štandardné tepelné spotrebiče.

**Vytvorí tesný a bezpečný prechod dymovodu stenou, stropom, alebo strechou.**

## VŠEOBECNÉ INFORMÁCIE:

- Rýchla a jednoduchá inštalácia
- Optimalizované pre novú konštrukciu, renováciu a dodatočnú montáž
- Kompaktné rozmery
- Malý, kompaktný rozmer
- Schválené pre teplotu spalín až do 400 °C
- Prispôsobiteľné pre jednotlivé hrúbky stien, stropov a striech
- Rýchle a bezpečné spojenie so štruktúrou priľahlých konštrukcii
- Umožňuje postaviť tesnú stavbu v nízkoenergetickom a pasívnom štandarde s bezpečným napojením izolačných vrstiev.
- Pre trojvrstvové dymovody z nehrdzavejúcej ocele – Schiedel ICS alebo PERMETER
- Vnútorný priemer dymovodu Ø80 – Ø250 mm (hrúbka izolačnej vrstvy 25 mm – ICS25)
- Vonkajšie rozmery: 430x430 / 480x480 / 530x530 mm
- K dodaniu v dĺžkach 400/600 mm
- Dĺžka je následne upraviteľná podľa potreby (skrátenie na presnú hrúbku steny)

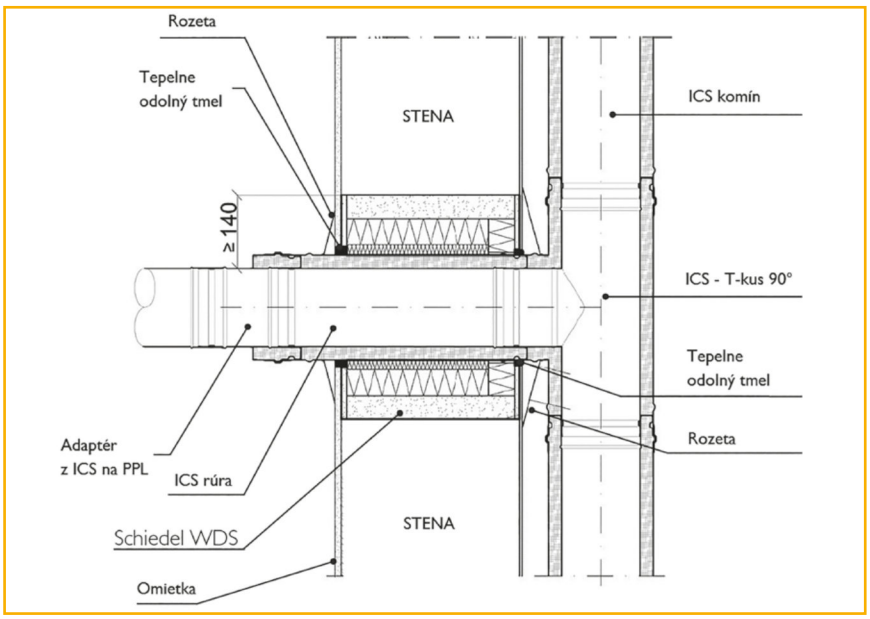


### Obsahom balenia je:

- A Protipožiarne panely (hrúbka steny 45 mm)
- B Dosky z minerálnej vlny (hrúbka steny 50 mm)
- C Čelný kryt z protipožiarnych panelov (hrúbka steny 10 mm)
- D Voľná minerálna vlna (na vyplnenie prechodu - okolo dymovodu)
- E 4 montážne konzoly vrátane skrutiek
- F Uzatváracia doska z minerálnej vlny (hrúbka 50 mm)

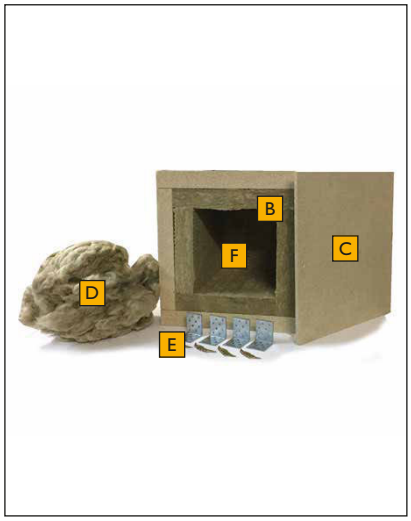


| WDS Modul 1 - Stavebná dĺžka 400 mm | | | |
|---|---|---|---|
| Vhodné pre ICS/PM/PMS priemer plášťa Ø | do 200 | 230 - 250 | 280 - 300 |
| Obj. kód | 152713 | 152714 | 152715 |
| | | | |
| Vonkajší rozmer mm | 430 x 430 | 480 x 480 | 530 x 530 |
| Vnútorný rozmer mm | 240 x 240 | 290 x 290 | 340 x 340 |
| Stavebná dĺžka mm | 400 | 400 | 400 |
| Hmotnosť kg | 21,00 | 24,00 | 27,00 |

| WDS Modul 2 - Stavebná dĺžka 600 mm | | | |
|---|---|---|---|
| Vhodné pre ICS/PM/PMS priemer plášťa Ø | do 200 | 230 - 250 | 280 - 300 |
| Obj. kód | 152716 | 152717 | 152718 |
| | | | |
| Vonkajší rozmer mm | 430 x 430 | 480 x 480 | 530 x 530 |
| Vnútorný rozmer mm | 240 x 240 | 290 x 290 | 340 x 340 |
| Stavebná dĺžka mm | 600 | 600 | 600 |
| Hmotnosť kg | 31,50 | 36,00 | 40,50 |

| Väčšia koncová doska | | | |
|---|---|---|---|
| Vhodné pre ICS/PM/PMS priemer plášťa Ø | 80-150 | 180-200 | 230-250 |
| Obj. kód | 152725 | 152726 | 152727 |
| | | | |
| Vonkajší rozmer | 630x630 | 680x680 | 730x730 |
| Hmotnosť kg | 6 | 7 | 8 |

Späť na stránku s výberom systému

# PRÍKLADY POUŽITIA **WDS**
## Vzduchotesný prechod

## PRECHOD HORĽAVOU STENOU

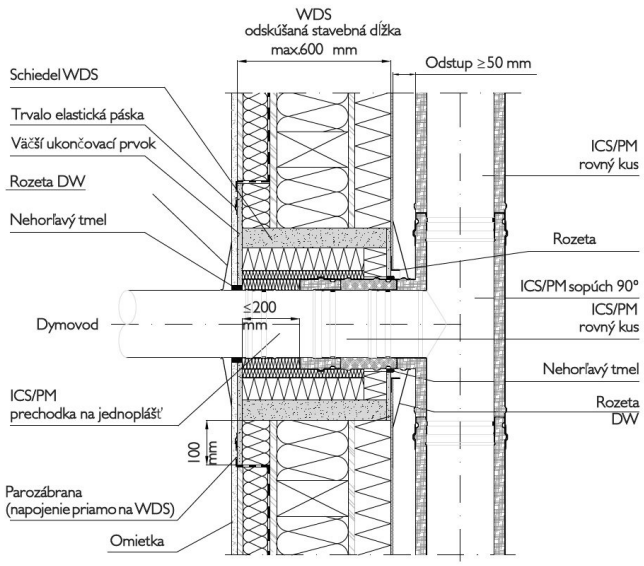


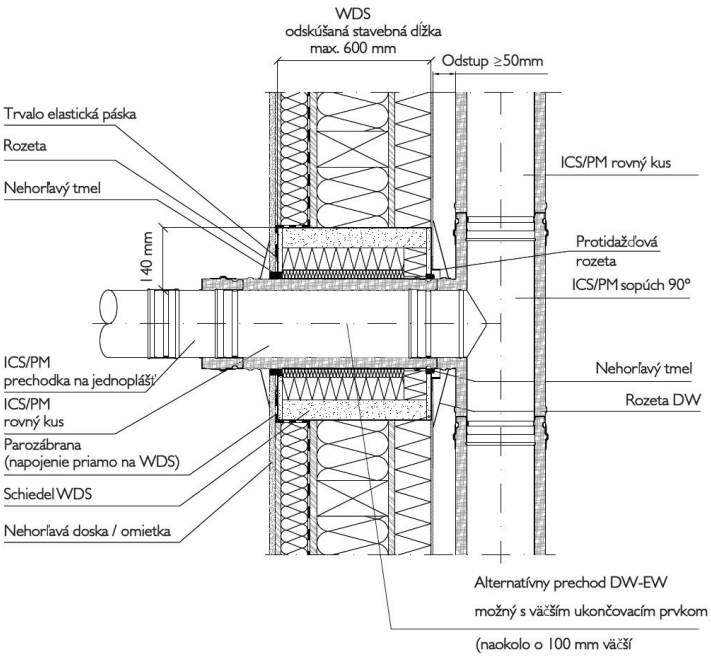


## PRECHOD ŠIKMOU STRECHOU

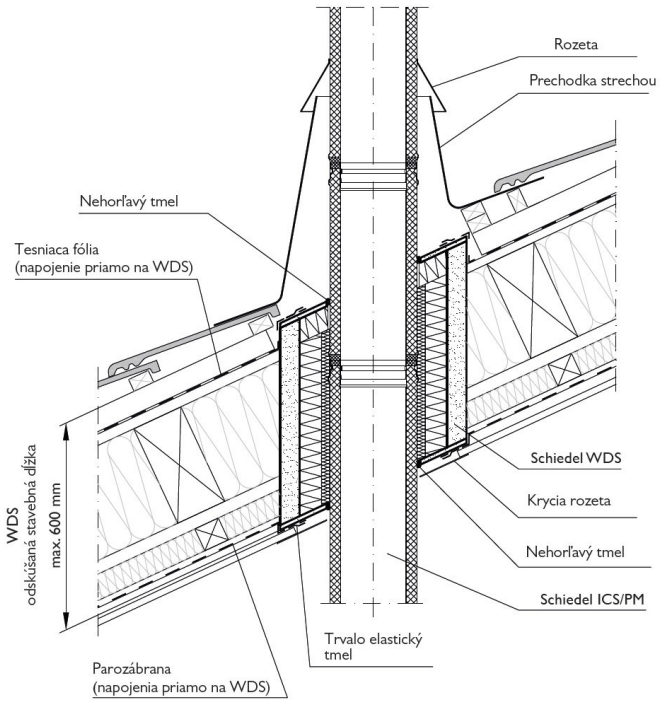


## PRECHOD PLOCHOU STRECHOU

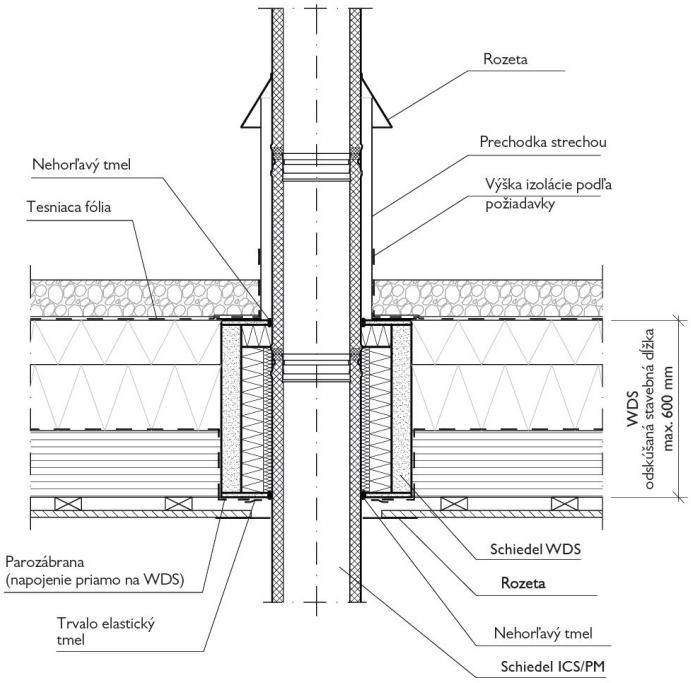

SCHIEDEL
IGNIS PROTECT ULTRA

# Ukážka prechodu dymovodu systému KERASTAR stenou prostredníctvom IGNIS PROTECT ULTRA

- pre jednoplášťové a dvojplášťové dymovody prechádzajúce stenami z horľavých materiálov
- pre maxim. teplotu spalín 450°C pri jednoplášťovom dymovode
- pre maxim. teplotu spalín 600°C pri dvojplášťovom dymovode
- monolitická minerálna vlna, hustota 120 kg/m³, stavebný materiál triedy A1
- vnútorná strana s hliníkovou fóliou
- upraviteľný prechod vybratím časti pre Ø 110, 130, 150, 180, 200
- hrúbka konštrukcie od 100 do 400 mm v 50 mm rastri

## Prechod horľavou stenou systémami:

SCHIEDEL ICS

SCHIEDEL PERMETER

SCHIEDEL KERASTAR

| Hrúbka dielu H (mm) | 150 | 200 | 250 | 300 | 350 | 400 |
|---|---|---|---|---|---|---|
| Ignis Protect Ultra | | | | | | |
| Kód | 174344 | 174345 | 174346 | 174347 | 174348 | 174349 |
| | | | | | | |
| Hmotnosť (kg) | 6,00 | 8,40 | 10,50 | 12,50 | 15,00 | 16,70 |

## *Ukážka prechodu dymovodu systému ICS25 stenou prostredníctvom IGNIS PROTECT ULTRA*

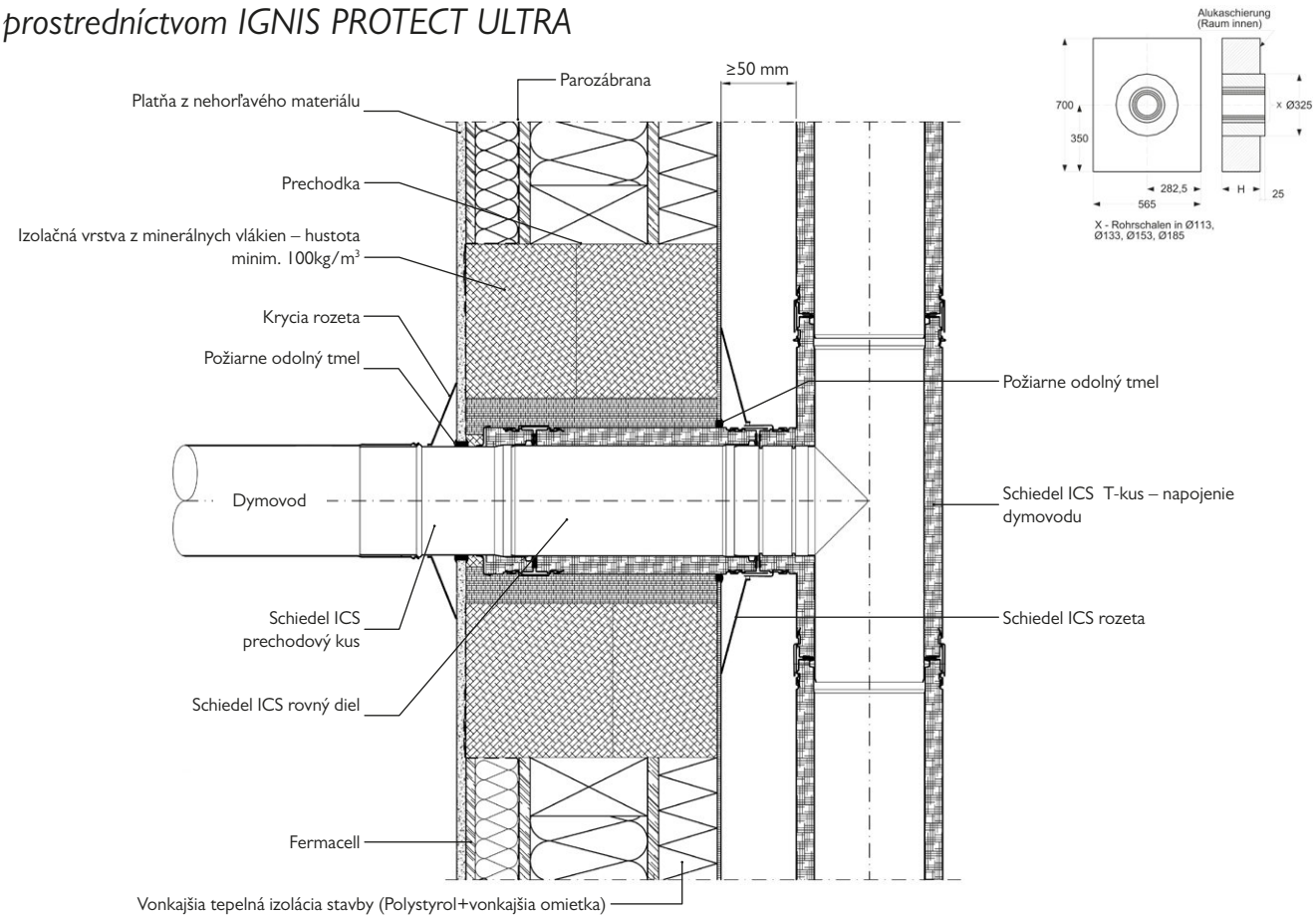

SCHIEDEL
VERMIS

## SCHIEDEL VERMIS

# Ukážka prechodu dymovodu systému KERASTAR stenou prostredníctvom IGNIS PROTECT ULTRA

Pre tesné a absolútne bezpečné napojenie parozábrany na komíny z nehrdzavejúcej ocele - Schiedel ICS alebo pre Schiedel PERMETER máme pripravenú špeciálnu sadu z presných dielov na bázi Vermikulitu s označením VermiS.

**Vermikulit** je izolačný materiál s vysokou teplotnou odolnosťou, ktorý sa v prípade potreby veľmi jednoducho opracováva bežnými ručnými nástrojmi na spracovanie dreva a výsledný tvar sa môže potom jednoducho upraviť podľa miestnych podmienok použitia, napríklad podľa sklonu strechy a jej hrúbky sa dá prechod predĺžiť podľa požiadavky.

Vytvára potrebný prechod medzi komínovým plášťom a parozábranou a umožňuje jej priame a tesné napojenie.

**Sada Schiedel VermiS** je dodávaná v rozmerovej rade pre komínové systémy Schiedel ICS 25 a 50, rovnako tak pre systémy Permeter 25 a 50 pre vnútorné priemery komínov 150, 180 a 200 mm.

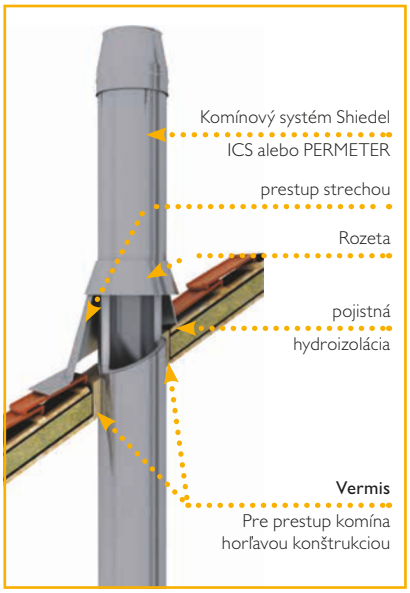


| Komínový systém | Teplotná trieda | Vzdialenosť od horľavých materiálov (1) | Výška prestupu | Vzdialenosť od horľavých materiálov (2) |
|---|---|---|---|---|
| ICS25, Permeter 25 | T400 | 50 mm | ≤200 mm | 100 mm |
| | | | ≤400mm | 150 mm |
| | | | ≤600 mm | 200 mm |
| ICS50, Permeter 50 | T400 | 25 mm | ≤200 mm | 50 mm |
| | | | ≤400 mm | 100 mm |
| | | | ≤600 mm | 120 mm |

(1) Vzdialenosť s prevetrávanou medzerou

(2) Vzdialenosť v izolovanom prestupe v závislosti na jeho hrúbke

Podrobnejšie viď. IDS - Informačné dátové listy, dostupné na www.schiedel.sk

| Vnútorný priemer komína [mm] | Komínový systém | Obj. znak SAP | Vonkajší rozmer [mm] |
|---|---|---|---|
| 150 | ICS 25, PM 25 | 152165 | 280 |
| 180 | ICS 25, PM 25 | 152166 | 310 |
| 200 | ICS 25, PM 25 | 152167 | 330 |
| 150 | ICS 50, PM 50 | | |
| 180 | ICS 50, PM 50 | 152168 | 360 |
| 200 | ICS 50, PM 50 | 152169 | 380 |

| Objednávací kód | Označenie | Nominálny priemer (vonkajší plášť komína) |
|---|---|---|
| 152165 | VermiS 202 | D = 202 |
| 152166 | VermiS 232 | D = 232 |
| 152167 | VermiS 252 | D = 252 |
| 152168 | VermiS 282 | D = 282 |
| 152169 | VermiS 300 | D = 300 |

D=300 - Vnútorný priemer komína 150 mm a hrúbka izolačnej vrstvy komína 50 mm

D=252 - Vnútorný priemer komína 200 mm a hrúbka izolačnej vrstvy komína 25 mm

D=202 - Vnútorný priemer komína 150 mm a hrúbka izolačnej vrstvy komína 25 mm

## Náhradné (doplnkové) diely k sade VermiS – (2 ks)

Výška dielov VermiS: 400 mm

| Vnútorný priemer komína [mm] | Komínový systém | Názov náhradných dielov | Obj. znak SAP | Vonkajší rozmer [mm] | Cena EUR / ks bez DPH |
|---|---|---|---|---|---|
| 150 | ICS 25, PM 25 | VermiS 25 150 SP | 152170 | 280 | |
| 180 | ICS 25, PM 25 | VermiS 25 180 SP | 152171 | 310 | |
| 200 | ICS 25, PM 25 | VermiS 25 200 SP | 152172 | 330 | |
| 150 | ICS 50, PM 50 | VermiS 50 150 SP | | | |
| 180 | ICS 50, PM 50 | VermiS 50 180 SP | 152173 | 360 | |
| 200 | ICS 50, PM 50 | VermiS 50 200 SP | 152174 | 380 | |
| | | Silicon 28 SP | 138137 | | |

Sada VermiS, obsah:
Diely VermiS (4 ks), kartuša spojovacieho tmelu (1 ks), páska so sponou (2 m), spojovacie skrutky (8 ks), montážny návod (1 ks)

SCHIEDEL
SIRIUS

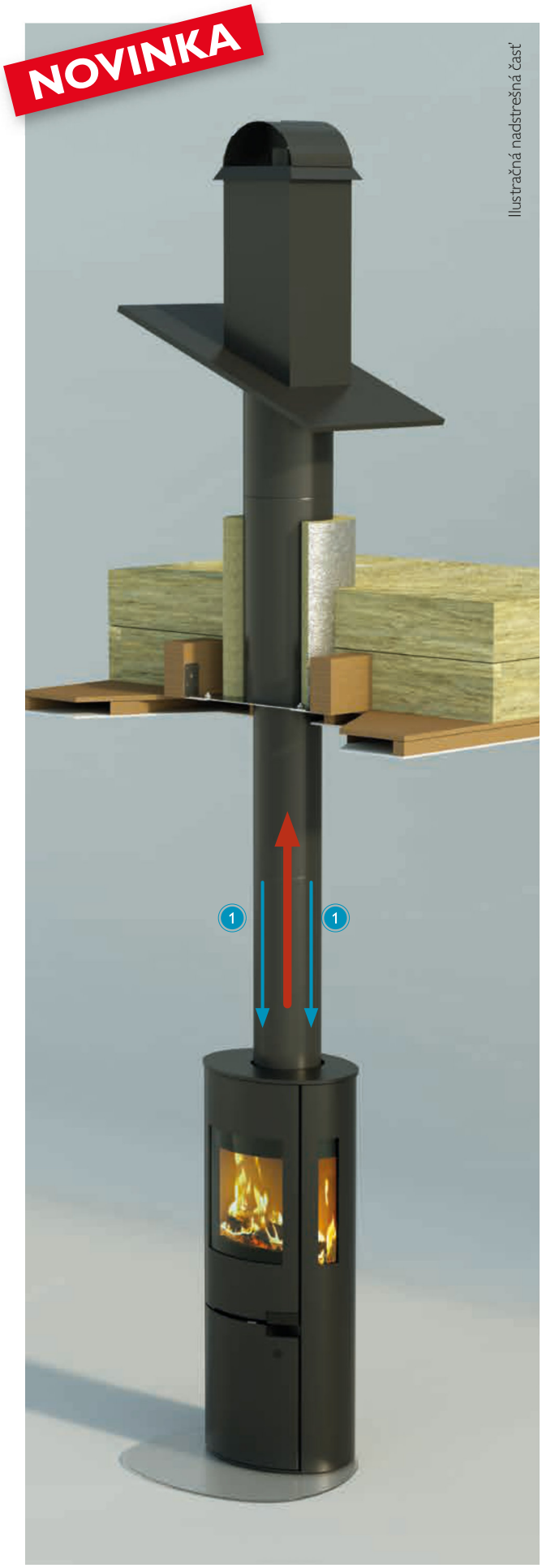


## SIRIUS kachle & PERMETER Smooth Air komín = 1 systém

### VÝHODY KACHLÍ:

- Vhodné do nízkoenergetických a pasívnych domov (konštrukcia kachlí a komína zabezpečuje dokonalú spoluprácu s rekuperáciou)
- VYSOKÁ ÚČINNOSŤ (až 84%!)
  Viac tepla, menej dreva
- Testované podľa NAJVYŠŠÍCH EURÓPSKYCH ŠTANDARDOV A NORIEM
  (EN 13 240, DIN +, 1.BImSchV2, DIBt, 15a B-VG, NS 3058/3059)
- JEDNODUCHÉ OVLÁDANIE
- SAMOZATVÁRACIE DVIERKA
  Interlock systém (fixácia dvierok) pre zapálenie alebo pre čistenie
- PRIESTOROVÉ PRESKLENIE
  Pre 180° pohľad na oheň
- EKOLOGICKÝ NÁTER KACHLÍ
  Povrchová úprava farbou s minimálnym zápachom a nízkymi emisiami
- PRESTAVITEĽNÉ NOŽIČKY
  Prispôsobia polohu kachlí aj pri nerovnej podlahe

### VÝHODY KOMÍNA:

- Teleskopický vynášací diel pre dodatočnú montáž kachlí
- SPAĽOVACÍ VZDUCH (1)
  Nezávislý prívod vzduchu komínom Permeter Smooth Air, ktorý umožňuje flexibilnú inštaláciu
- Vďaka systémovému riešeniu odpadá ďalšie prídavné potrubie alebo adaptér
- TRIPLE-AIR-konektivita
  Tri možné vstupy pre spaľovací vzduch, umožňujú flexibilné využitie komínového systému

Späť na stránku s výberom systému

SCHIEDEL

*Všetky typy kachlí SIRIUS sú vybavené tromi vstupmi pre spaľovací vzduch*

1. Koncentrický systém pre prívod vzduchu a odvod spalín prostredníctvom komínového systému PERMETER Smooth Air.
2. Zadná strana umožňuje napojenie napr. flexibilnou rúrkou.
3. Konštrukcia kachlí umožňuje napojenie aj spodnej časti (napr. z priestoru pod podlahou).

## TECHNICKÉ INFORMÁCIE

| | SIRIUS 1 | SIRIUS 3 | SIRIUS 3G |
|---|---|---|---|
| Šírka | 512 mm | 512 mm | 512 mm |
| Výška | 1218 mm | 1218 mm | 1218 mm |
| Hĺbka | 392 mm | 392 mm | 392 mm |
| Výkon | 5,9 kW | 5,5 kW | 5,5 kW |
| Účinnosť | 84 % | 82 % | 82 % |
| Energetická trieda | A+ | A+ | A+ |
| Hmotnosť | 164 kg | 172 kg | 172 kg |
| Nezávislý od interiérového vzduchu | ✓ | ✓ | ✓ |
| Triple-Air-Connection | ✓ | ✓ | ✓ |

| | SIRIUS 1 | SIRIUS 3 | SIRIUS 3G |
|---|---|---|---|
| Obj. č. SAP | 157041 | 157042 | 158239 |

| Sklenená doska pre SIRIUS čierna | |
|---|---|
| Obj. č. SAP | 146773 |

| Sklenená doska pre SIRIUS číra | |
|---|---|
| Obj. č. SAP | 143002 |

SCHIEDEL
SARGAS

SCHIEDEL
MIMAS

# SCHIEDEL **SARGAS** A **MIMAS**

## SYSTÉM KRBOVÝCH KACHLÍ NA DREVO

SARGAS 1, SARGAS 3 & MIMAS

**SARGAS 1**

**SARGAS 1**
Veľké čelné sklo

**SARGAS 3**

**SARGAS 3**
Veľké čelné sklo s dodatočným bočným presklením pre 180° pohľad na oheň.

**MIMAS**

**MIMAS**
Kruhový pôdorys, dizajnový vzhľad s vyššou výškou, minimálny záber miesta.

## TECHNICKÉ INFORMÁCIE

| | SARGAS 1 | SARGAS 3 | MIMAS |
|---|---|---|---|
| Šírka | 526 mm | 526 mm | 460 mm |
| Výška | 1134 mm | 1134 mm | 1507 mm |
| Hĺbka | 417 mm | 417 mm | 460 mm |
| Výkon | 6,2 kW | 6,2 kW | 5,5 kW |
| Účinnosť | 81 % | 81 % | 82 % |
| Energetická trieda | A+ | A+ | A+ |
| Hmotnosť | 102 kg | 101 kg | 110 kg |
| Nezávislý na interiérovom vzduchu | ✓ | ✓ | ✓ |
| Priemer napojenia dymovodu | 150 mm | 150 mm | 150 mm |
| Priemer napojenia prívod vzduchu (v zadnej časti zariadenia) | 100 mm | 100 mm | 100 mm |
| Výstupná teplota spalín | 327°C | 327°C | 327°C |
| Požiadavka na komínový ťah | 12 Pa | 12 Pa | 12 Pa |
| Pripojiteľný Schiedel PERMETER Smooth Air (prívod vzduchu a odvod spalín telesom komína) | ✓ | ✓ | ✓ |

| POVOLENIA : | |
|---|---|
| STN EN 13 240 | ✓ |

Späť na stránku
s výberom systému

# Schiedel KINGFIRE®
# a to správne komínové teleso so správnym príslušenstvom

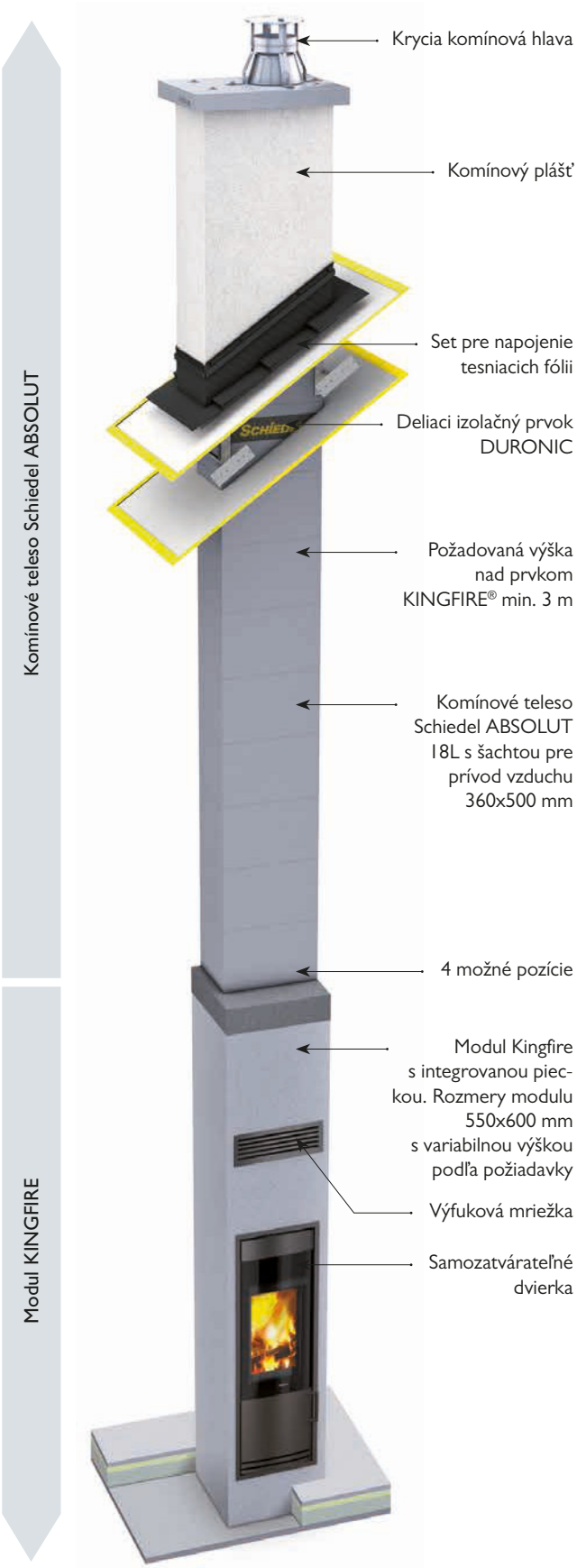


## SPOTREBIČ NEZÁVISLÝ NA INTERIÉROVOM VZDUCHU

Nové stavby a ich v podstate kompletne tesné konštrukcie vyžadujú aj tepelné spotrebiče také, že vzduch na svoju prevádzku odoberajú z exteriéru, teda na svoju prevádzku nepoužívajú vnútorný vzduch.

KINGFIRE® – vykurovací systém spĺňa tie najprísnejšie požiadavky ochrany životného prostredia a bezpečnej prevádzky.

Prívod spaľovacieho vzduchu je realizovaný cez šachtu v komí- novom systéme Schiedel ABSOLUT 18L, ktorý je priamo postavený na modul KINGFIRE®.

Týmto spôsobom je zabezpečená bezproblémová prevádzka modulu KINGFIRE® aj v prípade použitej rekuperácie v modernom nízkoenergetickom alebo pasívnom dome.

## VÝHODY VYKUROVACIEHO SYSTÉMU KINGFIRE®

- Minimálne požiadavky na priestor
- Integrovateľný do každej hrubej stavby
- Optimalizovaný vykurovací systém pre NED a PD
- Rýchla a jednoduchá realizácia
- Overená prevádzková bezpečnosť s rekuperáciou
- Patentované, samozatvárateľné tesné dvierka
- Čisté sklo dvierok vďaka systému oplachovania vzduchom
- Malý výkon - od 3 do 7 kw podľa typu
- Vo variante SC s Combustion Control (kontrola spaľovania)
- Atraktívny variant Black Edition

## VYUŽITIE V NÍZKOENERGETICKÝCH A PASÍVNYCH STAVBÁCH

Každá stavba, nech je akokoľvek tesná a úsporná, si zaslúži teplo z ohňa v piecke. Nie je všetko len o úsporách. Krbovou pieckou Schiedel KINGFIRE® si doprajete tepelnú pohodu a teplo rodinného krbu. Budete nezávislí. KINGFIRE® svojou konštrukciou spolu s komínom funguje s uzatvorenou komorou, vzduch na horenie nie je braný z interiéru. Vzduch na horenie je privádzaný komínovým telesom

SCHIEDEL
KINGFIRE PARAT

# NOVINKA - KINGFIRE KANTO

## 2 dizajnové varianty

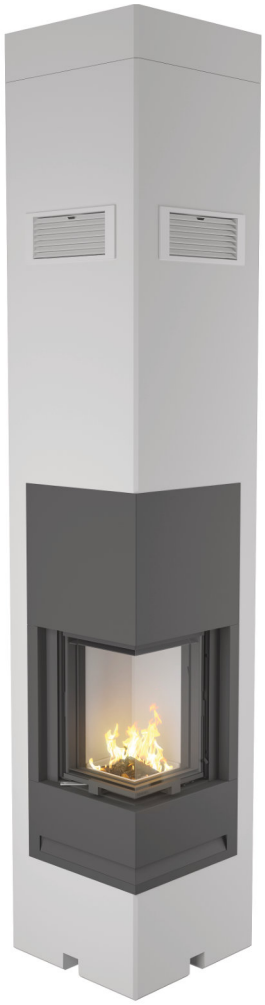

KINGFIRE
KANTO SC PLANO

plochý

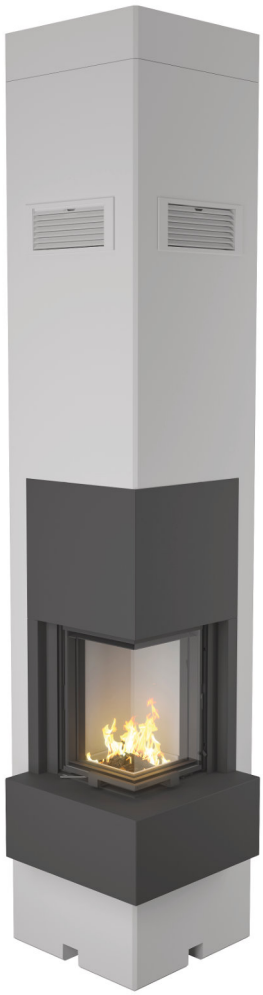

KINGFIRE
KANTO SC PODIO

vystupujúci

Vďaka dvom voľne voliteľným variantom dizajnu možno Schiedel **KINGFIRE KANTO SC** dokonale prispôsobiť priestoru a okolnostiam.

Variant **PLANO**, pre priestorovo nenáročné riešenia bez dizajnových prvkov vyčnievajúcich do miestnosti.

Variant **PODIO**, kde spotrebič zaberie viac miesta a vyčnievajúca časť slúži ako dizajnové vyjadrenie - napríklad ako spojovací prvok v obývacej a jedálenskej časti.

| Technické údaje KINGFIRE | | KANTO SC s INflame! | KANTO SC |
|---|---|---|---|
| Krbový modul - betónová šachta | Š x H | 550 x 550 mm | 550 x 550 mm |
| | V | 2.860 mm | 2.860 mm |
| | V | 2.960 mm | 2.960 mm |
| Minimálny výkon | | 4,3 kW | - |
| Menovitý výkon | | 5,8 kW | 5,8 kW |
| Účinnosť pri minimálnom výkone | | 85 % | - |
| Účinnosť pri menovitom výkone | | 83 % | 82 % |
| Energetická efektivita | | A+ | A+ |
| Hmotnosť krbu bez šachty | | 110 kg | 110 kg |
| Kompletná hmotnosť - modul+krb | | ca.800 kg | ca.800 kg |
| Komínový systém | | ABS 18/TL | ABS 18/TL |
| Rozmery komínova ABSOLUT | | 360 x 500 mm | 360 x 500 mm |
| Hrúbka povrchovej (omietky) na krbovom module | | 0 - 18 mm | 0 - 18 mm |

### SPOTREBIČ NEZÁVISLÝ NA INTERIÉROVOM VZDUCHU

Získate optimálne kombinované riešenie kachlí a komína - v jednom. Jednoducho Schiedel.
Dokonale predmontovaný celý systém krbu sa vo fáze hrubej výstavby žeriavom osadí na určené miesto v dome a pevne sa ukotví, v strope.

### NEZÁVISLÝ NA VNÚTORNOM VZDUCHU

Nové a takmer úplne tesné budovy vyžadujú krby, ktoré sú nezávislé od vzduchu v miestnosti a odoberajú spaľovací vzduch zvonku domu. Odvod spalín je realizovaný napojením na komín Schiedel ABSOLUT, o prívod vzduchu na spaľovanie sa stará tepelneizolovaná šachta, ktorá je súčasťou komína.

### ELEGANTNÉ VÝSUVNÉ DVIERKA

Výsuvné dvere KINGFIRE KANTO SC s hladkým chodom sú modernou alternatívou krídlových dverí. Dvere sa pri otváraní vysúvajú nahor a elegantne zapadajú za dizajnový obklad. To znamená, že pri bežnej prevádzke nie je potrebný žiadny ďalší priestor pre otváranie dvierok do obývačky a popol zostáva v spaľovacej komore, keď prikladáte palivo.

Späť na stránku
s výberom systému

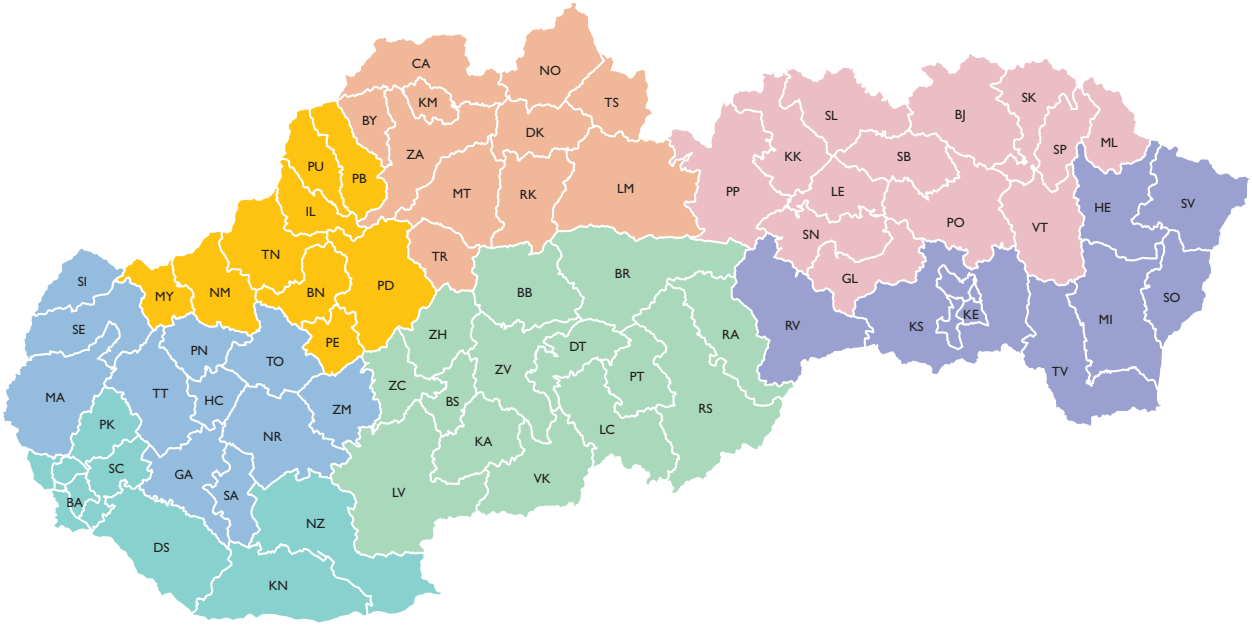


| | | | |
|---|---|---|---|
| Schiedel Slovensko spol. s r.o. | telefón | 032 / 746 00 11 | IČO : 36337404 |
| Zamarovská 177 | web | www.schiedel.sk | IČ DPH : SK2021854516 |
| 911 05 Zamarovce | e-mail | info.sk@schiedel.com | |

| Čísla regiónov | Odbyt | Tel: | E-mail: |
|---|---|---|---|
| 152, 153, 154 156 | Ing. Andrea Majerovičová | 0905 660 453 | andrea.majerovicova@schiedel.com |
| 151, 155, 158 | Zuzana Sivčáková | 0905 974 035 | zuzana.sivcakova@schiedel.com |
| SK nehrdzavejúca oceľ | Ing. Adriana Zemanovičová | 0907 896 376 | adriana.zemanovicova@schiedel.com |
| Sklad a nahlasovanie odberov tovaru: | Michal Mrena | 0915 741 487 | |
| | nakládka | pondelok - piatok: | 7.00 - 13.30 |
| Pracovná doba | | pondelok - štvrtok: | 7.00 - 16.00 |
| | | piatok | 7.00 - 13.30 |

| Regionálni odborní poradcovia | | Číslo regiónu | | |
|---|---|---|---|---|
| BA, PK, SC, DS, KN, NZ | **Ing. Dušan Jankovský** | 158 | **0905 726 942** | dusan.jankovsky@schiedel.com |
| TT, MA, SE, SI, PN, HC, GA, SA, NR, TO, ZM | **Svetozár Danko** | 151 | **0908 700 468** | svetozar.danko@schiedel.com |
| TN, IL, PU, PB, NM, MY, BN, PD, PE | **Radoslav Plško** | 152 | **0905 726 940** | radoslav.plsko@schiedel.com |
| ZA, KM, CA, BY, NO, DK, TS, LM, RK, MT, TR | **Jaroslav Záň** | 155 | **0907 896 378** | jaroslav.zan@schiedel.com |
| BB, ZV, BR, RA, PT, LE, DT, ZH, ZC, LV, VK, RS, KA, BS, LC | **Peter Škraban** | 156 | **0905 660 452** | peter.skraban@schiedel.com |
| KE, KS, RV, TV, MI, SO, HE, SV | **Lukáš Kalina** | 154 | **0905 901 361** | lukas.kalina@schiedel.com |
| PO, PP, KK, SL, LE, SB, SN, GL, BJ, SK, SP, ML, VT | **Slavomír Špak** | 153 | **0905 726 941** | slavomir.spak@schiedel.com |
| **Odborní poradcovia - špecialisti pre systémy z nehrdzavejúcej ocele** | | | | |
| Kraje BA, TT, NR | **Ing. Lukáš Masár** | 1501 | **0907 974 044** | lukas.masar@schiedel.com |
| Kraje TN, ZA, BB | **Ing. Ján Janči** | 1502 | **0915 739 933** | jan.janci@schiedel.com |
| KE, KS, RV, TV, MI, SO, HE, SV | **Lukáš Kalina** | 154 | **0905 901 361** | lukas.kalina@schiedel.com |
| PO, PP, KK, SL, LE, SB, SN, GL, BJ, SK, SP, ML, VT | **Slavomír Špak** | 153 | **0905 726 941** | slavomir.spak@schiedel.com |
| Product manager KOMBIAIR (Kovové komíny - priemyselné projekty) | **Ing. Ľubomír Jaššo** | | **0905 974 005** | lubomir.jasso@schiedel.com |

| Technické oddelenie | | | |
|---|---|---|---|
| | **Pavol Laššo** | **0918 917 408** | pavol.lasso@schiedel.com |
| | **Ing. Maroš Plško** | **0905 412 491** | maros.plsko@schiedel.com |

SCHIEDEL

Sledujte nás:

facebook.com/schiedel.sk

youtube.com/SchiedelSlovensko

instagram.com/schiedel_slovensko

A standard INDUSTRIES COMPANY

Všeobecné obchodné podmienky a reklamačný poriadok nájdete na www.schiedel.sk.