NEREZOVÉ KOMÍNY

SCHIEDEL

PROJEKČNÍ PODKLADY

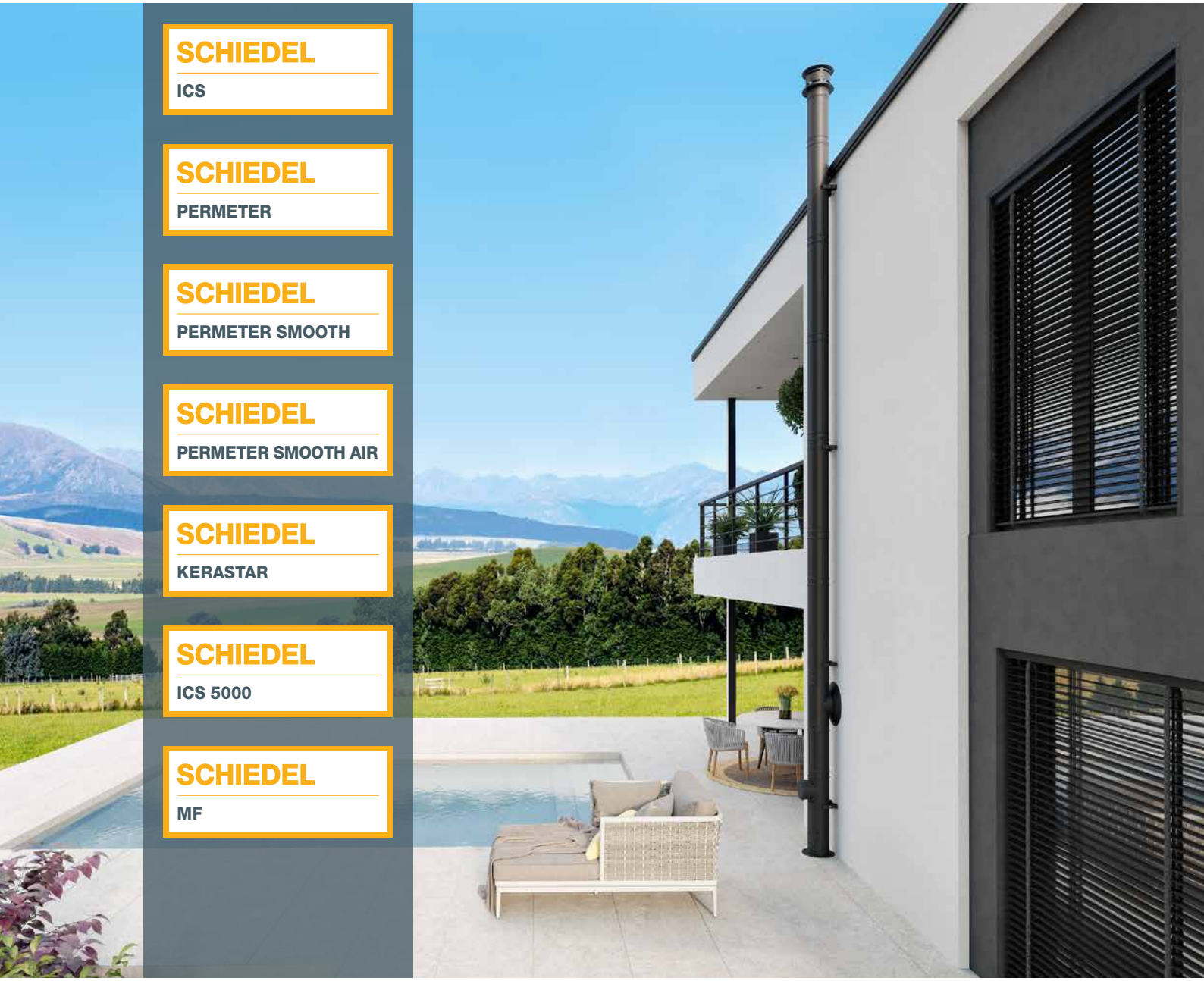

Vše co potřebujete vědět
o nerezových komínech Schiedel

www.schiedel.cz

A standard
INDUSTRIES COMPANY

SCHIEDEL
ICS

Schiedel ICS

bit.ly/SchiedelCZ_ICS

POUŽITÍ

	Paliva	Spotřebiče
√	Plyn/olej	Kondenzační kotel
√	Plyn/olej	Běžný kotel
x	Uhlí	Kotel
√	Dřevo	Kotel
√	Dřevo	Kamna
√	Dřevo	Krbová vložka, krb
√*	Pelety	Kotel , Kamna
x	Biomasa	Kotel

** suchý provoz*

VLASTNOSTI

- TŘÍVRSTVÝ KOMÍNOVÝ SYSTÉM S TEPELNOU IZOLACÍ 25 NEBO 50 MM S NEREZOVOU VLOŽKOU
- VHODNÝ PRO MOKRÝ PROVOZ
- ODOLNOST PŘI VYHOŘENÍ SAZÍ
- NÍZKÁ HMOTNOST, BEZ NUTNOSTI ZÁKLADU
- SVISLÉ KOUŘOVODY S FUNKCÍ KOMÍNU
- PŘETLAK / PODTLAK
- ŠIROKÁ NABÍDKA PŘÍSLUŠENSTVÍ

BIM CAD

Vysvětlivky viz str. 51

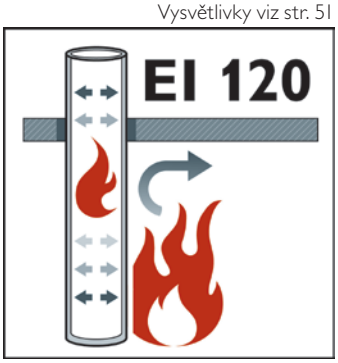

Více info na straně 8-9.

TŘÍVRSTVÝ SYSTÉM

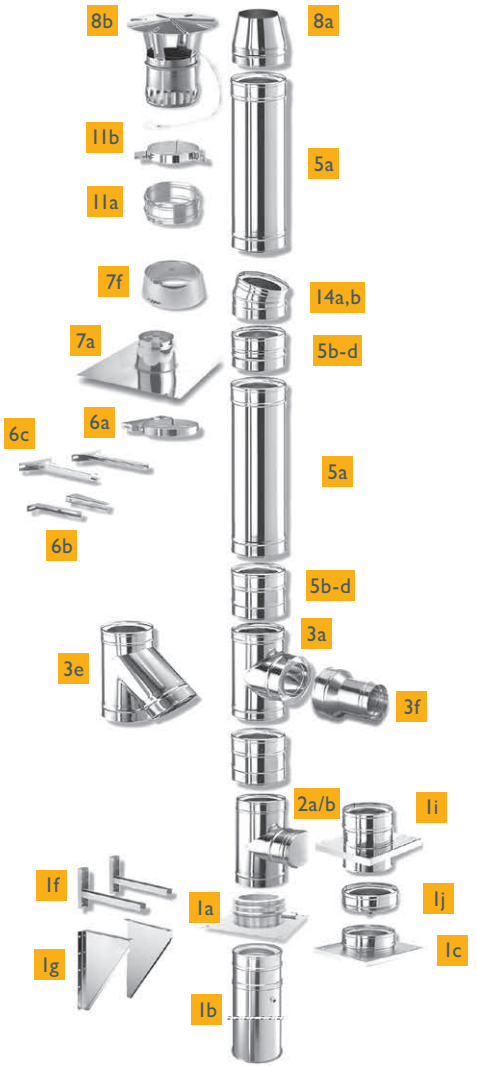

Dokonale navzájem k sobě sladěné systémové konstrukční díly

PŘEHLED ROZMĚRŮ

Technická data pro Schiedel ICS:	
Třída nerezové oceli:	ČSN 1.4404
Zatřídění dle EN 1856 – 1:	

ICS 25	EN 1856 – T600 N1 W V2 – L50050 G75
ICS 25	EN 1856 – T600 N1 D V3 – L50050 G75
ICS 25	EN 1856 – T450 N1 D V3 – L50050 GXX*
ICS 25	EN 1856 – T450 N1 W V2 – L50050 GXX*
ICS 25	EN 1856 – T200 P1 W V2 – L50050 O00

světlý ø (mm)	80	100	130	150	180	200	230	250
tloušťka stěny (mm)	0,5	0,5	0,5	0,5	0,5	0,5	0,5	0,5
tloušťka pláště (mm)	0,6	0,6	0,6	0,6	0,6	0,6	0,6	0,6
tloušťka izolace (mm)	25	25	25	25	25	25	25	25

světlý ø (mm)	300	350	400	450	500	600	700	
tloušťka stěny (mm)	0,5	0,5	0,5	0,5	0,5	0,5	0,5	
tloušťka pláště (mm)	0,6	0,6	0,6	0,6	0,6	0,6	0,6	
tloušťka izolace (mm)	25	25	25	25	25	25	25	

ICS 50	EN 1856 – 1 T600 N1 W V2 – L50050 GXX*
ICS 50	EN 1856 – 1 T600 N1 D V3 – L50050 GXX*
ICS 50	EN 1856 – 1 T400 N1 W V2 – L50050 GXX*
ICS 50	EN 1856 – 1 T700 N D V3 – L50050 GXX*
ICS 50	EN 1856 – 1 T200 P1 W V2 – L50050 GXX*

světlý ø (mm)	130	150	180	200	250	300
tloušťka stěny (mm)	0,6	0,6	0,6	0,6	0,6	0,6
tloušťka pláště (mm)	0,6	0,6	0,6	0,6	0,6	0,6
tloušťka izolace (mm)	50	50	50	50	50	50

světlý ø (mm)	350	400	450	500	600	700
tloušťka stěny (mm)	0,6	0,6	0,6	0,6	0,6	0,6
tloušťka pláště (mm)	0,6	0,6	0,6	0,6	0,6	0,6
tloušťka izolace (mm)	50	50	50	50	50	50

** Vzdálenost od hořlavých materiálů záleží na průměru a typu instalace*

1a	Dno s odvodem do boku ICS
1b	Dno s podpěrou ICS
1c	Základní deska
1f	Konzola pro montáž na stěnu
1g	Konzola pro montáž na stěnu
1i	Vynášecí díl ICS
1j	Dno s odvodem bez desky ICS
2a/b	Díl s KO podtlak dlouhý ICS
3a	Sopouch 0° ICS
3e	Sopouch 45° ICS
3f	Přechod PPL/ICS
5a	Rovný díl 955 mm ICS
5b	Rovný díl 455 mm ICS
5c	Rovný díl 205 mm ICS
5d	Rovný díl 155 mm ICS
6a	Lůžko pro prodloužení (50 mm)
6b	Prodloužení pro lůžko
6c	Prodloužení pro lůžko
7a	Prostup střechou 0° (nerez)
7f	Protidešťová manžeta
8a	Krycí hlava kónická ICS
8b	Dešťová stříška ICS
11a	Spona ICS široká
11b	Kotvící objímka
14a	Koleno 15° ICS
14b	Koleno 30° ICS

SCHIEDEL

ICS 25

Schiedel ICS 25

bit.ly/SchiedelCZ_ICS

Charakteristika:	Třísložkový komínový systém, pro všechny druhy běžných spotřebičů na plyn, topný olej a dřevo
Instalace:	V interiéru a nebo exteriéru budov.
Palivo:	Plyn, topný olej, pevné palivo
Teplotní třída:	≤ 600 °C (≤ 200 °C v přetlaku)
Odolnost při vyhoření:	Ano
Provoz:	Podtlak (N1 ≤ 40 Pa)
	Přetlak (P1 ≤ 200 Pa) S těsněním- pro plyn silikon - pro topný olej vitton
	suchý (plyn, olej, pevné palivo) mokrý (plyn, olej)
Materiál vnitřní vložky:	1.4404 (316L)
Materiál pláště:	1.4301 (304)
Vnější vzhled:	• lesk (standard) • matný lesk • broušený • pomědění • barveno dle RAL
Tepelná izolace:	Superwool Plus (Ø80 - Ø700) Minerální izolace (Ø80 - Ø250)*
Objemová hmotnost izolace:	Superwool Plus 96 kg/m3 Minerální izolace 170 kg/m3
Tepelný odpor:	0,37 m^2K/W při 200 °C a Ø200 mm
Střední drsnost vložky:	1,0 mm dle ČSN EN 13384-1
Výška nad poslední podporou:	• 3,0 m (Ø80 - Ø400) • 2,0 m (Ø450 - Ø900)
Vzdálenost mezi bočním podepřením:	• 4,0 m (Ø80 - Ø300) vzdálenost A obr. statické doporučení str. 14 • 3,0 m (Ø350 - Ø700) vzdálenost A obr. statické doporučení str. 14

** pro vybrané státy*

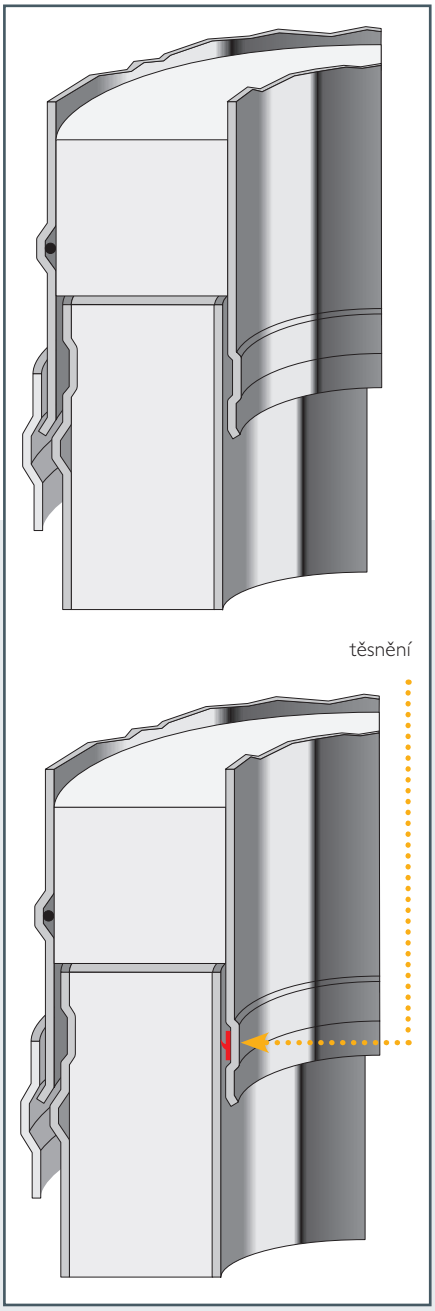

ROZSAH PRŮMĚRŮ:

Vnitřní průměr:	80	100	130	150	180	200	230	250	300	350	400	450	500	600	700	800	900
Vnější průměr:	130	150	180	200	230	250	280	300	350	400	450	500	550	650	750	850	950
Síla vnitřní vložky:	0,5 mm (1,0 mm volitelný)										0,6 mm (1,0 mm volitelný)						
Síla vnějšího pláště:	0,5 mm								0,6 mm					0,7 mm			
Hmotnost (kg/m) s vnitřní vložkou 0,6 mm	3,5	4,2	5,2	5,8	6,8	7,5	8,5	9,2	11,7	13,5	16,3	18,2	20,2	25,7	29,7	33,0	37,0
Hmotnost (kg/m) s vnitřní vložkou 1,0 mm	-	-	-	-	-	-	-	-	-	-	-	-	-	-	-	41,0	46,0

SCHIEDEL
ICS 25

Schiedel ICS 25

bit.ly/SchiedelCZ_ICS

CERTIFIKÁTY A ZATŘÍDĚNÍ

ICS 25 – Systémové komíny:			
CE číslo certifikátu EN 1856-1:			**CE zatřídění EN 1856-1:**
0036 – CPD – 91236 – 001	rev. 03	Výroba: Teplice (CZ)	T450 – N1 – W – V2 – L50050 – GXX*
0036 – CPD – 9195 – 001	rev. 05	Výroba: Washington (UK)	T450 – N1 – D – V3 – L50050 – GXX*
			T200 – P1 – W – V2 – L50050 – O00
			T600 – N1 – W – V2 – L50050 – G75
			T600 – N1 – D – V3 – L50050 – G75

** vzdálenost od hořlavých materiálů závisí na průměru a typu instalace*

Obr. 1: Instalace vnější plně provětrávána

Vzdálenost od hořlavých materiálů:

T450: Ø 80 – Ø 300 = **G50**
Ø 350 – Ø 450 = **G75**
Ø 500 – Ø 600 = **G100**
Ø 650 – Ø 900 = **G200**

T600: Ø 80 – Ø 300 = **G75**

Obr. 2: Instalace uvnitř nehořlavé šachty (vzdálenost se vztahuje na vnější stěnu šachty)

Vzdálenost od hořlavých materiálů:

T450: Ø 80 – Ø 300 = **G50**

Obr. 3: Instalace uvnitř hořlavé šachty - přirozeně větrané

Vzdálenost od hořlavých materiálů:

T450: Ø 80 – Ø 300 = **G60**

Obr. 4: Instalace v izolované neprovětrávané konstrukci stropu

Vzdálenost od hořlavých materiálů:

T450: Ø 80 – Ø 300 = **G100** pro h ≤ 200 mm
T450: Ø 80 – Ø 300 = **G150** pro 200 < h ≤ 400 mm

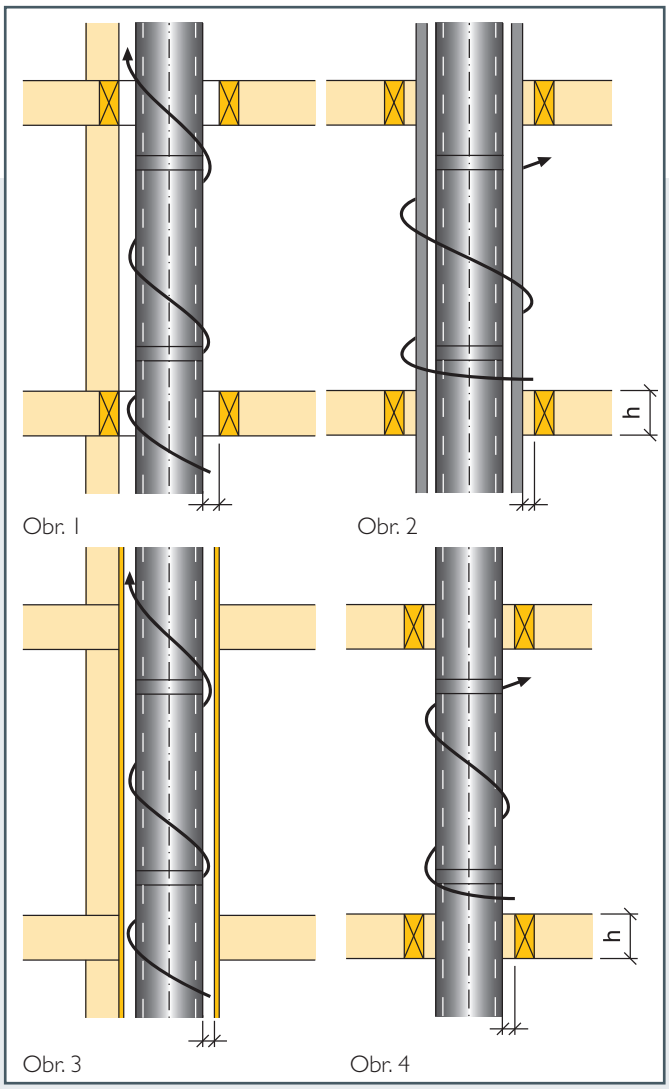

Obr. 1 Obr. 2 Obr. 3 Obr. 4

ICS 25 - Kouřovod:		
CE číslo certifikátu EN 1856-2:		CE certifikace EN 1856-2:
0036 – CPR – 9195 – 041	Výroba: Washington (UK)	T450 – N1 – D – V2 – L50050 – G100 M
0036 – CPR – 91236 – 041	Výroba: Teplice (CZ)	

Obr. 5: Instalováno jako horizontální kouřovod

Vzdálenost od hořlavých materiálů:

T450: Ø 80 – Ø 300 = **G100**

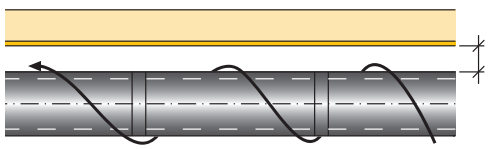
Obr. 5

SCHIEDEL
ICS 50

Schiedel ICS 50

bit.ly/SchiedelCZ_ICS

Charakteristika:	Třísložkový komínový systém, pro všechny druhy běžných spotřebičů na plyn, topný olej a dřevo
Instalace:	V interiéru a nebo exteriéru budov.
Palivo:	Plyn, topný olej, pevné palivo
Teplotní třída:	≤ 600 °C
Odolnost při vyhoření:	Ano
Provoz:	Podtlak (N1 ≤ 40 Pa)
	suchý (plyn, olej, pevné palivo) / mokrý (plyn, olej)
Materiál vnitřní vložky:	1.4404 (316L)
Materiál pláště:	1.4301 (304)
Vnější vzhled:	• BA - lesk (standard) • 2B - matný lesk • broušený • pomědění • barveno dle RAL
Tepelná izolace:	Superwool Plus
Objemová hmotnost izolace:	96 kg/m3
Tepelný odpor:	0,56 m^2K/W při 200 °C a Ø200 mm podle EN 1859
Střední drsnost vložky:	1,0 mm dle ČSN EN 13384-1
Výška nad poslední podporou:	• 3,0 m (Ø130 - Ø400) • 2,0 m (Ø450 - Ø700)
Vzdálenost mezi bočním podepřením:	• 4,0 m (Ø130 - Ø400) vzdálenost A obr. statické doporučení str. 14 • 3,0 m (Ø450 - Ø700) vzdálenost A obr. statické doporučení str. 14

** pro vybrané státy*

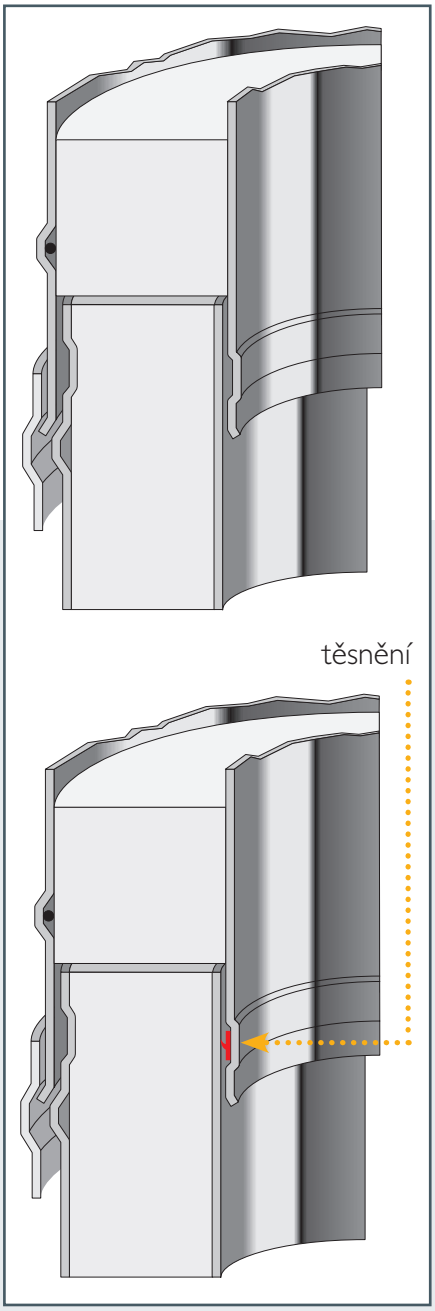

ROZSAH PRŮMĚRŮ:

Vnitřní průměr:	130	150	180	200	250	300	350	400	450	500	600	700	800	900	1000	1100	1200
Vnější průměr:	230	250	280	300	350	400	450	500	550	600	700	800	900	1000	1100	1200	1300
Síla vnitřní vložky:	0,6 mm (1,0 mm volitelný)														1,0 mm		
Síla vnějšího pláště:	0,6 mm									0,7 mm							
Hmotnost (kg/m) s vnitřní vložkou 0,6 mm	7,7	8,6	9,9	10,8	13,9	16,2	18,5	20,8	23,1	27,0	31,8	36,7	41,0	45,0	-	-	-
Hmotnost (kg/m) s vnitřní vložkou 1,0 mm	-	10,2	11,8	12,9	16,4	19,3	22,1	24,9	27,7	32,1	38,0	43,9	49,0	55,0	60,0	66,0	72,0

SCHIEDEL
ICS 50

Schiedel ICS 50

bit.ly/SchiedelCZ_ICS

CERTIFIKÁTY A ZATŘÍDĚNÍ

ICS 50 – Systémové komíny:			
CE číslo certifikátu EN 1856-1:			**CE zatřídění EN 1856-1:**
0036 – CPR – 91236 – 002	rev. 05	Výroba: Teplice (CZ)	T600 – N1 – W – V2 – L50050 – GXX* T600 – N1 – D – V3 – L50050 – GXX* T400 – N1 – W – V2 – L50050 – GXX* T400 – N1 – D – V3 – L50050 – GXX* T200 – P1 – W – V2 – L50050 – O00
0036 – CPD – 9195 – 002	rev. 04	Výroba: Washington (UK)	

** vzdálenost od hořlavých materiálů závisí na průměru a typu instalace*

Obr. 1: Instalace vnější plně provětrávána

Vzdálenost od hořlavých materiálů:

T600: Ø 80 – Ø 300 = **G25**
Ø 350 – Ø 450 = **G37,5**
Ø 500 – Ø 600 = **G50**
Ø 650 – Ø 700 = **G100**

T400: Ø 80 – Ø 300 = **G25**
Ø 350 – Ø 450 = **G37,5**
Ø 500 – Ø 600 = **G50**
Ø 650 – Ø 700 = **G100**

T200: Ø 80 – Ø 300 = **O00**

Obr. 2: Instalace v izolované neprovětrávané konstrukci stropu

Vzdálenost od hořlavých materiálů:

T600: Ø 80 – Ø 300 = **G100** pro h ≤ 200 mm

T400: Ø 80 – Ø 300 = **G50** pro h ≤ 200 mm
T400: Ø 80 – Ø 300 = **G100** pro 200 < h ≤ 400 mm
T400: Ø 80 – Ø 300 = **G120** pro 400 < h ≤ 600 mm

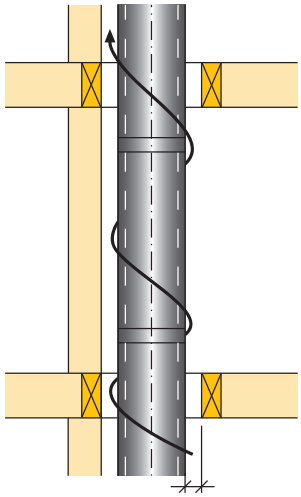

Obr. 1

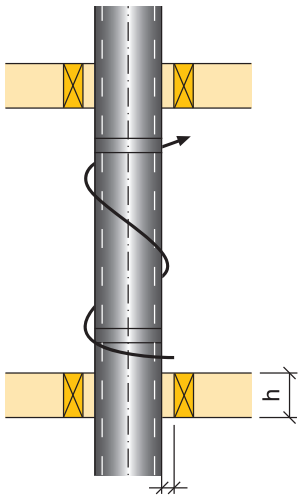

Obr. 2

ICS 50 - Kouřovod:			
CE číslo certifikátu EN 1856-2:			CE certifikace EN 1856-2:
0036 – CPR – 91236 – 040		Výroba: Teplice (CZ)	T600 - N1 - D - V2 - L50050 - G100 M
0036 – CPR – 9195 – 040		Výroba: Washington (UK)	

Obr. 3: Instalováno jako horizontální kouřovod

Vzdálenost od hořlavých materiálů:

T450: Ø 80 – Ø 300 = **G100**

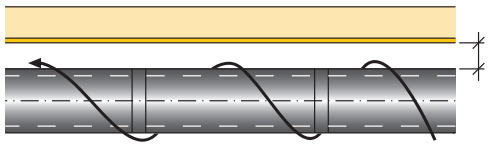

Obr. 3

SCHIEDEL
ICS

Pokyny pro instalaci kouřovodů ICS k zachování požární odolnosti (EI) v prostupu stěnou/stropem

1. Montáž prvků kouřovodu (potrubí, rozbočky a kolena)

Všechny spoje prvků ICS jsou prováděny vzájemným sesazením tvarového spoje a zajištěním prostřednictvím zajišťovacích pásků. Poznámka: K zabránění nadměrnému utažení nebo poškození mikrosvorek je doporučován maximální utahovací moment 5 Nm.

2. Montáž konstrukčních pásků pro upevnění do stěny

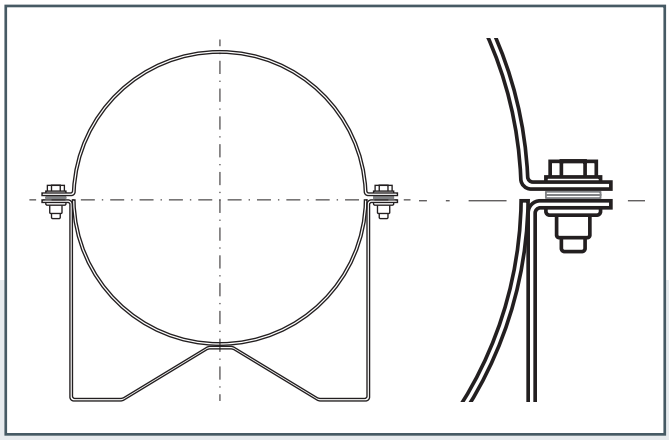

Konstrukční pásek pro upevnění do stěny se skládá ze dvou částí, děleného pásku, který těsně přiléhá k vnější stěně kouřovodu, a zadního držáku.

Pokud je pásek pro upevnění do stěny zcela dotažen, měl by přesto umožňovat pohyb kouřovodu způsobovaný tepelnou roztažností. Abyste umožnili tento pohyb v případě vystavení ohni, vložte do každého šroubového spoje mezi dělený pásek a zadní držák dodatečnou podložku. (viz vyobrazení)

3. Nástěnné konzoly pro upevnění do stěny

Nástěnné konzoly pro upevnění do stěny umožňují instalaci kouřovodu ve větší vzdálenosti od nosné konstrukce. Pokud je třeba kvůli instalačním požadavkům nebo nosné konstrukci upravit vzdálenost od nosné konstrukce, lze použít různé typy konzolí pro upevnění do stěny.

Typ W1

Typ L1 a L2

Typ W je k dispozici ve 3 různých velikostech a v závislosti na zvoleném typu umožňuje nastavení vzdálenosti od stěny v rozsahu od 55 do 250 mm.

Typ L je k dispozici ve 4 různých velikostech a v závislosti na zvoleném typu umožňuje nastavení vzdálenosti od stěny v rozsahu od 100 do 750 mm.

Nástavce konstrukčních pásků pro upevnění do stěny by měly být k nosné konstrukci připevňovány pomocí kotevních šroubů typu:

- HILTI HST3 M12x85 nebo
- FISCHER FAZ II 12/10.

Vyvrtání otvorů a upevnění kotevních šroubů by mělo být prováděno v souladu s pokyny výrobce.

Poznámka: *Vzdálenost mezi jednotlivými pásky pro upevnění do stěny by neměla překročit 3,0 m.*

4. Detail prostupu stěnou / stropem

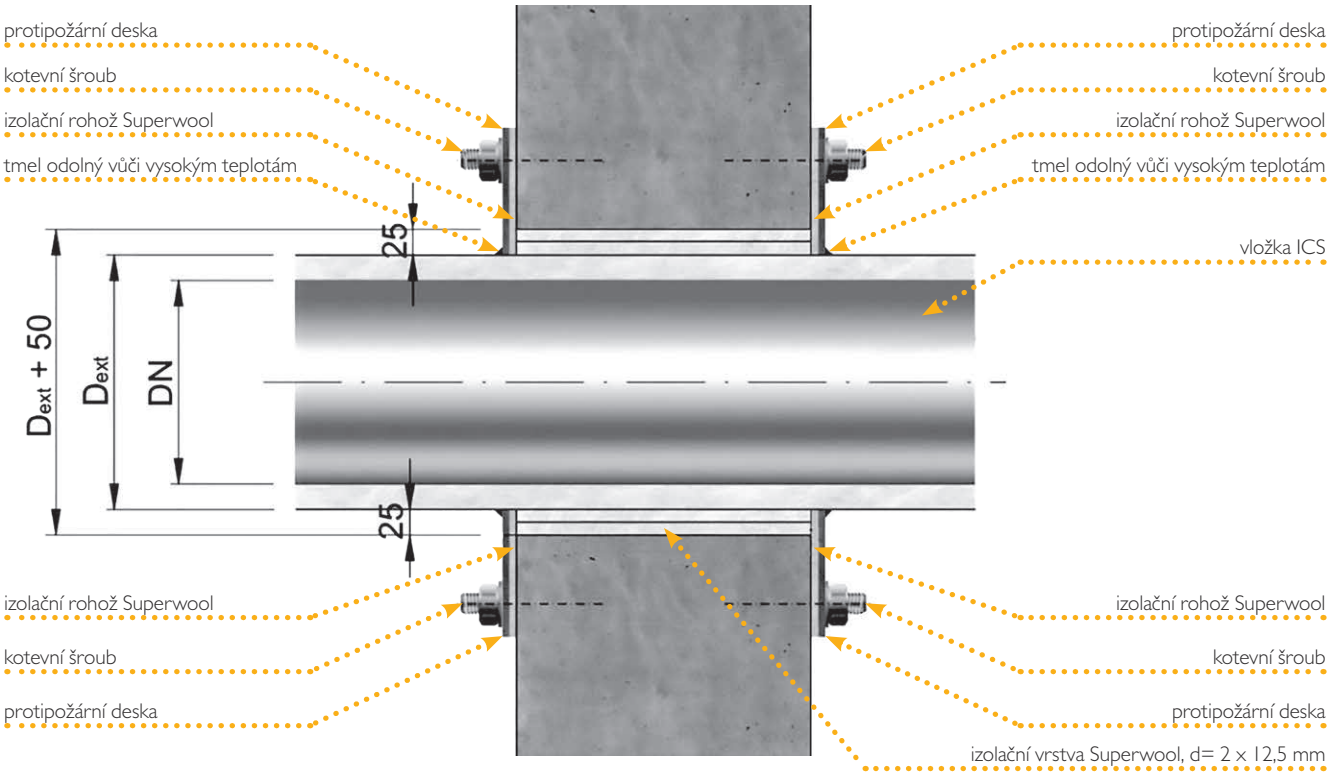

4. Detail prostupu stěnou / stropem

Nejdůležitějším detailem protipožární instalace komínu ICS je průchod stěnou nebo stropem, protože musí bezpečně zabránit šíření ohně z jednoho požárního úseku do druhého. Musí být provedený stejným způsobem a ze stejných materiálů, jako jsou níže popsány v této části.

Otvor ve stěně / stropu musí být o 50 mm větší než vnější průměr komína. Když je komínová vložka zasunuta do otvoru, měla by mezi vložkou a otvorem zůstat mezera 25 mm. Mezeru vyplnit izolační rohoží Superwool Plus. Tloušťka izolační rohože je 12,5 mm, proto se musí omotat dvakrát kolem vložky, aby se dosáhlo tloušťky 25 mm.

Doporučujeme izolační rohože pevně omotat kolem vložky. Pro zajištění izolace na místě připevněte volný proužek Superwool izolace na předchozí vrstvu pomocí několika pásků lepící pásky.

5. Upevnění protipožární desky

Pokud je komín instalovaný skrz stěnu / strop musí být prostup uzavřený protipožárními deskami na obou stranách stěny / stropu.

Před upevněním protipožární desky nutno použít na míru přizpůsobený kus izolační rohože Superwool (stejná velikost a tvar jako protipožární deska) a umístit ji mezi protipožární desku a stěnu / strop, aby byla zajištěna těsnící vrstva.

Důležitá poznámka pro upevnění kotevních šroubů:

Vyvrtejte otvory pro kotevní šrouby a upevněte šrouby dle pokynů výrobce šroubů.

Každá dvoudílná protipožární deska musí být připevněna ke stěně / stropu pomocí osmi kotevních šroubů. Doporučujeme použít tyto kotevní šrouby:

- HILTI HST3 M10x80 nebo
- FISCHER FAZ II10/10.

Alternativně lze upevnění protipožárních desek provést pomocí závitových tyčí M10. Vyvrtané otvory pro zasunutí závitových tyčí jsou skrz celou tloušťku stěny / stropu, závitová tyč zasunuta do vyvrtaného otvoru a upevněna na obou stranách stěny podložkami a maticemi M10.

Před instalací protipožární desky je potřeba přizpůsobit izolační rohož Superwool podle tvaru a velikosti protipožární desky a nainstalovat ji mezi desku a stěnu / strop.

Průměr otvoru v protipožární desce je cca o 1,0 mm větší než vnější průměr komínového systému, aby byla umožněna tepelná roztažnost kouřovodu. Mezera mezi vnější vložkou komínu a protipožární deskou musí být utěsněna tmelem odolným proti vysokým teplotám. Doporučujeme použití následujících tmelů:

- CASCO Heat 1500 nebo
- SIKASIL 670 F.

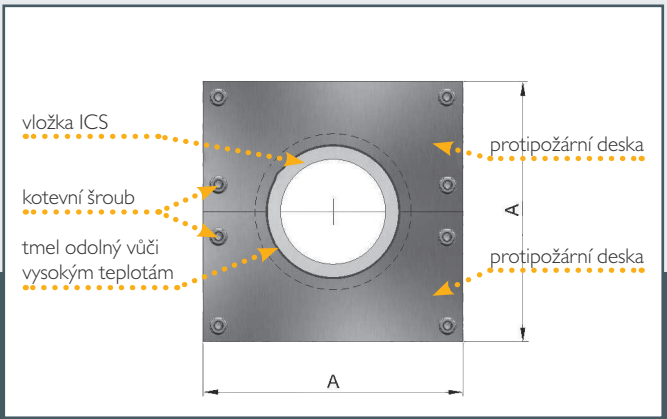

6. Velikost protipožární desky

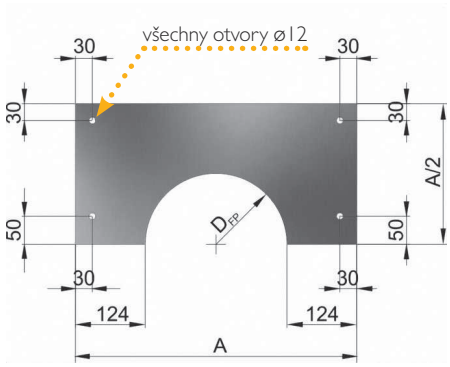

Tloušťka materiálu: 3,0 mm

Materiál: galvanická nebo korozivzdorná ocel

ICS 25

Ø	80	100	130	150	180	200	230
D FP	132	152	182	202	232	252	282
A	380	400	430	450	480	500	530

Ø	250	300	350	400	450	500	600
D FP	302	352	402	452	502	552	652
A	550	600	650	700	750	800	900

ICS 50

Ø	130	150	180	200	250	300	350
D FP	232	252	282	302	352	402	452
A	480	500	530	550	600	650	700

Ø	350	400	450	500	600		
D FP	452	502	552	602	702		
A	700	750	800	850	950		

** Pro protipožární desku větších rozměrů, prosím kontaktujte technické oddělení*

7. Požadovaná délka izolační rohože

ICS 25

Ø	80	100	130	150	180	200	230
L	1400	1400	1400	1400	1600	1600	1800

Ø	250	300	350	400	450	500	600
L	1800	2000	2000	2400	2400	3200	3200

ICS 50

Ø	130	150	180	200	250	300	350
L	1600	1600	1800	1800	2000	2000	2400

Ø	400	450	500	600			
L	2400	3200	3200	3200			

SCHIEDEL ICS

SCHIEDEL PERMETER

Schiedel ICS25 / PERMETER25

Výpočet úhybu komínu

BEZ ROVNÉHO DÍLU

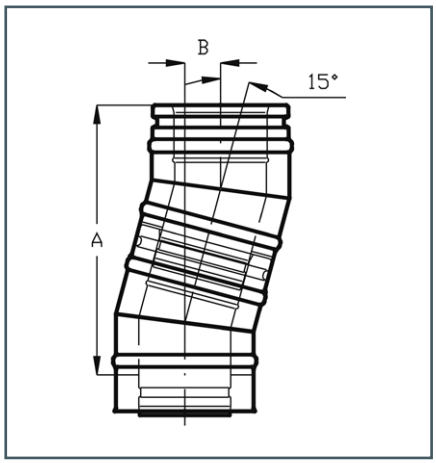

	15°		30°		45°	
DN	X	Y	X	Y	X	Y
80	39	297	75	280	127	307
100	39	295	80	299	134	324
130	39	295	88	328	141	341
150	39	295	90	336	148	358
180	41	315	95	355	156	376
200	41	315	100	373	163	393
230	41	315	100	373	177	427
250	44	334	105	392	177	427
300	44	334	110	411	191	461
350	47	354	120	448	212	512

S ROVNÝM DÍLEM

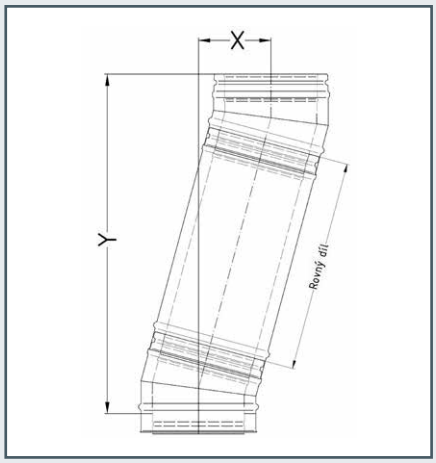

155 mm

	15°		30°		45°	
DN	X	Y	X	Y	X	Y
80	79	447	153	414	237	417
100	79	445	158	433	244	434
130	79	445	166	463	251	451
150	79	445	168	470	258	468
180	82	464	173	489	265	485
200	82	464	178	507	272	502
230	82	464	178	507	286	536
250	84	484	183	526	286	536
300	84	484	188	545	301	571
350	87	504	198	582	322	622

205 mm

	15°		30°		45°	
DN	X	Y	X	Y	X	Y
80	92	495	178	457	272	452
100	92	493	183	476	279	469
130	92	493	191	506	286	486
150	92	493	193	513	293	503
180	94	513	198	532	301	521
200	94	513	203	551	308	538
230	94	513	203	551	322	572
250	97	532	208	569	322	572
300	97	532	213	588	336	606
350	100	552	223	625	357	657

455 mm

	15°		30°		45°	
DN	X	Y	X	Y	X	Y
80	157	736	303	674	449	629
100	157	734	308	693	456	646
130	157	734	316	722	463	663
150	157	734	318	730	470	680
180	159	754	323	749	477	697
200	159	754	328	767	484	714
230	159	754	328	767	499	749
250	162	774	333	786	499	749
300	162	774	338	805	513	783
350	164	793	348	842	534	834

955 mm

	15°		30°		45°	
DN	X	Y	X	Y	X	Y
80	286	1219	553	1107	803	983
100	286	1217	558	1126	810	1000
130	286	1217	566	1155	817	1017
150	286	1217	568	1163	824	1034
180	289	1237	573	1182	831	1051
200	289	1237	578	1200	838	1068
230	289	1237	578	1200	852	1102
250	291	1257	583	1219	852	1102
300	291	1257	588	1238	866	1136
350	294	1276	598	1275	887	1187

SCHIEDEL ICS

SCHIEDEL PERMETER

Schiedel ICS50 / PERMETER50

Výpočet úhybu komínu

BEZ ROVNÉHO DÍLU

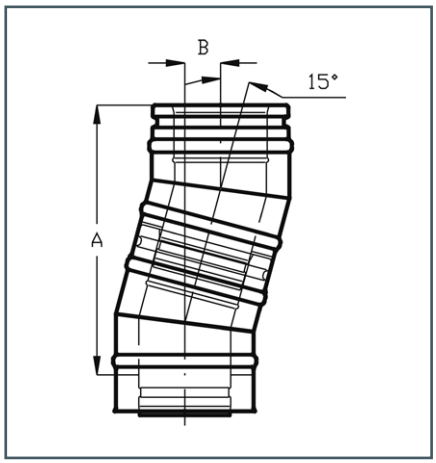

	15°		30°		45°	
DN	X	Y	X	Y	X	Y
80	39	295	88	328	141	341
100	39	295	90	336	148	358
130	41	315	95	355	156	376
150	41	315	100	373	163	393
180	41	315	100	373	177	427
200	44	334	105	392	177	427
250	44	334	110	411	191	461
300	47	354	120	448	212	512
350	52	393	125	467	226	546

S ROVNÝM DÍLEM

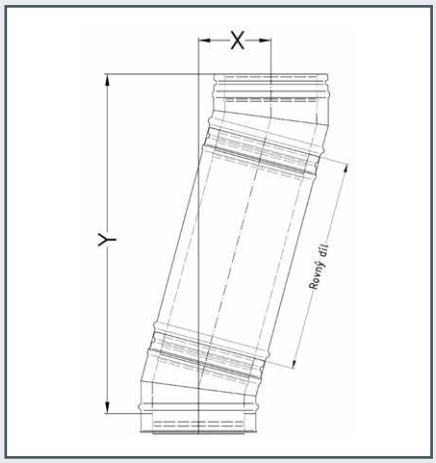

155 mm

	15°		30°		45°	
DN	X	Y	X	Y	X	Y
80	79	445	166	463	251	451
100	79	445	168	470	258	468
130	82	464	173	489	265	485
150	82	464	178	507	272	502
180	82	464	178	507	286	536
200	84	484	183	526	286	536
250	84	484	188	545	301	571
300	87	504	198	582	322	622
350	92	543	203	601	336	656

205 mm

	15°		30°		45°	
DN	X	Y	X	Y	X	Y
80	92	493	191	506	286	486
100	92	493	193	513	293	503
130	94	513	198	532	301	521
150	94	513	203	551	308	538
180	94	513	203	551	322	572
200	97	532	208	569	322	572
250	97	532	213	588	336	606
300	100	552	223	625	357	657
350	105	591	228	644	371	691

455 mm

	15°		30°		45°	
DN	X	Y	X	Y	X	Y
80	157	734	316	722	463	663
100	157	734	318	730	470	680
130	159	754	323	749	477	697
150	159	754	328	767	484	714
180	159	754	328	767	499	749
200	162	774	333	786	499	749
250	162	774	338	805	513	783
300	164	793	348	842	534	834
350	170	833	353	861	548	868

955 mm

	15°		30°		45°	
DN	X	Y	X	Y	X	Y
80	286	1217	566	1155	817	1017
100	286	1217	568	1163	824	1034
130	289	1237	573	1182	831	1051
150	289	1237	578	1200	838	1068
180	289	1237	578	1200	852	1102
200	291	1257	583	1219	852	1102
250	291	1257	588	1238	866	1136
300	294	1276	598	1275	887	1187
350	299	1316	603	1294	902	1222

SCHIEDEL
ICS

Schiedel ICS25 / PERMETER25

Montážní rozměry pro založení komínu na svislou konstrukci

PEVNÉ LŮŽKO

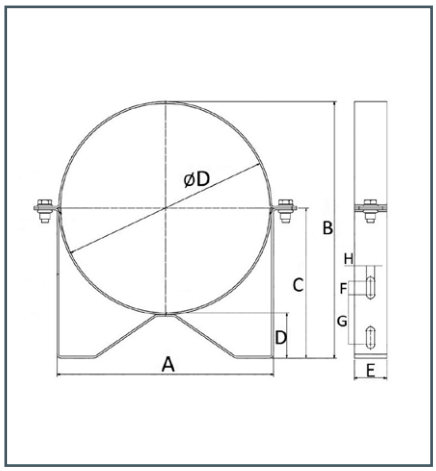

Ø ICS25	80	100	130	150	180	200	230	250
Ø PM25		100	130	150	180	200	230	250
ØD (mm)	131.1	151.2	181.1	201.1	231.1	251.1	281.3	301.1
A (mm)	137.1	157.2	189.1	209.1	239.1	259.1	289.3	309.1
B (mm)	182.6	202.7	233.1	253.1	283.1	303.1	333.3	353.1
C (mm)	115.6	125.6	140.6	150.6	165.6	175.6	190.7	200.6
D (mm)	50	50	50	50	50	50	50	50
E (mm)	36	36	36	36	36	36	36	36
F (mm)	15	15	15	15	15	15	15	15
G (mm)	55	55	55	55	55	55	55	85
H (mm)	9	9	9	9	9	9	9	9

Ø ICS	300	350	400	450	500	600	700	
Ø PM25	300	350						
ØD (mm)	350.4	400.4	450.4	500.5	550.5	650.5	750.5	
A (mm)	358.4	410.4	460.4	510.5	560.5	660.5	760.5	
B (mm)	402.4	453.4	503.4	553.5	603.5	703.5	803.5	
C (mm)	225.2	250.7	275.7	300.8	325.8	375.8	425.8	
D (mm)	50	50.5	50.5	50.5	50.5	50.5	50.5	
E (mm)	60	60	60	60	60	60	60	
F (mm)	15	15	15	15	15	15	15	
G (mm)	85	145	145	145	145	145	145	
H (mm)	9	9	9	9	9	9	9	

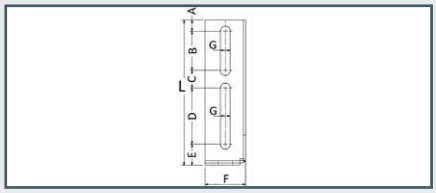

NÁSTĚNNÁ KONZOLE 130, 176, 250

L (mm)	A (mm)	B (mm)	C (mm)	D (mm)	E (mm)	F (mm)	G (mm)
130	10	35	16	50	19	36	9
176	12	60	25	60	19	36	9
250	10	65	88	65	22	60	9

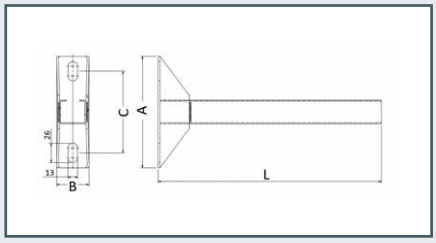

NÁSTĚNNÁ KONZOLE 300, 450, 550, 750

L (mm)	A (mm)	B (mm)	C (mm)				
302	150	44	110				
452	150	44	110				
552	150	44	110				
752	150	44	110				

SESTAVA PEVNÉ LŮŽKO X KONZOLE

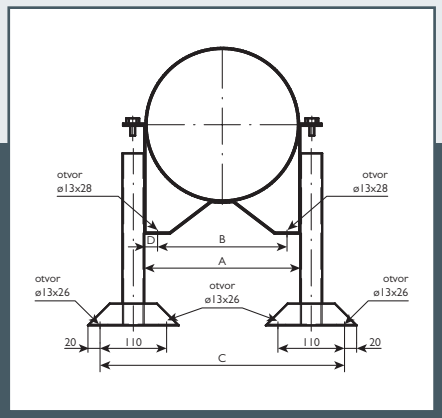

Ø ICS25	80	100	130	150	180	200	230	250
Ø PM25		100	130	150	180	200	230	250
A (mm)	137,1	157,2	189,1	209,1	239,0	259,1	289,3	309,1
B (mm)	92,1	112,1	144,1	164,1	194,1	214,1	244,3	264,1
C (mm)	279,1	299,2	331,1	351,1	381,1	401,1	431,3	451,1
D (mm)	22,5	22,5	22,5	22,5	22,5	22,5	22,5	22,5

Ø ICS	300	350	400	450	500	600	700	
Ø PM25	300	350						
A (mm)	358,4	410,4	460,4		560,5	660,5	760,4	
B (mm)	313,4	365,4	415,4		515,5	615,5	715,4	
C (mm)	500,4	552,4	602,4		702,5	802,5	902,4	
D (mm)	22,5	22,5	22,5		22,5	22,5	22,5	

SCHIEDEL
ICS

Schiedel ICS25 / PERMETER25

Montážní rozměry pro založení komínu na svislou konstrukci

VYNÁŠECÍ DÍL - DNO S ODVODEM KONDENZÁTU DOLŮ NA DESCE

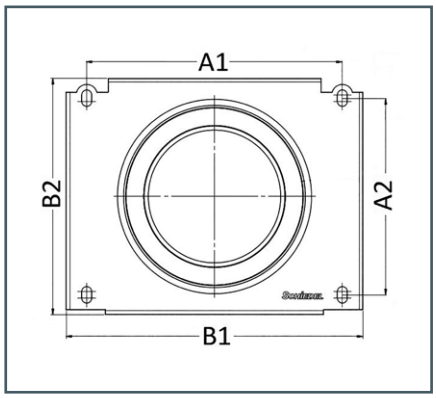

Ø ICS25	80	100	130	150	180	200	230	250
Ø PM25		100	130	150	180	200	230	250
A1 (mm)	210	230	260	280	310	310	340	360
A2 (mm)	145	165	195	215	235	235	240	260
B1 (mm)	255	275	305	352	355	353	383	403
B2 (mm)	188	208	238	258	278	285	315	335

Ø ICS	300	350	400	450	500	600	700	
Ø PM25	300	350						
A1 (mm)	410	460	510	560	610	710	810	
A2 (mm)	310	360	410	460	510	610	710	
B1 (mm)	453	503	553	603	653	753	853	
B2 (mm)	385	435	485	535	585	685	785	

PATNÍ KONZOLE 325, 475

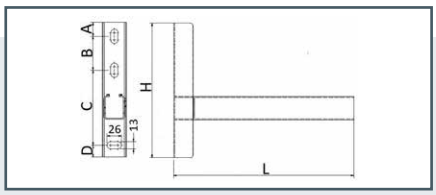

L (mm)	H (mm)	A (mm)	B (mm)	C (mm)	D (mm)
325	242	25	61	135	21
475	242	25	61	135	21

PATNÍ KONZOLE 570 AŽ 1504

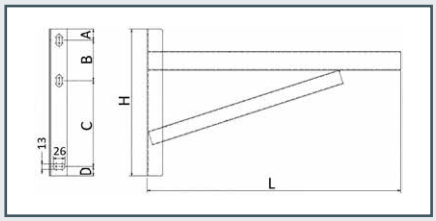

L (mm)	H (mm)	A (mm)	B (mm)	C (mm)	D (mm)
570	330	25	91	193	21
620	330	25	91	193	21
720	330	25	91	193	21
820	380	25	91	243	21
1004	380	25	91	243	21
1120	430	25	91	293	21
1304	450	28	120	280	22
1504	770	28	120	600	22

SESTAVA VYNÁŠECÍ DÍLY - DNA x KONZOLE 325, 475

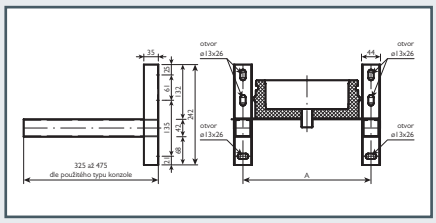

Ø ICS25	80	100	130	150	180	200	230	250	300	350
Ø PM25		100	130	150	180	200	230	250	300	350
A (mm)	210	230	260	280	310	310	340	360	410	460

SESTAVA VYNÁŠECÍ DÍLY - DNA x KONZOLE 570 AŽ 1504

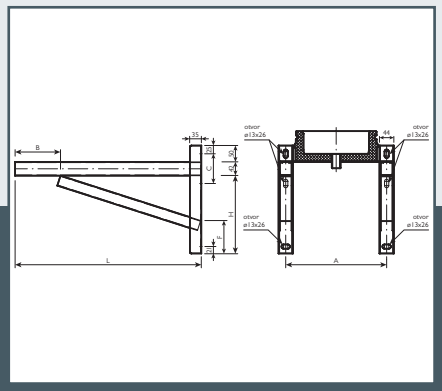

Ø ICS25	80	100	130	150	180	200	230	250		
Ø PM25		100	130	150	180	200	230	250		
A (mm)	210	230	260	280	310	310	340	360		

Ø ICS25	300	350	400	450	500	600	700			
Ø PM25	300	350								
A (mm)	410	460	510	566	610	710	810			

Typ=L	570	720	820	1004	1120	1304	1504			
H (mm)	238	238	288	288	338	358	678			
B (mm)	139	289	390	390	364	428	398			
C (mm)	91	91	91	91	91	120	120			
F (mm)	100	100	70	70	70	70	70			

SCHIEDEL ICS

SCHIEDEL PERMETER

Schiedel ICS / PERMETER

bit.ly/SchiedelCZ_ICS

ZALOŽENÍ NA ZEM

Dno s podpěrou

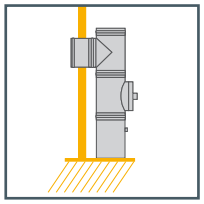

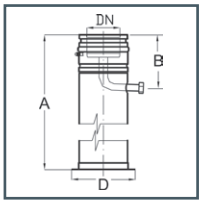

Dno s odvodem kondenzátu

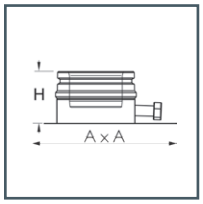

Komínový nástavec

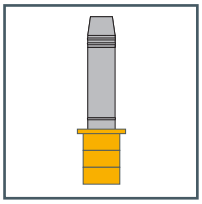

ZALOŽENÍ NA ZEĎ

Konzola
+ dno s odvodem

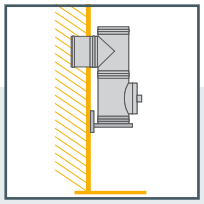

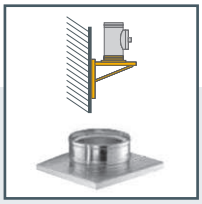

ZALOŽENÍ NA STROP

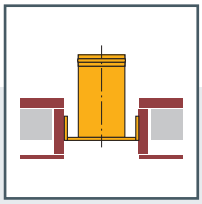

Konzola
+ vynášecí díl

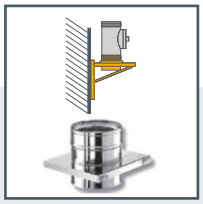

Konzola
+ vynášecí díl + dno

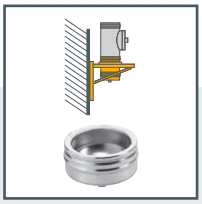

Konzola
+ vynášecí díl + koleno

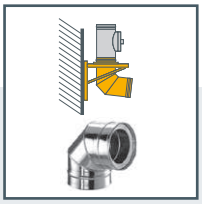

STATICKÁ DOPORUČENÍ

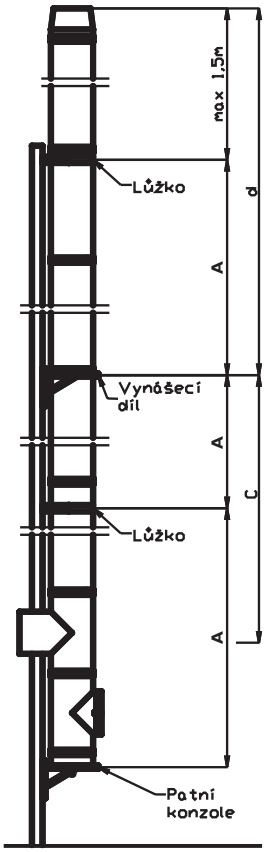

ICS Ø80-300

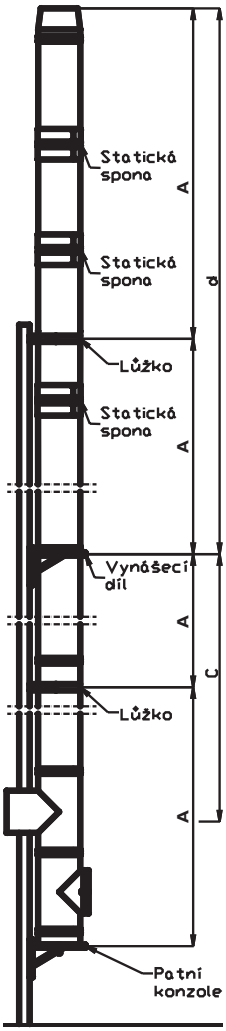

ICS Ø80-300

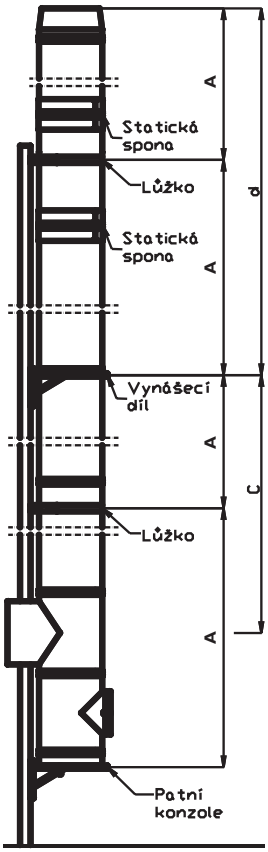

ICS Ø350-700

SCHIEDEL
ICS

Schiedel ICS / PERMETER

Skladebná výška založení komínu ICS a PM

ZALOŽENÍ KOMÍNU ICS A PERMETER NA ZEM

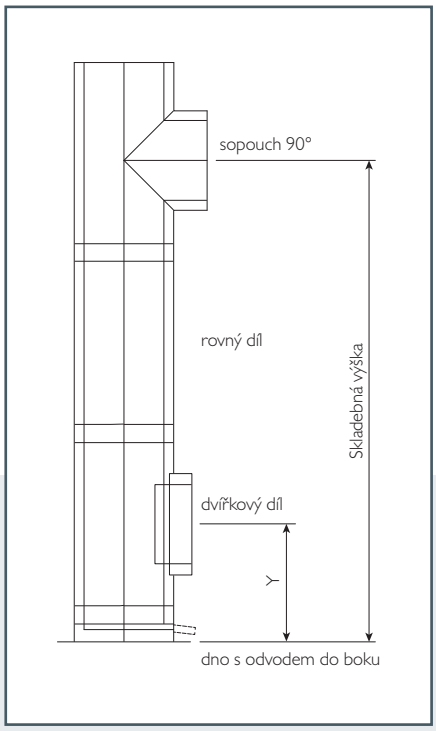

ICS25, PM25	130	150	180	200	230	250	300	350	400	450	500	600	700
Bez rovného dílu	754	754	753	753	753	753	765	790	832	857	882	932	982
Rovný díl 155	909	909	908	908	908	908	920	945	987	1012	1037	1087	1137
Rovný díl 205	959	959	958	958	958	958	970	995	1037	1062	1087	1137	1187
Rovný díl 455	1209	1209	1208	1208	1208	1208	1220	1245	1287	1312	1337	1387	1437
Rovný díl 955	1709	1709	1708	1708	1708	1708	1720	1745	1787	1812	1837	1887	1937

ICS50	130	150	180	200	230	250	300	350	400	450	500	600	700
Bez rovného dílu	756	756	756	756	-	769	794	794	857	882	907	957	1007
Rovný díl 155	911	911	911	911	-	924	949	949	1012	1037	1062	1112	1162
Rovný díl 205	961	961	961	961	-	974	999	999	1062	1087	1112	1162	1212
Rovný díl 455	1211	1211	1211	1211	-	1224	1249	1249	1312	1337	1362	1412	1462
Rovný díl 955	1711	1711	1711	1711	-	1724	1779	1749	1812	1837	1862	1912	1962

PM50	130	150	180	200	230	250	300	350	400	450	500	600	700
Bez rovného dílu	756	756	756	756	-	769	794	794	-	-	-	-	-
Rovný díl 155	911	911	911	911	-	924	949	949	-	-	-	-	-
Rovný díl 205	961	961	961	961	-	974	999	999	-	-	-	-	-
Rovný díl 455	1211	1211	1211	1211	-	1224	1249	1249	-	-	-	-	-
Rovný díl 955	1711	1711	1711	1711	-	1724	1749	1749	-	-	-	-	-

ZALOŽENÍ KOMÍNU ICS A PERMETER NA FASÁDU / ZEĎ

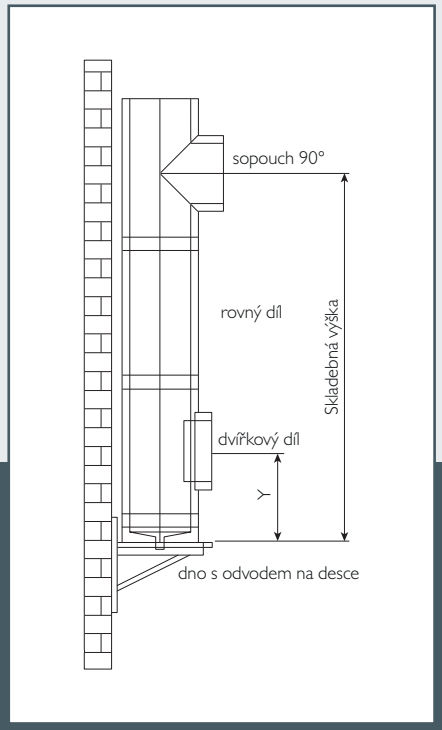

ICS25, PM25	130	150	180	200	230	250	300	350	400	450	500	600	700
Bez rovného dílu	757	757	756	756	756	756	768	793	835	860	885	935	985
Rovný díl 155	912	912	911	911	911	911	923	948	990	1015	1040	1090	1140
Rovný díl 205	962	962	961	961	961	961	973	998	1040	1065	1090	1140	1190
Rovný díl 455	1212	1212	1211	1211	1211	1211	1223	1248	1290	1315	1340	1390	1440
Rovný díl 955	1712	1712	1711	1711	1711	1711	1723	1748	1970	1815	1840	1890	1940

ICS50	130	150	180	200	230	250	300	350	400	450	500	600	700
Bez rovného dílu	759	759	759	759	-	772	797	797	860	885	910	960	1010
Rovný díl 155	914	914	914	914	-	927	952	952	1015	1040	1065	1115	1165
Rovný díl 205	964	964	964	964	-	977	1002	1002	1065	1090	1115	1165	1215
Rovný díl 455	1214	1214	1214	1214	-	1227	1252	1252	1315	1340	1365	1415	1465
Rovný díl 955	1714	1714	1714	1714	-	1727	1752	1752	1815	1840	1865	1915	1965

PM50	130	150	180	200	230	250	300	350	400	450	500	600	700
Bez rovného dílu	759	759	759	759	-	772	797	797	-	-	-	-	-
Rovný díl 155	914	914	914	914	-	927	952	952	-	-	-	-	-
Rovný díl 205	964	964	964	964	-	977	1002	1002	-	-	-	-	-
Rovný díl 455	1214	1214	1214	1214	-	1227	1252	1252	-	-	-	-	-
Rovný díl 955	1714	1714	1714	1714	-	1727	1752	1752	-	-	-	-	-

SCHIEDEL
ICS

Schiedel ICS

SCHIEDEL
PERMETER

Schiedel PERMETER

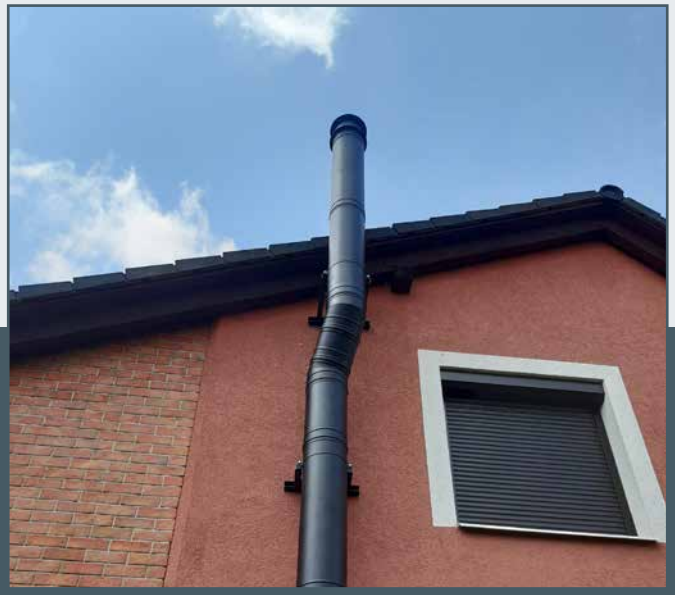

SCHIEDEL
PERMETER

Schiedel PERMETER 25/50

bit.ly/SchiedelCZ_PERMETER

POUŽITÍ

	Paliva	Spotřebiče
√	Plyn/olej	Kondenzační kotel
√	Plyn/olej	Běžný kotel
x	Uhlí	Kotel
√	Dřevo	Kotel
√	Dřevo	Kamna
√	Dřevo	Krbová vložka, krb
√*	Pelety	Kotel , Kamna
x	Biomasa	Kotel

** suchý provoz*

VLASTNOSTI

- TŘÍVRSTVÝ KOMÍNOVÝ SYSTÉM TEPELNOU IZOLACÍ 25 NEBO 50 MM
- NEREZOVÁ VLOŽKA
- VHODNÝ PRO MOKRÝ PROVOZ
- ODOLNOST PŘI VYHOŘENÍ SAZÍ
- SNADNÁ MONTÁŽ
- NÍZKÁ HMOTNOST
- ŠIROKÁ NABÍDKA PŘÍSLUŠENSTVÍ
- BAREVNÉ PROVEDENÍ - ČERNÁ (šedá, bílá nebo jakákoli barva RAL jako atyp)

BIM* CAD

Vysvětlivky viz str. 51

** viz. ICS*

TŘÍVRSTVÝ SYSTÉM

Dokonale navzájem k sobě sladěné systémové konstrukční díly

PŘEHLED ROZMĚRŮ

Technická data pro Schiedel PERMETER 25:	
Třída nerezové oceli:	ČSN 1.4521
Zatřídění dle EN 1856 - 1:	
PM 25	EN 1856 – T450 N1 D V2 – L99050 GXX*
PM 25	EN 1856 – T450 N1 W V2 – L99050 OXX*
PM 25	EN 1856 – T200 P1 W V2 – L99050 O00

světlý ø (mm)	100	130	150	180	200	230	250	300	350
tloušťka stěny (mm)	0,5	0,5	0,5	0,5	0,5	0,5	0,5	0,5	0,5
tloušťka pláště (mm)	0,6	0,6	0,6	0,6	0,6	0,6	0,6	0,6	0,6
tloušťka izolace (mm)	25	25	25	25	25	25	25	25	25

Technická data pro Schiedel PERMETER 50:	
Třída nerezové oceli:	ČSN 1.4404
Zatřídění dle EN 1856 - 1:	
PM 50	EN 1856 – 1 T600 N1 W V2 – L99050 GXX*
PM 50	EN 1856 – 1 T600 N1 D V3 – L99050 GXX*
PM 50	EN 1856 – 1 T400 N1 W V2 – L99050 GXX*
PM 50	EN 1856 – 1 T400 N1 D V3 – L99050 GXX*

světlý ø (mm)	130	150	180	200	250	300
tloušťka stěny (mm)	0,6	0,6	0,6	0,6	0,6	0,6
tloušťka pláště (mm)	0,6	0,6	0,6	0,6	0,6	0,6
tloušťka izolace (mm)	50	50	50	50	50	50

světlý ø (mm)	350	400	450	500	600	700
tloušťka stěny (mm)	0,6	0,6	0,6	0,6	0,6	0,6
tloušťka pláště (mm)	0,6	0,6	0,6	0,6	0,6	0,6
tloušťka izolace (mm)	50	50	50	50	50	50

** Vzdálenost od hořlavých materiálů záleží na průměru a typu instalace*

1a	Dno s odvodem do boku PM	5c	Rovný díl 205 mm PM
1b	Dno s podpěrou PM	5d	Rovný díl 155 mm PM
1c	Základní deska	6a	Lůžko pro prodloužení (50 mm)
1f	Konzola pro montáž na stěnu	6b	Prodloužení pro lůžko
1i	Vynášecí díl PM	6c	Prodloužení pro lůžko
1j	Dno s odvodem bez desky PM	7a	Prostup střechou 0° (nerez)
2a	Díl s KO podtlak dlouhý PM	7f	Protidešťová manžeta
2b	Dvířkový díl	8a	Krycí hlava kónická PM
3a	Sopouch 0° PM	8b	Protidešťová hlavice
3e	Sopouch 45° PM	11a	Spona PM široká
3f	Přechod PPL/PM	11b	Kotvící objímka
5a	Rovný díl 955 mm PM	14a	Koleno 15° PM
5b	Rovný díl 455 mm PM	14b	Koleno 30° PM

SCHIEDEL
PERMETER

Schiedel PERMETER 25

Charakteristika:	Třísložkový komínový systém, pro všechny druhy běžných spotřebičů na plyn, topný olej a dřevo
Instalace:	V interiéru a nebo exteriéru budov.
Palivo:	Plyn, topný olej, dřevo
Teplotní třída:	≤ 600 °C (≤ 200 °C v přetlaku)
Odolnost při vyhoření:	Ano
Provoz:	Podtlak (N1 ≤ 40 Pa)
	Přetlak (P1 ≤ 200 Pa) s těsněním: • silikon (plyn) • viton (topný olej)
	suchý provoz (plyn, topný olej, pevná paliva) mokrý provoz (plyn, topný olej)
Materiál vnitřní vložky:	1.4521 (AISI 444)
Materiál pláště:	komaxitovaná pozinkovaná ocel
Vnější vzhled:	• černá (RAL 9005S)* • šedá (RAL 7043S)*, bílá (RAL 9003S)* jako ATYP (mícháno pro Schiedel) * tepelná odolnost barvy do 250 °C po dobu 30 min., po uplynutí této doby může dojít ke změně pigmentu barvy. * změna pigmentu barvy nemá vliv na požární odolnost komínového tělesa, prosím dbejte pokynů výrobce spotřebiče ohledně dávky paliva a jeho kvality
Tepelná izolace:	Superwool Plus
Objemová hmotnost izolace:	96 kg/m^3
Tepelný odpor:	0,37 m^{2}K/W při 200 °C a Ø200 mm
Střední drsnost vložky:	1,0 mm dle ČSN EN 13384-1
Výška nad poslední podporou:	• 3,0 m (Ø100 - Ø250)
Vzdálenost mezi bočním podepřením:	• 4,0 m (Ø100 - Ø250) vzdálenost A obr. statické doporučení str. 14

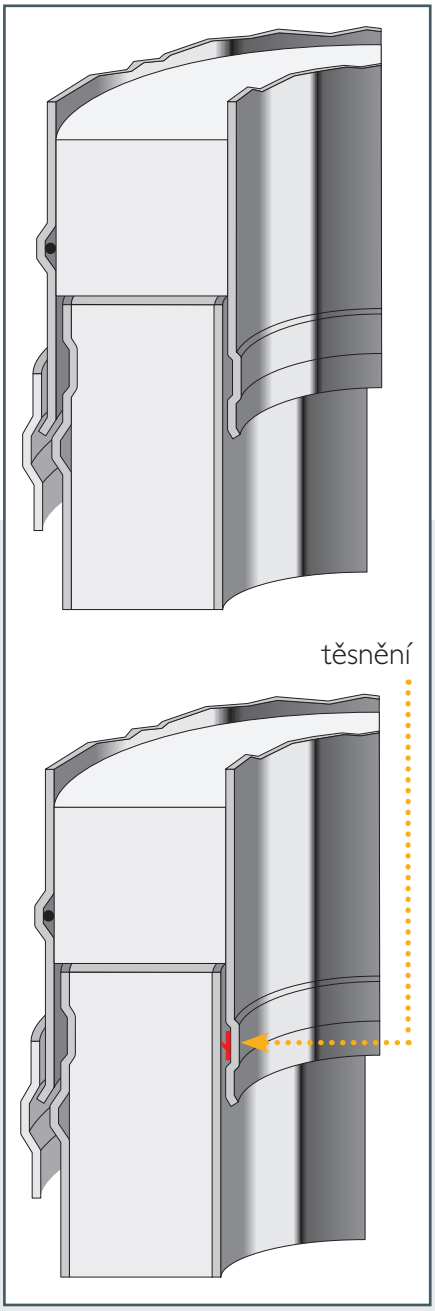

ROZSAH PRŮMĚRŮ:

Vnitřní průměr:	100	130	150	180	200	250	300	350
Vnější průměr:	150	180	200	230	250	300	350	400
Síla vnitřní vložky:	0,5 mm							
Síla vnějšího pláště:	0,6 mm							
Hmotnost (kg/m):	4,8	6,2	7,0	8,2	9,0	10,9	11,7	13,5

SCHIEDEL
PERMETER

Schiedel PERMETER 25

CERTIFIKÁTY A ZATŘÍDĚNÍ

PERMETER 25 - Systémové komíny:	
CE číslo certifikátu EN 1856-1:	CE zatřídění EN 1856-1:
0036 – CPD – 91236 – 004 rev. 02 Výroba: Teplice (CZ) **0036 – CPD – 9195 – 004 rev. 06** Výroba: Washington (UK)	T600 – N1 – D – V3 – L99050 – GXX* T450 – N1 – W – V2 – L99050 – GXX* T450 – N1 – D – V3 – L99050 – GXX* T200 – P1 – W – V2 – L99050 – O00

** vzdálenost od hořlavých materiálů závisí na průměru a typu instalace*

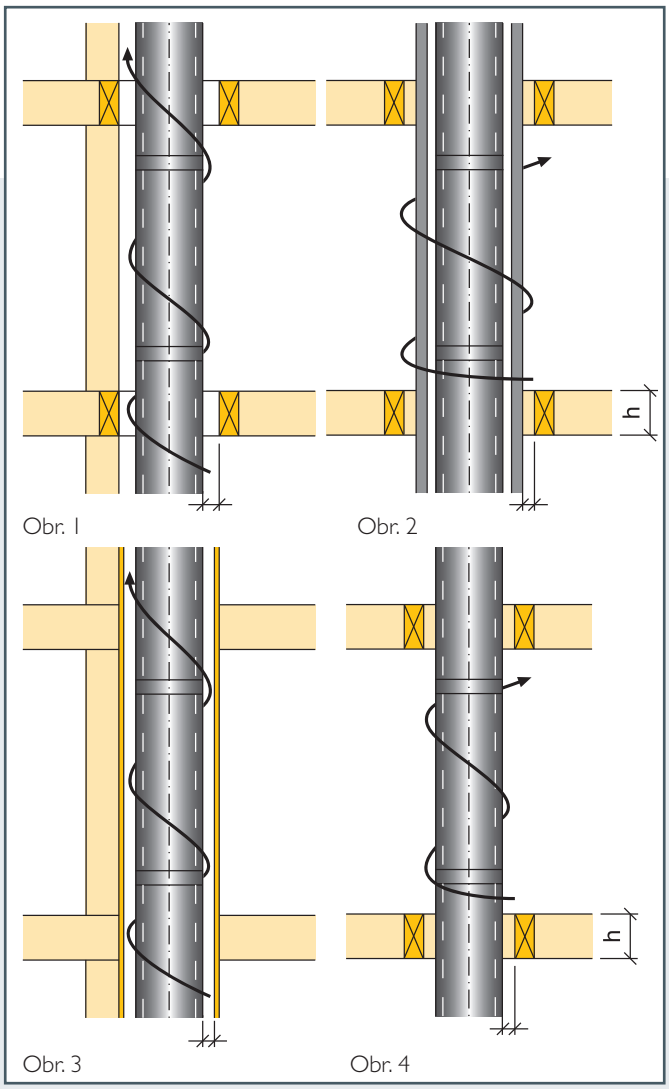

Obr. 1: Instalace vnější plně provětrávána

Vzdálenost od hořlavých materiálů:

T450: Ø 100 – Ø 250 = **G50**

T600: Ø 100 – Ø 250 = **G75**

Obr. 2: Instalace uvnitř nehořlavé šachty (vzdálenost se vztahuje na vnější stěnu šachty)

Vzdálenost od hořlavých materiálů:

T450: Ø 100 – Ø 250 = **G50**

Obr. 3: Instalace uvnitř hořlavé šachty - přirozeně větrané

Vzdálenost od hořlavých materiálů:

T450: Ø 100 – Ø 250 = **G60**

Obr. 4: Instalace v izolované neprovětrávané konstrukci stropu

Vzdálenost od hořlavých materiálů:

T450: Ø 100 – Ø 250 = **G100** pro h ≤ 200 mm
Ø 100 – Ø 250 = **G150** pro 200 < h ≤ 400 mm

PERMETER 25 - Kouřovod:	
CE číslo certifikátu EN 1856-2:	CE certifikace EN 1856-2:
0036 – CPR – 91236 – 041 Výroba: Teplice (CZ) **0036 – CPR – 9195 – 041** Výroba: Washington (UK)	T450 – N1 – D – V2 – L99050 – G100 M

Obr. 5: Instalováno jako horizontální kouřovod

Vzdálenost od hořlavých materiálů:

T450: Ø 100 – Ø 250 = **G100**

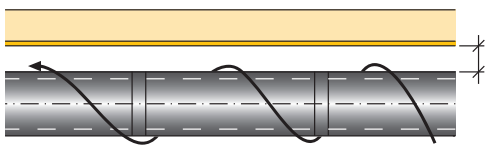

Obr. 5

SCHIEDEL
PERMETER

Schiedel PERMETER 50

Charakteristika:	Třísložkový komínový systém, pro všechny druhy běžných spotřebičů na plyn, topný olej a dřevo
Instalace:	V interiéru a nebo exteriéru budov.
Palivo:	Plyn, topný olej, dřevo
Teplotní třída:	≤ 600 °C
Odolnost při vyhoření:	Ano
Provoz:	Podtlak (N1 ≤ 40 Pa)
	Suchý (plyn, olej, dřevo) / mokrý (plyn, olej)
Materiál vnitřní vložky:	1.4521 (AISI 444)
Materiál pláště:	komaxitovaná pozinkovaná ocel
Vnější vzhled:	• černá (RAL 9005S)* šedá (RAL 7043S)*, bílá (RAL 9003S)* jako ATYP (mícháno pro Schiedel) * tepelná odolnost barvy do 250 °C po dobu 30 min., po uplynutí této doby může dojít ke změně pigmentu barvy. * změna pigmentu barvy nemá vliv na požární odolnost komínového tělesa, prosím dbejte pokynů výrobce spotřebiče ohledně dávky paliva a jeho kvality
Tepelná izolace:	Superwool Plus
Objemová hmotnost izolace:	96 kg/m^3
Tepelný odpor:	0,56 m^{2}K/W při 200 °C a Ø200 mm dle EN 1859
Střední drsnost vložky:	1,0 mm dle ČSN EN 13384-1
Výška nad poslední podporou:	• 3,0 m (Ø100 - Ø200)
Vzdálenost mezi bočním podepřením:	• 4,0 m (Ø100 - Ø200) vzdálenost A obr. statické doporučení str. 14

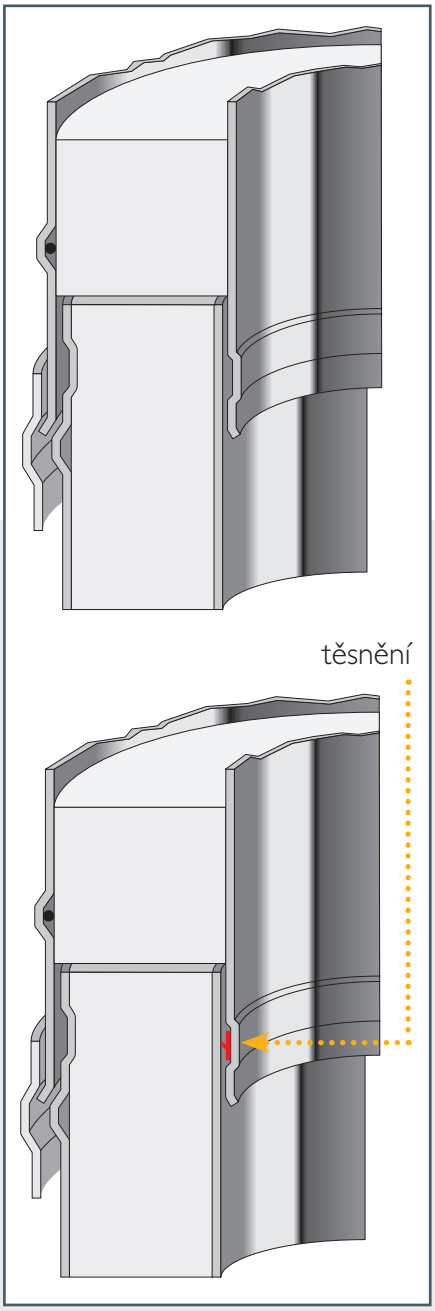

ROZSAH PRŮMĚRŮ:

Vnitřní průměr:	100	130	150	180	200	250	300	350
Vnější průměr:	200	230	250	280	300	350	400	450
Síla vnitřní vložky:	0,5 mm							
Síla vnějšího pláště:	0,6 mm							
Hmotnost (kg/m):	8,7	9,9	11,1	12,7	13,7	13,9	16,2	18,5

SCHIEDEL
PERMETER

Schiedel PERMETER 50

CERTIFIKÁTY A ZATŘÍDĚNÍ

PERMETER 50 - Systémové komíny:		
CE číslo certifikátu EN 1856-1:		CE zatřídění EN 1856-1:
0036 – CPD – 91236 – 011 rev. 02 0036 – CPD – 9195 – 005 rev. 04	Výroba: Teplice (CZ) Výroba: Washington (UK)	T600 – N1 – W – V2 – L99050 – GXX* T600 – N1 – D – V3 – L99050 – GXX* T400 – N1 – W – V2 – L99050 – GXX* T400 – N1 – D – V3 – L99050 – GXX* T200 – P1 – W – V2 – L99050 – O00

** vzdálenost od hořlavých materiálů závisí na průměru a typu instalace*

Obr. 1: Instalace vnější plně provětrávána

Vzdálenost od hořlavých materiálů:

T600: Ø 100 – Ø 300 = **G25**
Ø 350 = **G37,5**
T400: Ø 100 – Ø 300 = **G25**
Ø 350 = **G37,5**
T200: Ø 130 – Ø 350 = **O00**

Obr. 2: Instalace v izolované neprovětrávané konstrukci stropu

Vzdálenost od hořlavých materiálů:

T600: Ø 130 – Ø 300 = **G100** pro h ≤ 200 mm
T400: Ø 130 – Ø 300 = **G50** pro h ≤ 200 mm
Ø 130 – Ø 300 = **G100** pro 200 < h ≤ 400 mm
Ø 130 – Ø 300 = **G120** pro 400 < h ≤ 600 mm

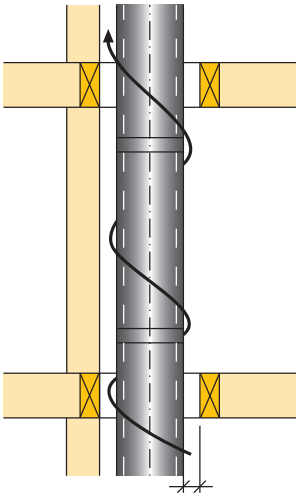

Obr. 1

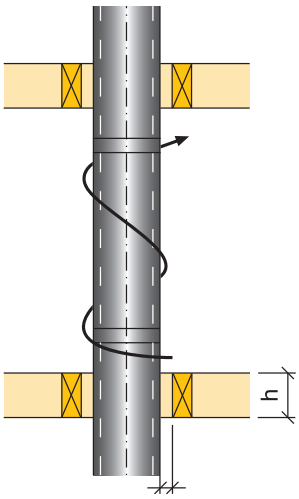

Obr. 2

PERMETER 25 - Kouřovod:		
CE číslo certifikátu EN 1856-2:		CE certifikace EN 1856-2:
0036 – CPR – 91236 – 040 0036 – CPR – 9195 – 040	Výroba: Teplice (CZ) Výroba: Washington (UK)	T600 – N1 – D – V2 – L50050 – G100 M

Obr. 3: Instalováno jako horizontální kouřovod

Vzdálenost od hořlavých materiálů:

T450: Ø 130 – Ø 300 = **G100**

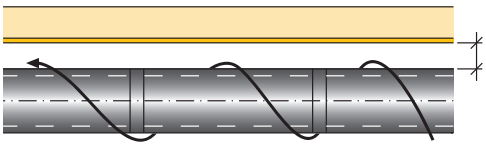

Obr. 3

SCHIEDEL
PERMETER SMOOTH

Schiedel PERMETER SMOOTH

bit.ly/Schiedel_PMS

POUŽITÍ

	Paliva	Spotřebiče
√	Plyn/olej	Kondenzační kotel
√	Plyn/olej	Běžný kotel
x	Uhlí	Kotel
√	Dřevo	Kotel
√	Dřevo	Kamna
√	Dřevo	Krbová vložka, krb
√*	Pelety	Kotel , Kamna
x	Biomasa	Kotel

** suchý provoz*

VLASTNOSTI

BIM

Vysvětlivky viz str. 51

- TŘÍVRSTVÝ SYSTÉMOVÝ KOMÍN V BAREVNÉM PROVEDENÍ ČERNÁ, ŠEDÁ, BÍLÁ NEBO DLE VZORNÍKU RAL
- HLADKÝ DESIGNOVÝ POVRCH BEZ PROLISŮ
- ŠIROKÁ OBLAST POUŽITÍ
- ODOLNÝ PROTI VLHKOSTI
- PŘI POUŽITÍ TĚSNĚNÍ VHODNÝ PRO PŘETLAKOVÝ PROVOZ
- UNIVERZÁLNÍ SYSTÉM
- JEDNODUCHÝ PŘECHOD NA JEDNOPLÁŠŤOVÝ SYSTÉM
- VNITŘNÍ I VNĚJŠÍ MONTÁŽ

S - mícháno pro Schiedel

VÝHODY

- Bez použití vnějších statických spon - hladký povrch bez prolisů
- Ideální do interiéru
- Nízké teploty na povrchu komína
- Určený pro pevná paliva
- Umožňuje i mokrý provoz - odolný vůči vlhkosti
- Lehká konstrukce - bez nutnosti základu
- Rychlá a snadná instalace
- Provozuschopný ihned po instalaci
- Systém vychází vstříc designovým požadavkům pro interiérové použití
- Vhodný pro kamna, krby či krbová kamna na pevná paliva
- je lehký, odolný proti vlhkosti a vysokým teplotám. Použitá izolace Superwool se vyznačuje vynikající tepelnou odolností

Nabízené průměry: PMS 25, 50: 130 - 200 mm

Technická data pro Schiedel PMS	
Třída nerezové oceli:	ČSN 1.4521
Zatřídění dle EN 1856 - 1:	
PMS 25	EN 1856 – T450 N1 D V2 – L99050 G60
PMS 25	EN 1856 – T450 N1 W V2 – L99050 O60
PMS 25	EN 1856 – T200 P1 W V2 – L99050 O00
PMS 50	EN 1856 – T600 N1 D V2 – L99050 G25
PMS 50	EN 1856 – T600 N1 W V2 – L99050 O50

PERMETER SMOOTH PMS 25

světlý ø (mm)	130	150	180	200
tloušťka stěny (mm)	0,5	0,5	0,5	0,5
tloušťka pláště (mm)	0,6	0,6	0,6	0,6
tloušťka izolace (mm)	25	25	25	25

PERMETER SMOOTH PMS 50

světlý ø (mm)	130	150	180	200
tloušťka stěny (mm)	0,5	0,5	0,5	0,5
tloušťka pláště (mm)	0,6	0,6	0,6	0,6
tloušťka izolace (mm)	50	50	50	50

SCHIEDEL
PERMETER SMOOTH

Schiedel PERMETER SMOOTH

Charakteristika:	Třísložkový komínový systém, pro všechny druhy běžných spotřebičů na plyn, topný olej a dřevo
Instalace:	V interiéru a nebo exteriéru budov.
Palivo:	Plyn, topný olej, dřevo
Teplotní třída:	≤ 450 °C
Odolnost při vyhoření:	Ano
Provoz:	Podtlak (NI ≤ 40 Pa)
	Suchý
Materiál vnitřní vložky:	1.4521 (AISI 444)
Materiál pláště:	komaxitovaná pozinkovaná ocel
Vnější vzhled:	• černá (RAL 9005S)* šedá (RAL 7043S)*, bílá (RAL 9003S)* jako ATYP (mícháno pro Schiedel) * tepelná odolnost barvy do 250 °C po dobu 30 min., po uplynutí této doby může dojít ke změně pigmentu barvy. * změna pigmentu barvy nemá vliv na požární odolnost komínového tělesa, prosím dbejte pokynů výrobce spotřebiče ohledně dávky paliva a jeho kvality
Tepelná izolace:	Superwool Plus
Objemová hmotnost izolace:	96 kg/m^3
Tepelný odpor:	0,37 m^{2}K/W při 200 °C a Ø200 mm
Střední drsnost vložky:	1,0 mm dle ČSN EN 13384-1
Výška nad poslední podporou:	• 2,0 m (Ø130 - Ø200) se statickými sponami
Vzdálenost mezi bočním podepřením:	• 3,0 m (Ø130 - Ø200)

ROZSAH PRŮMĚRŮ:

Vnitřní průměr:	130	150	180	200
Vnější průměr:	180	200	230	250
Síla vnitřní vložky:	0,5 mm			
Síla vnějšího pláště:	0,6 mm			
Hmotnost (kg/m):	6,2	7,0	8,2	9,0

MOŽNOST ZALOŽENÍ KOMÍNOVÉHO SYSTÉMU

ZALOŽENÍ NA ZEM

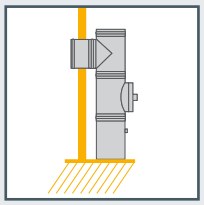

ZALOŽENÍ NA STROP

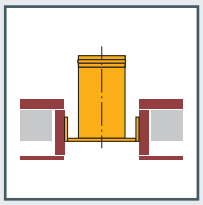

ZALOŽENÍ NA ZEĎ

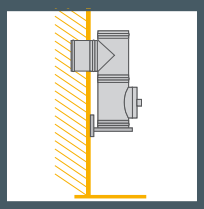

Teleskopický vynášecí díl - horní

Teleskopický vynášecí díl - spodní 500 a 1000

Schiedel PERMETER SMOOTH 25

CERTIFIKÁTY A ZATŘÍDĚNÍ

PERMETER SMOOTH 25 – Systémové komíny	
CE číslo certifikátu EN 1856-1:	CE zatřídění EN 1856-1:
0036 – CPR – 91236 – 030 rev. 03 Výroba: Teplice (CZ)	T450 – N1 – D – V2 – L50050 – GXX* T450 – N1 – D – V2 – L99050 – GXX* T450 – N1 – D – V3 – L50050 – GXX*

** vzdálenost od hořlavých materiálů závisí na průměru a typu instalace*

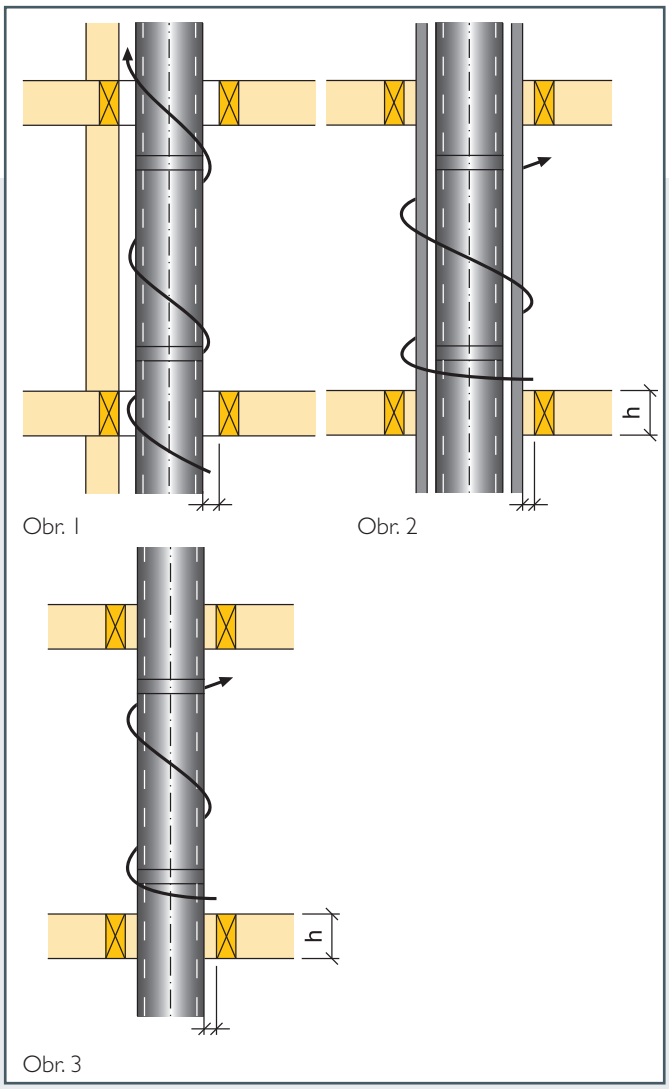

Obr. 1: Instalace vnější plně provětrávána

Vzdálenost od hořlavých materiálů:

T450: ∅ 130 – ∅ 200 = **G50**

Obr. 2: Instalace uvnitř nehořlavé šachty (vzdálenost se vztahuje na vnější stěnu šachty)

Vzdálenost od hořlavých materiálů:

T450: ∅ 130 – ∅ 200 = **G50**

Obr. 3: Instalace v izolované neprovětrávané konstrukci stropu

Vzdálenost od hořlavých materiálů:

T450: ∅ 130 – ∅ 200 = **G100** pro h ≤ 200 mm

SCHIEDEL
PERMETER SMOOTH

Schiedel PERMETER SMOOTH 50

Charakteristika:	Třísložkový komínový systém, pro všechny druhy běžných spotřebičů na plyn, topný olej a dřevo
Instalace:	V interiéru a nebo exteriéru budov.
Palivo:	Plyn, topný olej, dřevo
Teplotní třída:	≤ 600 °C
Odolnost při vyhoření:	Ano
Provoz:	Podtlak (N1 ≤ 40 Pa)
	Suchý
Materiál vnitřní vložky:	1.4521 (AISI 444)
Materiál pláště:	komaxitovaná pozinkovaná ocel
Vnější vzhled:	• černá (RAL 9005S)* šedá (RAL 7043S)*, bílá (RAL 9003S)* jako ATYP (mícháno pro Schiedel) * tepelná odolnost barvy do 250 °C po dobu 30 min., po uplynutí této doby může dojít ke změně pigmentu barvy. * změna pigmentu barvy nemá vliv na požární odolnost komínového tělesa, prosím dbejte pokynů výrobce spotřebiče ohledně dávky paliva a jeho kvality
Tepelná izolace:	Superwool Plus
Objemová hmotnost izolace:	96 kg/m^3
Tepelný odpor:	0,59 m^{2}K/W při 200 °C a Ø200 mm
Střední drsnost vložky:	1,0 mm dle ČSN EN 13384-1
Výška nad poslední podporou:	• 2,0 m (Ø130 - Ø200) se sponami
Vzdálenost mezi bočním podepřením:	• 3,0 m (Ø130 - Ø200)

ROZSAH PRŮMĚRŮ:

Vnitřní průměr:	130	150	180	200
Vnější průměr:	230	250	280	300
Síla vnitřní vložky:	0,5 mm			
Síla vnějšího pláště:	0,6 mm			
Hmotnost (kg/m):	9,9	11,1	12,7	13,7

CERTIFIKÁTY A ZATŘÍDĚNÍ

PERMETER SMOOTH 25 – Systémové komíny	
CE číslo certifikátu EN 1856-1:	CE zatřídění EN 1856-1:
0036 – CPR – 91236 – 030 rev. 02 Výroba: Teplice (CZ)	T600 – N1 – D – V2 – L50050 – GXX* T600 – N1 – D – V2 – L99050 – GXX* T600 – N1 – D – V3 – L50050 – GXX*

** vzdálenost od hořlavých materiálů závisí na průměru a typu instalace*

Obr. 1: Instalace vnější plně provětrávána

Vzdálenost od hořlavých materiálů:

T450: Ø 130 – Ø 200 = G25

Obr. 2: Instalace v izolované neprovětrávané konstrukci stropu

Vzdálenost od hořlavých materiálů:

T600:	Ø 130 – Ø 200	= G100	pro h ≤ 200 mm
T450:	Ø 130 – Ø 200	= G50	pro h ≤ 200 mm
	Ø 130 – Ø 200	= G100	pro 200 < h ≤ 400 mm
	Ø 130 – Ø 200	= G120	pro 400 < h ≤ 600 mm

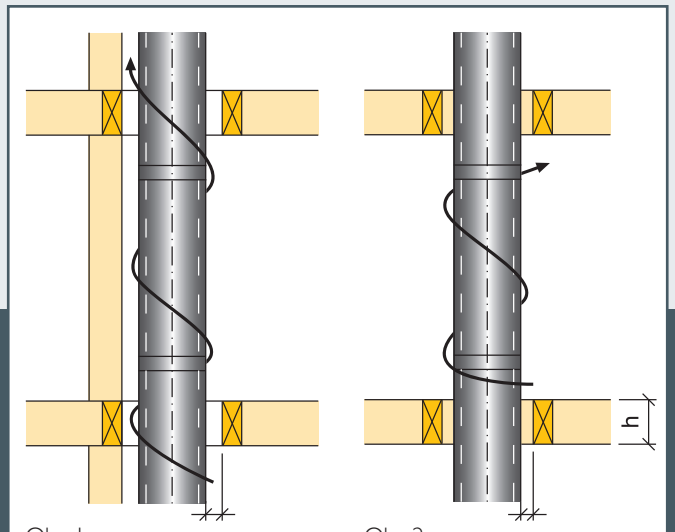

Obr. 1 Obr. 2

SCHIEDEL
PERMETER SMOOTH AIR

Schiedel PERMETER SMOOTH AIR

bit.ly/Schiedel_PMSA

POUŽITÍ

	Paliva	Spotřebiče
√	Plyn/olej	Kondenzační kotel
√	Plyn/olej	Běžný kotel
x	Uhlí	Kotel
√	Dřevo	Kotel
√	Dřevo	Kamna
√	Dřevo	Krbová vložka, krb
√*	Pelety	Kotel , Kamna
x	Biomasa	Kotel

** suchý provoz*

VLASTNOSTI

- HLADKÝ DESIGNOVÝ POVRCH BEZ PROLISŮ
- PŘÍVOD SPALOVACÍHO VZDUCHU KE SPOTŘEBIČI
- ODOLNÝ PROTI VLHKOSTI
- BEZ NUTNOSTI ZÁKLADU
- VNITŘNÍ I VNĚJŠÍ MONTÁŽ

BIM

Vysvětlivky viz str. 51

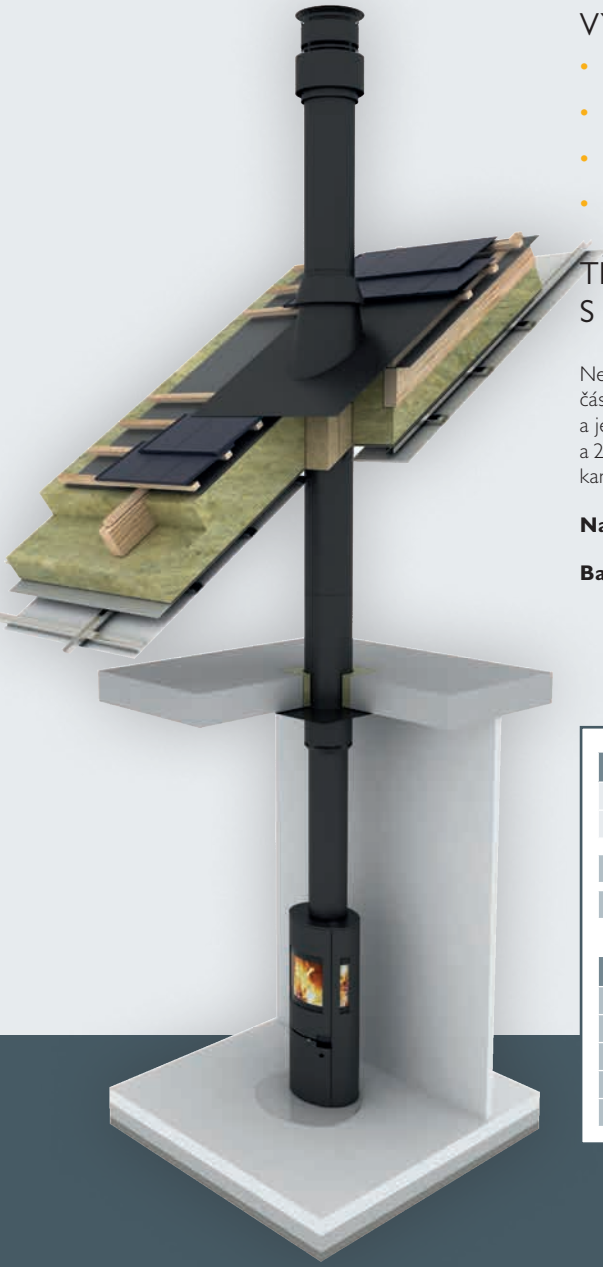

VÝHODY

- bez použití vnějších statických spon
- dvojí funkce - odvod spalin a přívod vzduchu
- lehká konstrukce bez nutnosti základu
- ideální ve spojení s kamny Schiedel SIRIUS

TŘÍVRSTVÝ NEREZOVÝ DESIGNOVÝ KOMÍNOVÝ SYSTÉM S PŘÍVODEM VZDUCHU KE SPOTŘEBIČI

Nerezový třívrstvý komínový systém, konstruovaný pro odvod spalin a přívod spalovacího vzduchu z horní části komínového tělesa. Vhodný pro pevná paliva. Lehká konstrukce, bez nutnosti základu, velmi rychlá a jednoduchá montáž. V závislosti na typu spotřebiče a výšce komína je možné si vybrat z průměrů 150 a 200 mm. Izolace 25 mm - PMSA 25 nebo 50 mm - PMSA 50. Komínový systém zvlášť vhodný pro krbová kamna Schiedel SIRIUS.

Nabízené průměry: PMSA 25, 50: 150 a 200 mm.

Barvy RAL: černá - RAL 9005 (šedá - RAL 7043 , bílá - RAL 9003 jako ATYP)

Technická data pro Schiedel PMSA				
Třída nerezové oceli:	ČSN 1.4521			
Zatřídění dle EN 1856 - 1:	více technický list			
PMSA 25	EN 1856 – T450 N1 D V2 – L99050 G75 NM			
PMSA 50	EN 1856 – T450 N1 D V2 – L99050 G50 NM			
PERMETER SMOOTH AIR	PMSA 25		PMSA 50	
světlý ø (mm)	150	200	150	200
tloušťka stěny (mm)	0,6	0,6	0,6	0,6
tloušťka pláště (mm)	0,6	0,6	0,6	0,6
tloušťka izolace (mm)	25	25	50	50
vnější Ø pláště s 1 izolací	250	300	-	-
vnější Ø pláště se 2 izolacemi	-	-	300	350

SCHIEDEL
PERMETER SMOOTH AIR

Schiedel PERMETER SMOOTH AIR

Charakteristika:	Izolovaný komínový systém Pro odvod spalin a současný přívod spalovacího vzduchu k uzavřeným spotřebičům na pevná paliva
Instalace:	Interiér
Palivo:	Pevná paliva
Teplotní třída:	PMSA 25 ≤ 600 °C PMSA 50 ≤ 600 °C
Odolnost při vyhoření:	Ano
Provoz:	Podtlak (N1 ≤ 40 Pa)
	Suchý
Materiál vnitřní vložky:	1.4521 (AISI 444)
Materiál pláště:	komaxitovaná pozinkovaná ocel
Vnější vzhled:	• černá (RAL 9005S) • šedá (RAL 7043S)*, bílá (RAL 9003S)* jako ATYP (mícháno pro Schiedel) • broušený povrch (z 1.4301) * tepelná odolnost barvy do 250 °C po dobu 30 min., po uplynutí této doby může dojít ke změně pigmentu barvy. * změna pigmentu barvy nemá vliv na požární odolnost komínového tělesa, prosím dbejte pokynů výrobce spotřebiče ohledně dávky paliva a jeho kvality
Tepelná izolace:	**PMSA 25** - pevná izolace tl. 25 mm s povrchem z Al folie **PMSA 50** - pevná izolace tl. 50 mm s povrchem z Al folie Další pevná izolace z minerální vlny, bez povrchové úpravy na vnitřním povrchu vnějšího pláště
Objemová hmotnost izolace:	128 kg/m^3
Tepelný odpor:	PMSA 25 = 0,37 m^{2}K/W PMSA 50 = 0,54 m^{2}K/W při 200 °C s Ø200 mm
Střední drsnost vložky:	1,0 mm dle ČSN EN 13384-1
Výška nad poslední podporou:	• 2,0 m (Ø150 - Ø200) se sponami
Vzdálenost mezi bočním podepřením:	• 3,0 m (Ø150 - Ø200)

PMSA 25

PMSA 50

ROZSAH PRŮMĚRŮ:

	Permeter Smooth Air 25		Permeter Smooth Air 50	
Vnitřní průměr:	150	200	150	200
Vnější průměr:	250	300	300	350
Síla vnitřní vložky:	0,6 mm			
Síla vnějšího pláště:	0,6 mm			
Hmotnost (kg/m):	7,7	9,6	11,1	13,5

CERTIFIKÁTY A ZATŘÍDĚNÍ

PERMETER SMOOTH AIR – Systémové komíny		
0036 – CPD – 91236 – 034	Výroba: Teplice (CZ)	**CE zatřídění EN 1856-1:**
PMSA 25		T600 – N1 – D – V3 – L50050 – G75 T600 – N1 – D – V2 – L99050 – G75 T450 – N1 – D – V3 – L50050 – G75 T450 – N1 – D – V2 – L99050 – G75 T400 – N1 – D – V3 – L50050 – G75 T400 – N1 – D – V2 – L99050 – G75
PMSA 50		T600 – N1 – D – V3 – L50050 – G50 T600 – N1 – D – V2 – L99050 – G50 T450 – N1 – D – V3 – L50050 – G50 T450 – N1 – D – V2 – L99050 – G50 T400 – N1 – D – V3 – L50050 – G50 T400 – N1 – D – V2 – L99050 – G50

Obr. 1: Instalace vnější plně provětrávána

Vzdálenost od hořlavých materiálů:

PMSA 25 T450: Ø 150 – Ø 200 = **G75**
PMSA 50 T450: Ø 150 – Ø 200 = **G50**
PMSA 50 T600: Ø 150 = **G75**

Obr. 2: Instalace uvnitř nehořlavé šachty
(vzdálenost se vztahuje na vnější stěnu šachty)

Vzdálenost od hořlavých materiálů:

NETESTOVÁNO

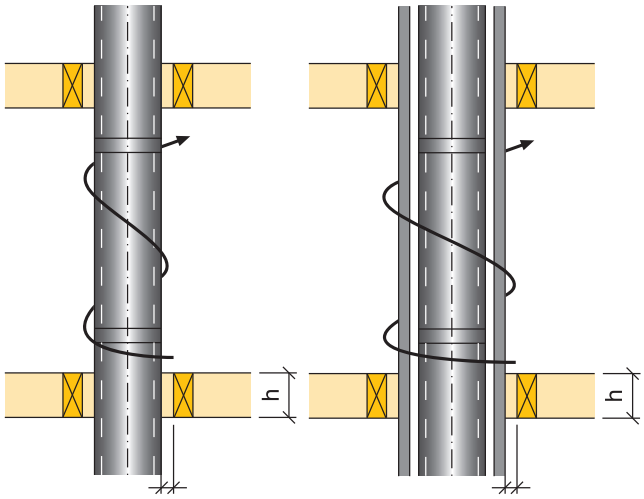

Obr. 1 Obr. 2

ZALOŽENÍ NA STROP

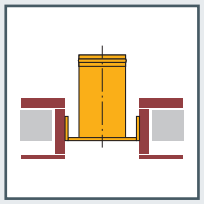

ZALOŽENÍ NA ZEM

Dno s podpěrou

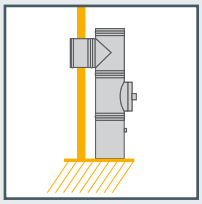

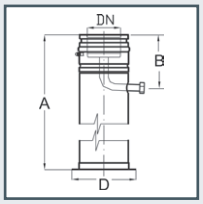

Teleskopický vynášecí díl - horní

Teleskopický vynášecí díl - spodní 500 a 1000

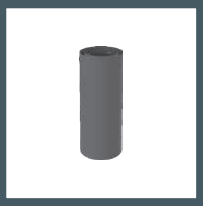

SCHIEDEL
KERASTAR

Schiedel KERASTAR

bit.ly/SchiedelCZ_Kerastar

POUŽITÍ

	Paliva	Spotřebiče
√	Plyn/olej	Kondenzační kotel
√*	Plyn/olej	Běžný kotel
√	Uhlí	Kotel
√	Dřevo	Kotel
√	Dřevo	Kamna
√	Dřevo	Krbová vložka, krb
√	Pelety	Kotel , Kamna
√	Biomasa	Kotel

** pouze podtlak*

VLASTNOSTI

- ODOLNÝ VŮČI VYHOŘENÍ
- ODOLNÝ VŮČI KOROZI
- PRO VŠECHNY TYPY PALIV A SPOTŘEBIČŮ
- RYCHLÁ MONTÁŽ
- PRO PODTLAKOVÝ PROVOZ
- ÚSPORA MÍSTA
- BEZ NUTNOSTI ZÁKLADU
- PRO INTERIÉRY A EXTERIÉRY
- NÍZKÁ HMOTNOST
- ATRAKTIVNÍ VZHLED

CAD

Vysvětlivky viz str. 51

Charakteristika:	Univerzální lehký vícevrstvý komín s isostatickou keramickou vložkou a nerezovým pláštěm.
Instalace:	Bytová výstavba, průmysl, rekonstrukce, dodatečná stavba. Vnitřní i fasádní.
Palivo:	Pevná paliva, plyn, olej
Teplotní třída:	≤ 600 °C
Odolnost při vyhoření:	Ano
Provoz:	Podtlak (N1 ≤ 40 Pa)
	• suchý, třída D (plyn, topný olej, pevná paliva) • mokrý, třída W (plyn, topný olej), nekondenzační spotřebiče
Materiál vnitřní vložky:	Isostatická keramická, hrdlové spoje
Materiál pláště:	Nerezová ocel 1.4301, Tloušťka 0,4 - 0,6 mm, lesklá
Tepelná izolace:	Minerálně vláknitá izolace 60 mm, 120 kg/m^3
Tepelný odpor:	0,92 m^{2}K/W
Střední drsnost vložky:	1,5 mm podle ČSN EN 13384-1
Výška nad poslední podporou:	• ≤ 2,5 m se statickým zajištěním (Ø140 - 400 mm)
Vzdálenost mezi bočním podepřením:	• Max 3,0 m

ROZSAH PRŮMĚRŮ:

Vnitřní průměr:	140	160	180	200	250	300	400
Vnější průměr:	276	298	318	342	395	451	551
Tl. vnitřní vložky (mm):	6,5	7,0	7,0	8,5	10,0	11,0	12,0
Tl. izolace:	60 mm						
Síla vnějšího pláště:	0,4 mm					0,6 mm	
Hmotnost (kg/m):	20,0	22,0	24,0	28,0	30,0	41,0	55,0

Schiedel KERASTAR

CERTIFIKÁTY A ZATŘÍDĚNÍ

KERASTAR - Systémový komín s pálenými / keramickými vložkami odolný při vyhoření sazí:	
CE Certifikát EN 13063-1:	**CE Označení EN 13063-1:**
1085 – CPR – 0255 Výroba: Teplice (CZ)	T400 – N1 – D3 – G XX* T600 – N1 – D3 – G XX*

* *vzdálenost od hořlavých materiálů závisí na průměru a typu instalace*

KERASTAR - Systémový komín s pálenými / keramickými vložkami odolný při mokrém provozu:	
CE Certifikát EN 13063-2:	**CE Označení EN 13063-2:**
1085 – CPR – 0256 Výroba: Teplice (CZ)	T200 – N1 – W2 – O XX*

* *vzdálenost od hořlavých materiálů závisí na průměru a typu instalace*

Obr. 1: Instalace vnější plně provětrávána

Vzdálenost od hořlavých materiálů:

T400: Ø 140 – Ø 300 = **G50**
Ø 400 = **G75**

T600: Ø 140 – Ø 300 = **G50**
Ø 400 = **G75**

Obr. 2: Instalace v izolované neprovětrávané konstrukci stropu

Vzdálenost od hořlavých materiálů:

T200:	Ø 140 – Ø 300 =	**O30**	pro h ≤ 200 mm
T400:	Ø 140 – Ø 300 =	**G50**	pro h ≤ 200 mm
	Ø 140 – Ø 300 =	**G100**	pro 200 < h ≤ 400 mm
	Ø 140 – Ø 300 =	**G120**	pro 400 < h ≤ 600 mm
T600:	Ø 140 – Ø 300 =	**G50**	pro h ≤ 200 mm

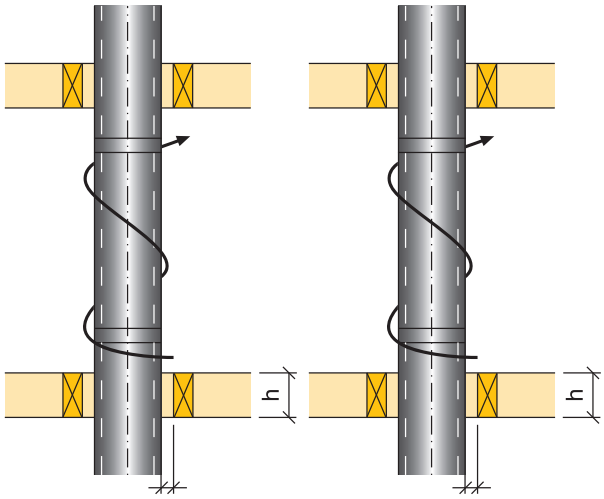

Obr. 1 Obr. 2

SCHIEDEL
KERASTAR

Schiedel KERASTAR

Montážní rozměry při uložení komínu na svislou konstrukci

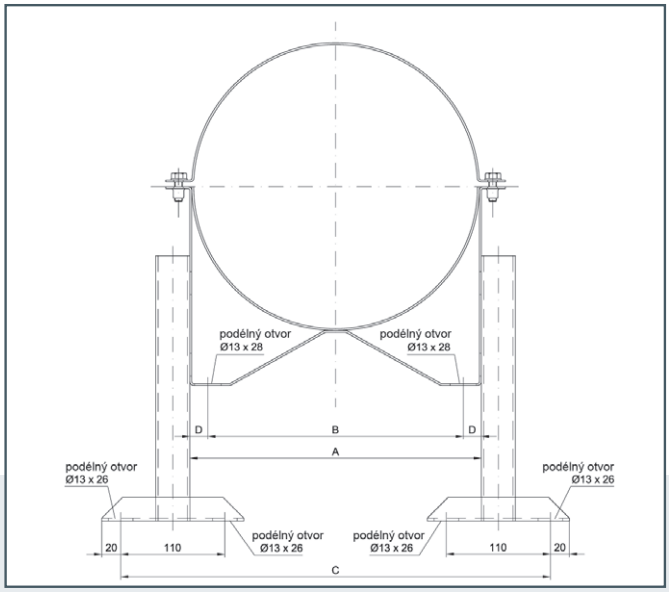

Rozměry u pevného lůžka s prodloužením							
Ø	140	160	180	200	250	300	400
A	280,4	302,4	322,4	346,4	401,4	460,4	560,4
B	235,4	257,4	277,4	301,4	356,4	415,4	515,5
C	422,4	444,4	464,4	488,4	543,4	602,4	702,5
D	22,5	22,5	22,5	22,5	22,5	22,5	22,5

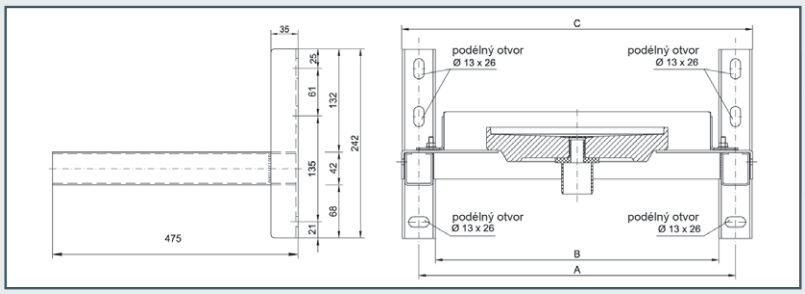

Rozměry při založení komínu na svislou konstrukci pomocí patní konzoly Typ 475							
Ø	140	160	180	200	250	300	400
A	346	366	386	406	461	521	621
B	302	322	342	362	417	477	577
C	390	410	430	450	505	565	665

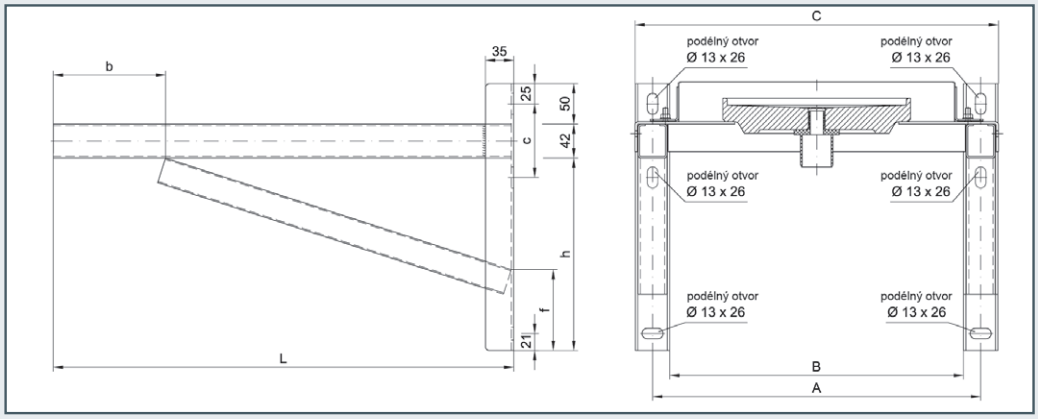

Typ = L	H	b	c	f
570	238	139	91	100
620	238	189	91	100
720	238	289	91	100
820	288	390	91	70
1004	288	390	91	70
1120	338	364	91	70
1304	358	428	120	70
1504	678	398	120	70

Rozměry při založení komínu na svislou konstrukci pomocí patní konzoly Typ 570 až Typ 1004							
Ø	140	160	180	200	250	300	400
A	346	366	386	406	461	521	621
B	302	322	342	362	417	477	577
C	390	410	430	450	505	565	665

SCHIEDEL
KERASTAR

Schiedel KERASTAR

Výška připojení

MONTÁŽ NA VODOROVNOU KONSTRUKCI

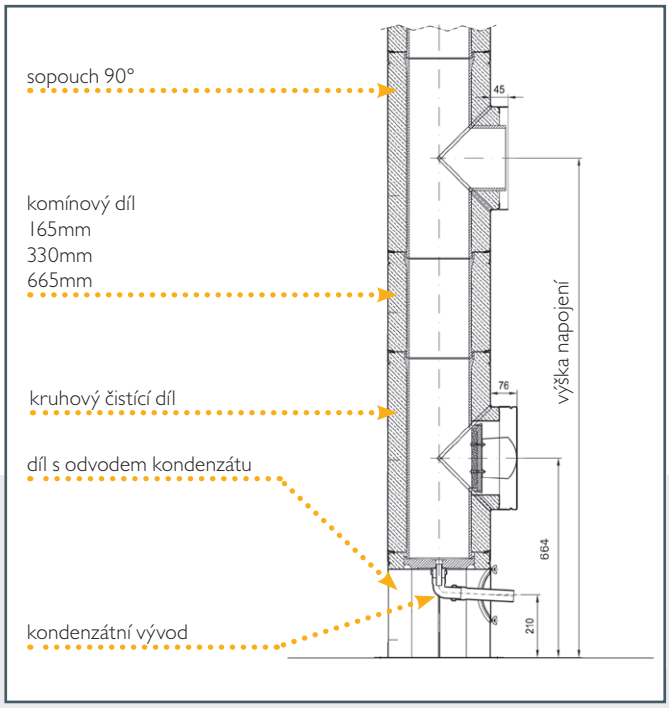

MONTÁŽ NA SVISLOU KONSTRUKCI

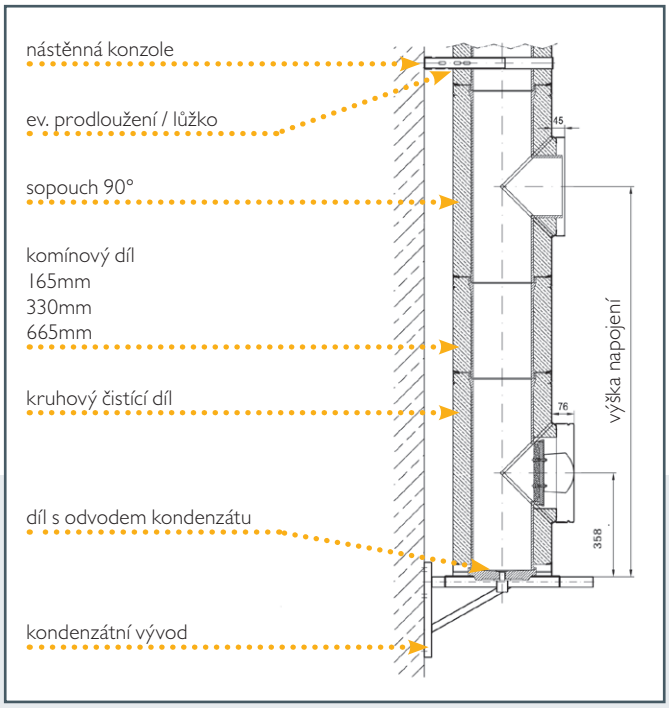

Výška připojení při montáži na vodorovnou konstrukci							
vložka Ø	140	160	180	200	250	300	400
bez vložek	1330	1330	1330	1330	1330	1330	1330
vložka 165 mm	1496	1496	1496	1496	1496	1496	1496
vložka 330 mm	1661	1661	1661	1661	1661	1661	1661
vložka 665 mm	1996	1996	1996	1996	1996	1996	1996

Výška připojení při montáži na svislou konstrukci							
vložka Ø	140	160	180	200	250	300	400
bez vložek	1024	1024	1024	1024	1024	1024	1024
vložka 165 mm	1190	1190	1190	1190	1190	1190	1190
vložka 330 mm	1355	1355	1355	1355	1355	1355	1355
vložka 665 mm	1690	1690	1690	1690	1690	1690	1690

ZALOŽENÍ NA ZEM

Dno s podpěrou

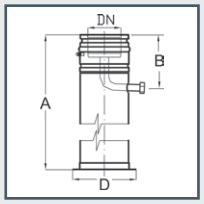

Dno s odvodem kondenzátu

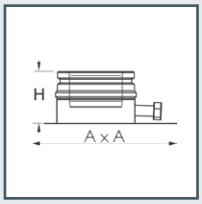

ZALOŽENÍ NA ZEĎ

Konzola
+ dno s odvodem

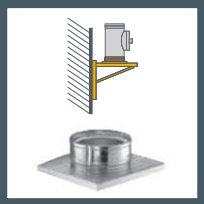

Konzola
+ vynášecí díl

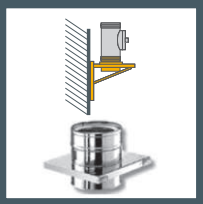

Konzola
+ vynášecí díl + dno

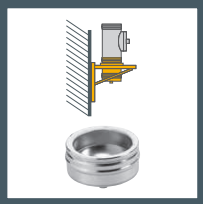

Konzola
+ vynášecí díl + koleno

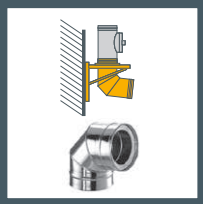

SCHIEDEL
KERASTAR

Schiedel KERASTAR

Statická doporučení

Při výšce do 1,5 m nad posledním ukotvením není třeba dalších statických opatření

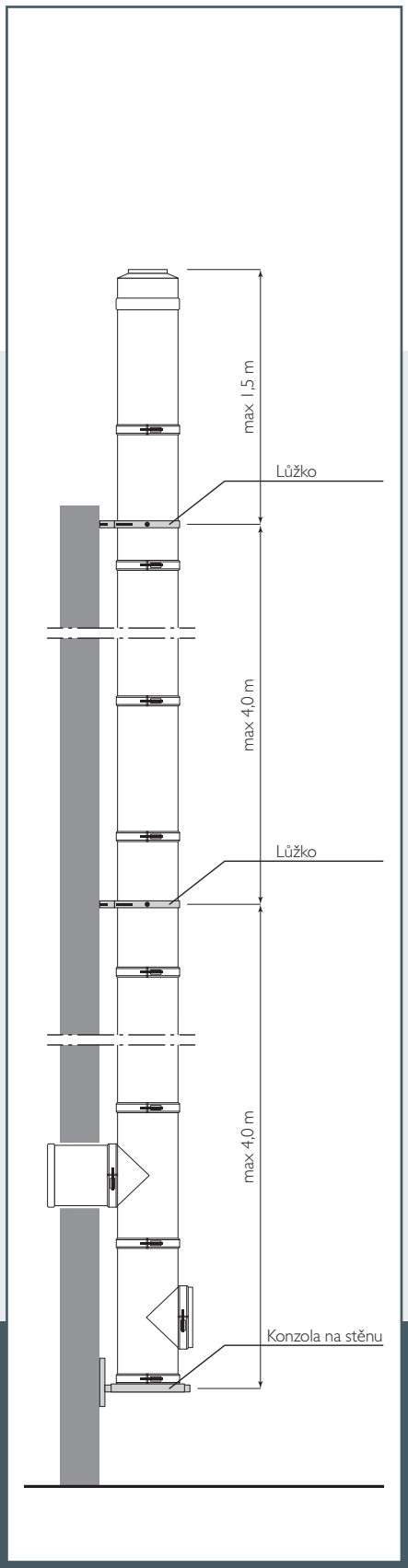

Při výšce do 2,0 m nad posledním ukotvením je třeba použít statickou sponu na nejbližší spoj nad a pod poslední ukotvení.

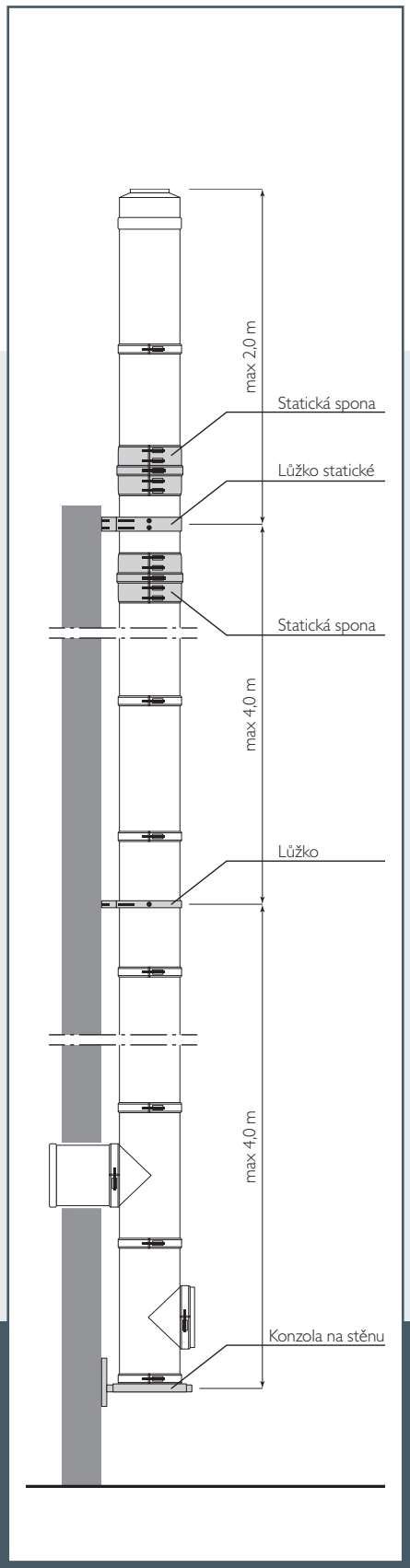

Při výšce do 2,5 m nad posledním ukotvením je třeba použít statickou sponu na nejbližší spoj nad a pod poslední ukotvení a další statické spony tak, aby nezajištěná volná výška byla max. 1,5 m

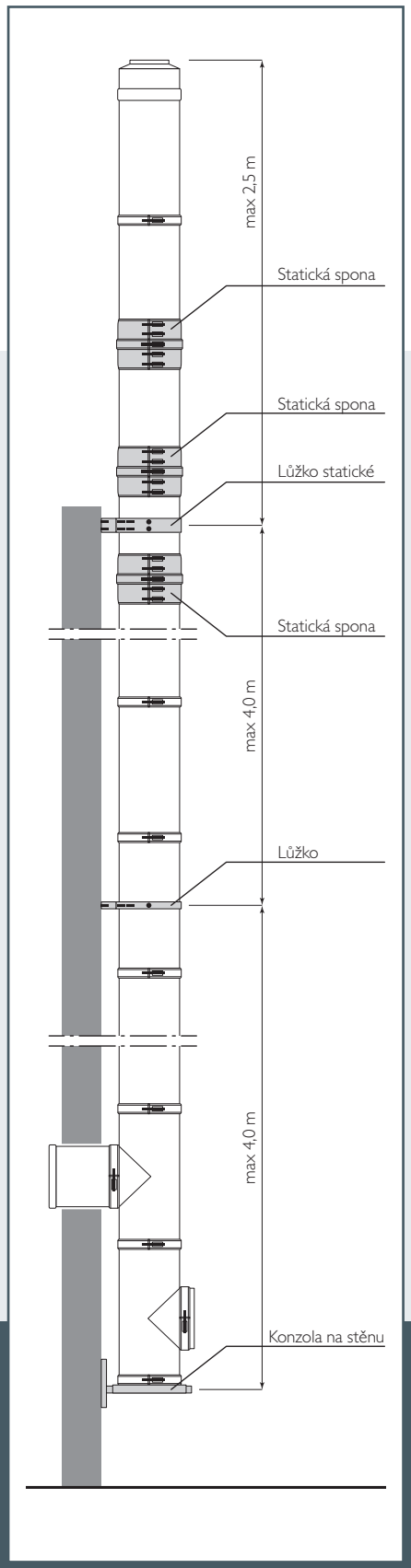

SCHIEDEL
PŘÍSLUŠENSTVÍ

Schiedel VERMIS

Sada pro bezpečné napojení parozábrany na nerezové komíny Schiedel ICS a PERMETER

- VERMIKULITOVÝ MATERIÁL - LEHCE OPRACOVATELNÝ POMOCÍ PILKY NA KOV NEBO NA DŘEVO.
- ZE 4 SEGMENTŮ - JEDNODUCHÉ SPOJENÍ POMOCÍ TMELU (SOUČÁST BALENÍ).
- ČTVERCOVÝ PŮDORYS - SNADNÉ VYTVOŘENÍ OTVORU VE STROPNÍ, STŘEŠNÍ NEBO STĚNOVÉ KONSTRUKCI.
- V PŘÍPADĚ POTŘEBY LZE SEŘÍZNOUT PODLE SKLONU STŘECHY.
- PRO VNITŘNÍ PRŮMĚRY NEREZOVÝCH KOMÍNŮ 150, 180 A 200 MM.

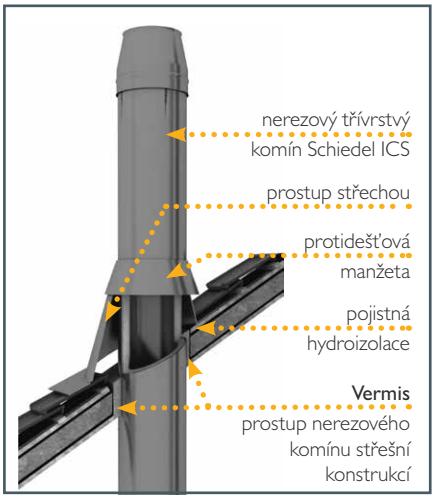

světlý Ø v cm		15	18	20	15	18	20
Sada VermiS		VermiS 25 pro ICS 25			VermiS 50 pro ICS 50		
	SAP objednací znak	152165	152166	152167	152167	152168	152169
	hmotnost (kg)	12,5	14,5	16,5	16,5	18,5	20,5
	výška (cm)	40,0	40,0	40,0	40,0	40,0	40,0

Sada VermiS obsahuje: 4 ks díly VermiS, 1 ks kartuše spojovacího tmelu, 2 m páska se sponou, 8 ks spojovací vruty, montážní návod

Náhradní díly (2 ks)		VermiS 25 pro ICS 25			VermiS 50 pro ICS 50		
	SAP objednací znak	152170	152171	152172	152172	152173	152174
	hmotnost (kg)	3,0	3,5	4,0	4,0	4,5	5,0
	výška (cm)	40,0	40,0	40,0	40,0	40,0	40,0

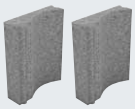

Spojovací tmel 1 ks	SAP objednací znak	152175

Při použití vermikulitového prostupu VermiS musí být dodržen předepsaný odstup hořlavých konstrukcí od pláště komínu podle typu a použitého zatřídění. Díly musí být chráněny před přímým působením vody.

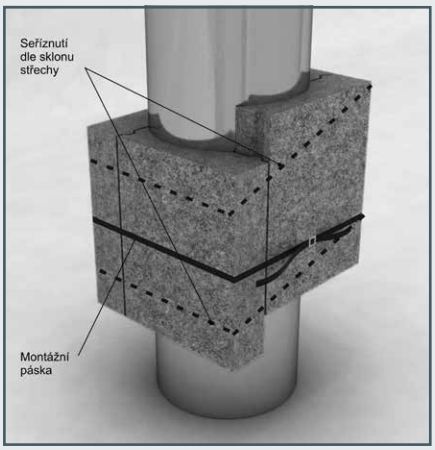

Komínový systém	Teplotní třída	Vzdálenost od hořlavých materiálů (1)	Výška prostupu	Vzdálenost od hořlavých materiálů (2)
ICS25, Permeter 25	T400	5 cm	≤20,0 cm	10,0 cm
			≤40,0 cm	15,0 cm
			≤60,0 cm	20,0 cm
ICS50, Permeter 50	T400	2,5 cm	≤20,0 cm	5,0 cm
			≤40,0 cm	10,0 cm
			≤60,0 cm	12,0 cm

(1) Vzdálenost v provětrávané mezeře

(2) Vzdálenost v izolovaném prostupu v závislosti na jeho tloušťce

Podrobně viz Technické listy jednotlivých komínových systémů – www.schiedel.cz

Schiedel IGNIS PROTECT

Bezpečný průchod stěnou z hořlavých materiálů

- BEZPEČNÝ PRŮCHOD STĚNOU Z HOŘLAVÝCH MATERIÁLŮ
- SPOLEHLIVÉ A PROVĚŘENÉ ŘEŠENÍ
- PRO JEDNO- I DVOUPLÁŠŤOVÉ KOUŘOVODY

tloušťka dílu (mm)	SAP objednací znak	vnější rozměr (cm)	hmotnost (kg)
150	174344	56,5 / 70,0	6,0
200	174345	56,5 / 70,0	8,4
250	174346	56,5 / 70,0	10,5
300	174347	56,5 / 70,0	12,5
350	174348	56,5 / 70,0	15,0
400	174349	56,5 / 70,0	16,7
450	174350	56,5 / 70,0	17,0
500	174351	56,5 / 70,0	17,0
550	174352	56,5 / 70,0	17,0
600	174353	56,5 / 70,0	17,0

Vnější rozměr: š=56,5 cm, v= 70,0 cm
Tloušťka se volí v závislosti na tloušťce stěny (150, 200, 250, 300, 350, 400, 450, 500).

IGNIS PROTECT Ultra
pro vnitřní Ø kouřovodu 110, 130, 150 a 180 mm

SCHIEDEL
PŘÍSLUŠENSTVÍ

MANŽETA HOT SCHOTT

Jednoduché a funkční utěsnění prostupu komínu

- vyvinuté pro nízkoenergetické a pasivní objekty
- použití při nutnosti splnění Blower door testu
- dvě varianty: pro sklon 0-30°, <45°
- variabilní řešení pro více průměrů
- teplotní odolnost manžety do 250°C
- vyrobeno z pružného teplotně stabilního silikonu
- jednoduché napojení manžety na parozábranu nebo difuzní fólii pomocí samolepicí fólie
- vhodné pro všechny typy nerezových komínů
- neslouží pro připojení kouřovodu

	sklon střechy	rozměr fólie AxA	SAP objednací znak
Hot Schott RGD 200-220	0°-30°	400x400	174196
Hot Schott RGD 250-270	0°-30°	580x580	174106
Hot Schott FRGD 200-220	<45°	400x400	174197
Hot Schott FRGD 250-270	<45°	580x580	174107

RGD 0-30°

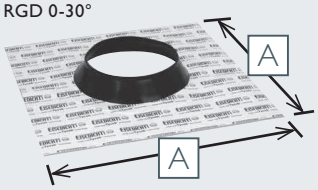

FRGD <45°

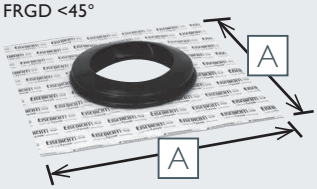

POUŽITÍ U JEDNOTLIVÝCH SYSTÉMŮ

		Vnější průměr v mm	RGD 200-220	RGD 250-270	FRGD 200-220 45°	FRGD 250-270 45°
ICS 25						
T200	150	200	●		●	
	180	230	●		●	
	200	250		●		●
ICS 50						
	150	250		●		●
	180	280		●		●
	200	300		●		●
PM 25 + PMS 25						
T200	150	200	●		●	
	180	230	●		●	
	200	250		●		●
PM 50 + PMS 50						
	150	250		●		●
	180	280		●		●
	200	300		●		●
PMSA 25						
	150	250		●		●
	200	300		●		●
PMSA 50						
	150	300		●		●
	200	350				

PROTECT BOX

Bezpečný průchod stropní a střešní konstrukcí

Díl pro vytvoření nehořlavého prostupu komínu střešními nebo stropními konstrukcemi. Je určen pro nerezové dvouplášťové komíny ICS, PERMETER, PERMETER SMOOTH, PERMETER SMOOTH AIR.

Protect box				
SAP objednací kód	121342	177796	121343	143251
vnitřní průměr (cm)	25,5	28,5	30,5	35,5
vnější průměr (cm)	46	49	46	50
tloušťka (cm)	10	10	7,5	7,5
výška (cm)	70	70	70	70
hmotnost (kg)	11,3	11,3	9,9	11,0

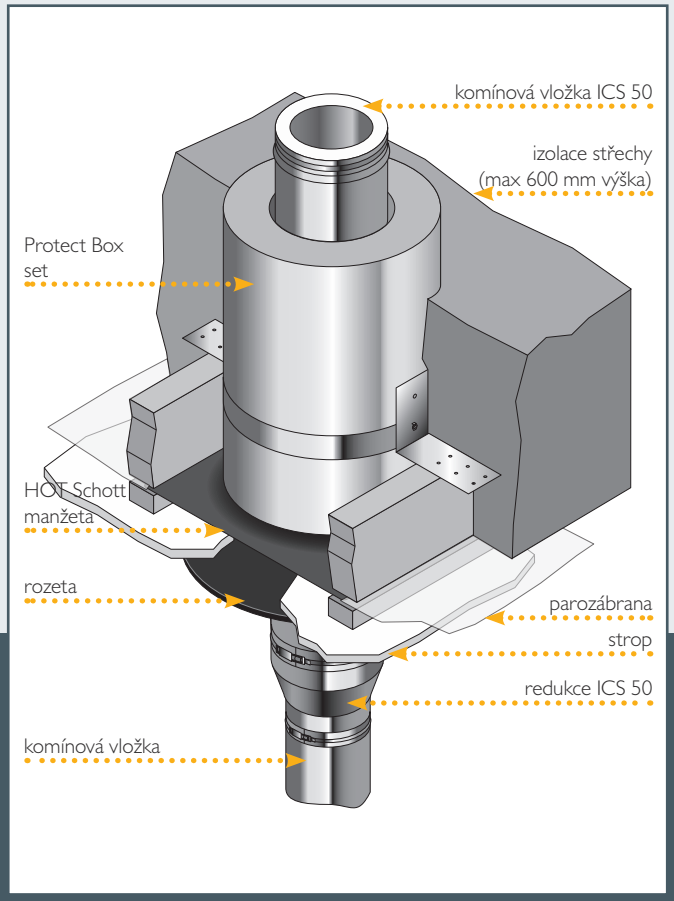

SCHIEDEL

WDS

Schiedel WDS

Bezpečný a bezproblémový prostup stěnou, stropem, střechou

Prostup Schiedel WDS se používá pro průchod vícevrstvého kouřovodu od tepelného spotřebiče stěnou, stropem nebo střechou z hořlavých nebo nehořlavých materiálů. Prostup WDS je testovaný do teploty spalin 400°C, což bez problémů pokryje všechny standardní tepelné spotřebiče.

VYTVÁŘÍ TĚSNÝ A BEZPEČNÝ PROSTUP KOUŘOVODU STĚNOU, STROPEM NEBO STŘECHOU.

VŠEOBECNÉ INFORMACE:

- Rychlá a jednoduchá instalace
- Optimalizované pro novou instalaci, renovaci a dodatečnou montáž
- Malý, kompaktní rozměr
- Schválené pro teplotu spalin až do 400 °C
- Přizpůsobitelné pro jednotlivé tloušťky stěn, stropů a střech
- Rychlé a bezpečné spojení se strukturou přilehlých konstrukcí
- Umožňuje postavit těsnou stavbu v nízkoenergetickém a pasivním standardu s bezpečným napojením izolačních vrstev
- Pro třívrstvé nerezové kouřovody – Schiedel ICS nebo PERMETER
- Vnitřní průměr kouřovodu Ø80 – Ø250 mm (tloušťka izolační vrstvy 25 mm – ICS25)
- Vnější rozměry:
- 430x430 / 480x480 / 530x530 mm
- K dodaní v délkách 400/600 mm
- Délka je následně upravitelná podle potřeby (zkrácení na přesnou tloušťku stěny)

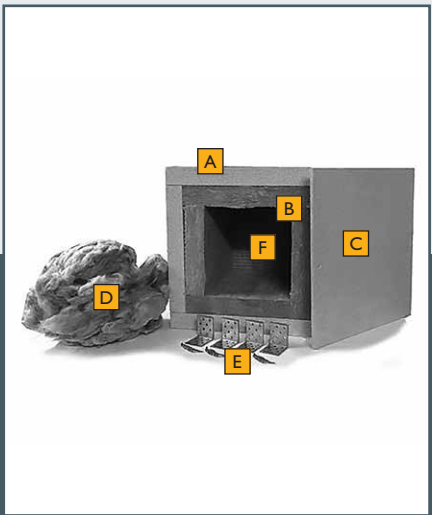

NULOVÝ ODSTUP HOŘLAVÝCH KONSTRUKCÍ OD VNĚJŠÍHO POVRCHU WDS PRVKU - ZATŘÍDĚNÍ G0:

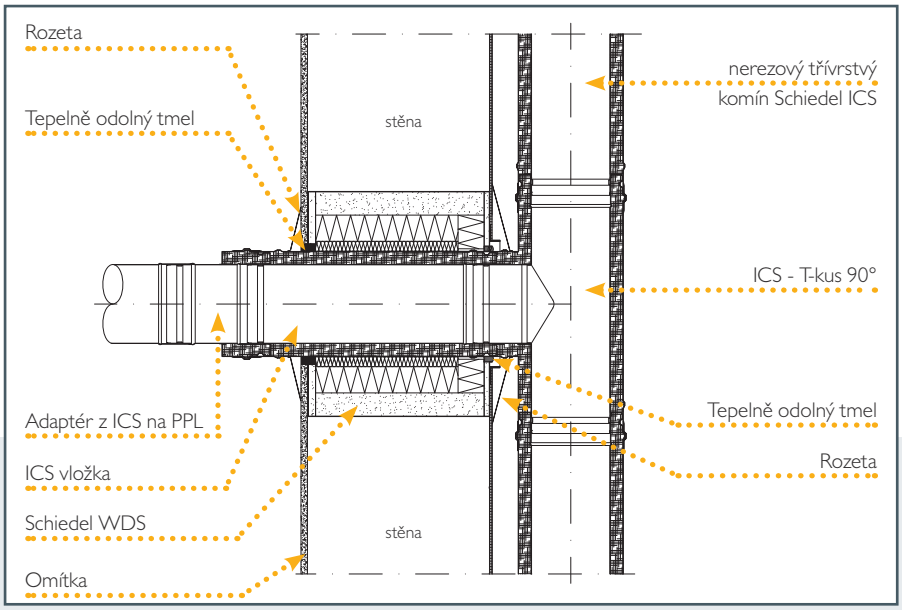

OBSAHEM BALENÍ JE:

- **A** Protipožární panely (tloušťka stěny 45 mm)
- **B** Desky z minerální vlny (tloušťka stěny 50 mm)
- **C** Čelní kryt z protipožárních panelů (tloušťka stěny 10 mm)
- **D** Volná minerální vlna (na vyplnění prostupu - okolo kouřovodu)
- **E** 4 montážní konzoly včetně šroubů
- **F** Uzavírací deska z minerální vlny (tloušťka 50 mm)

WDS Modul 1 - Stavební délka 400 mm			
Vhodné pro ICS/PM/PMS průměr pláště Ø	do 200	230 - 250	280 - 300
Objednací kód SAP	**152713**	**152714**	**152715**
Vnější rozměr (mm)	430 x 430	480 x 480	530 x 530
Vnitřní rozměr (mm)	240 x 240	290 x 290	340 x 340
Stavební délka (mm)	400	400	400
Hmotnost (kg)	21,00	24,00	27,00

WDS Modul 2 - Stavební délka 600 mm			
Vhodné pro ICS/PM/PMS průměr pláště Ø	do 200	230 - 250	280 - 300
Objednací kód SAP	**152716**	**152717**	**152718**
Vnější rozměr (mm)	430 x 430	480 x 480	530 x 530
Vnitřní rozměr (mm)	240 x 240	290 x 290	340 x 340
Stavební délka (mm)	600	600	600
Hmotnost (kg)	31,50	36,00	40,50

Větší koncová deska			
Vhodné pro ICS/PM/PMS průměr pláště Ø	80-150	180-200	230-250
Objednací kód SAP	**152725**	**152726**	**152727**
Vnější rozměr (mm)	630x630	680x680	730x730
Hmotnost (kg)	6	7	8

Schiedel ICS ZERO

Jednoduché a funkční řešení prostupu komínu

PROČ ICS ZERO?

- RYCHLÁ A JEDNODUCHÁ INSTALACE
- OPTIMALIZOVANÉ PRO NOVOU INSTALACI, RENOVACI A DODATEČNOU MONTÁŽ
- TESTOVANÉ V EXTRÉMNÍCH PODMÍNKÁCH (1000°C A SIMULACI VYHOŘENÍ SAZÍ)
- UMOŽŇUJE POSTAVIT TĚSNOU STAVBU V NÍZKOENERGETICKÉM A PASIVNÍM STANDARDU S BEZPEČNÝM NAPOJENÍ IZOLAČNÍCH VRSTEV.

Schiedel **ICS ZERO** je řešení prostupu pro dřevěné střechy určené pro dvouplášťové nerezové komínové systémy: díky výjimečné tepelné izolaci a speciální technologii výstavby můžete s Schiedel **ICS ZERO** zaručit průchod komínem v přímém kontaktu s dřevěnými trámy a hořlavé materiály bez rizika požáru střechy.

Testováno v extrémních podmínkách (tepelný šok při 1000°C a simulace požáru sazí po dobu 30 minut), kdy je schopen odolat velmi vysokým teplotám, což zaručuje výkon a bezpečnost na nejvyšší úrovni. Vhodné jak pro novostavby, tak pro rekonstrukce a renovace.

Lze instalovat v nulové vzdálenosti od dřeva, **ICS ZERO** je ideální pro **DŘEVĚNÉ DOMY**, zelené budovy, domy s vysokou energetickou účinností a pasivní domy. **NEODVÁDÍ TEPLO VĚTRÁNÍM**, proto jej lze upevnit přímo na dřevěnou konstrukci a utěsnit s páskami a bariérami do prostoru, aniž by kolem něj musel být ponechán prostor pro ochranu nebo ventilaci.

Disponuje vnitřním i vnějším pláštěm z nerezové oceli třídy 1.4404, s tloušťkou 0,5/0,6 mm. Tepelná izolace je tvoření z keramických vláken Superwool o tloušťce 125 mm. Maximální tloušťka souvrství hořlavé izolované neprovětrávané konstrukce je 300mm.

ICS ZERO se přizpůsobí jakémukoli typu střechy, jakékoliv tloušťky a sklonu, její polohu lze ve skutečnosti výškově nastavit a lze ji přesně a plynule natáčet v závislosti na úhlu střechy. Kouřovod lze připojit i dodatečně.

Díky vysoké kvalitě izolace ze speciálního keramického vlákna a monolitické struktuře v jediném dokonale izolovaném a absolutně těsném prvku je **ICS ZERO** ideálním řešením pro průchod komínu dřevěnou střechou, protože zajišťuje skutečnou **NULOVOU VZDÁLENOST Z HOŘLAVÝCH MATERIÁLŮ BEZ JAKÉHOKOLI NEBEZPEČÍ POŽÁRU** instalované i v přímém kontaktu s dřevěnými trámy, deskami nebo stěnami.

K dispozici ve dvou verzích:
Výška 750 mm (verze S)
Výška 1000 mm (verze L)

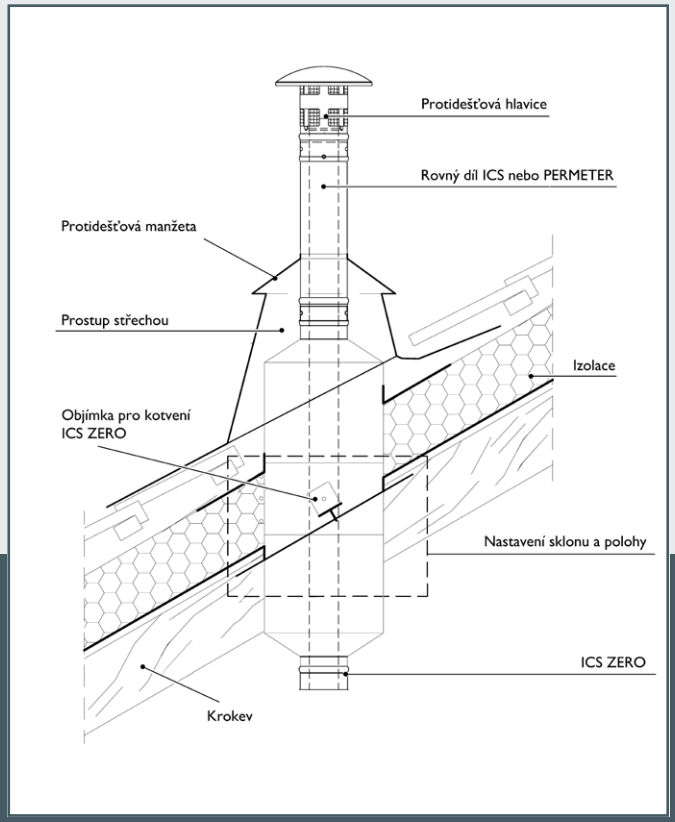

Technická data pro Schiedel ICS ZERO:	
Vnitřní plášť	nerezová ocel 1.4404 tl. 0,5/0,6 v závislosti na průměru
Vnější plášť	nerezová ocel 1.4404 tl. 0,5, leštěný povrch

SCHIEDEL
ICS 5000

Schiedel ICS 5000 25

bit.ly/Schiedel_ICS5000

POUŽITÍ

	Paliva	Spotřebiče
√*	Plyn	
x	Olej	Běžný kotel
x	Uhlí	Kotel
x	Dřevo	Kotel
x	Dřevo	Kamna
x	Dřevo	Krbová vložka, krb
x	Pelety	Kotel , Kamna
x	Biomasa	Kotel
√*	Nafta	Dieselagregát

** suchý provoz*

VLASTNOSTI

- DVOUPLÁŠŤOVÝ SYSTÉM S TEPELNOU IZOLACÍ 25 NEBO 50 MM
- NEREZOVÁ VLOŽKA
- PLYNOVÉ SPOTŘEBIČE, KOGENERAČNÍ JEDNOTKY, DIESELAGREGÁTY
- SUCHÝ PROVOZ
- VYSOKOPŘETLAK ≤ 5000 Pa

BIM

Vysvětlivky viz str. 51

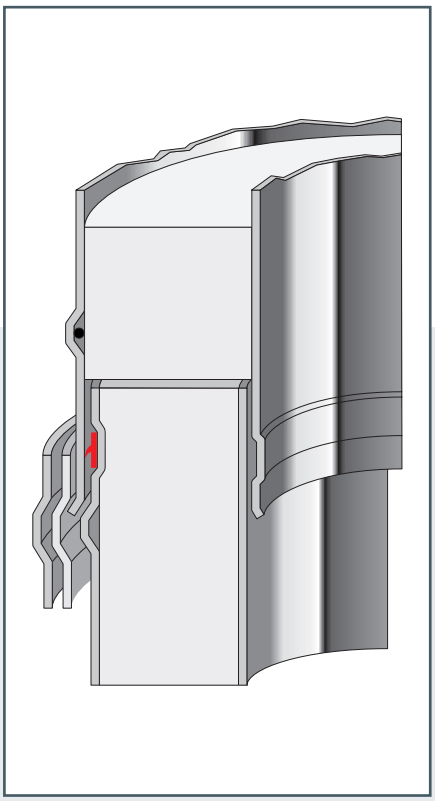

těsnění na vnitřní vložce instalované **pouze při použití pro T200 H1 W*

Charakteristika:	Třísložkový vysokopřetlakový komínový systém, určený pro odvod spalin od plynových spotřebičů, kogeneračních jednotek a diesel agregátů.
Instalace:	V interiéru a nebo exteriéru budov.
Palivo:	Plyn, topný olej
Teplotní třída:	≤ 600 °C
Odolnost při vyhoření:	Ne
Provoz:	Vysokopřetlak (H1 ≤ 5000 Pa)
	suchý provoz (plyn, topný olej)
Materiál vnitřní vložky:	1.4404 (316L)
Materiál pláště:	1.4301 (304)
Vnější vzhled:	• lesk (standard) • matný lesk
Tepelná izolace:	Superwool Plus blanket
Objemová hmotnost izolace:	96 kg/m^3
Tepelný odpor:	0,37 m^{2}K/W měřeno při 200 °C a Ø200 mm
Střední drsnost vložky:	1,0 mm dle ČSN EN 13384-1
Výška nad poslední podporou:	• 3,0 m (Ø80 - Ø250) • 2,5 m (Ø300) • 2,0 m (Ø350 - Ø700)
Vzdálenost mezi bočním podepřením:	• 4,0 m (Ø80 - Ø300) • 3,0 m (Ø350 - Ø700)

ROZSAH PRŮMĚRŮ:

Vnitřní průměr:	80	100	130	150	180	200	230	250	300	350	400	450	500	600
Vnější průměr:	130	150	180	200	230	250	280	300	350	400	450	500	550	650
Síla vnitřní vložky:	0,5 mm (1,0 mm volitelný)										0,6 mm (1,0 mm volitelný)			
Síla vnějšího pláště:	0,5 mm								0,5 mm					0,5 mm
Hmotnost (kg/m):	3,5	4,2	5,21	5,9	6,9	7,6	8,6	9,3	11,8	13,6	16,5	18,4	22,4	25,9

SCHIEDEL
ICS 5000

Schiedel ICS 5000 25

CERTIFIKÁTY A ZATŘÍDĚNÍ

ICS 5000 25 – Systémové komíny:		
CE číslo certifikátu EN 1856-1:		CE zatřídění EN 1856-1:
0036 – CPD – 91236 – 027	Výroba: Teplice (CZ)	T600 – H1 – D – V3 – L50050 – OXX*
0036 – CPD – 9195 – 027 rev.01	Výroba: Washington (UK)	T600 – H1 – D – V2 – L99050 – OXX*

** vzdálenost od hořlavých materiálů závisí na průměru a typu instalace*

Obr. 1: Instalace vnější plně provětrávána

Vzdálenost od hořlavých materiálů:

T600: Ø 80 – Ø 300 = **O75**
Ø 350 – Ø 450 = **O112,5**
Ø 130 – Ø 350 = **O150**

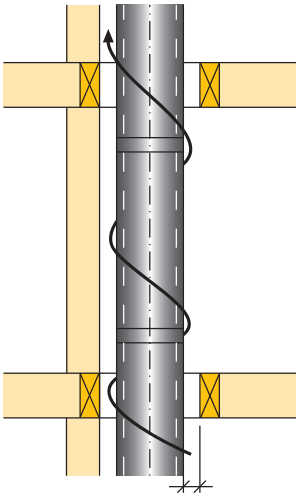

Obr. 1

ICS 5000 25 - Kouřovod:		
CE číslo certifikátu EN 1856-2:		CE certifikace EN 1856-2:
0036 – CPR – 91236 – 038 rev. 01	Výroba: Teplice (CZ)	T450 – H1 – D – V3 – L50050 – G100 M
0036 – CPR – 9195 – 038 rev. 01	Výroba: Washington (UK)	T450 – H1 – D – V2 – L99050 – G100 M

Obr. 2: Instalováno jako horizontální kouřovod

Vzdálenost od hořlavých materiálů:

T450: Ø 80 – Ø 300 = **G100**

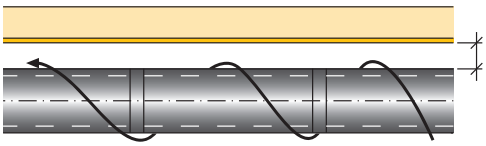

Obr. 2

SCHIEDEL

ICS 5000

Schiedel ICS 5000 50

Charakteristika:	Třísložkový vysokopřetlakový komínový sy-stém, určený pro odvod spalin od plynových spotřebičů, kogeneračních jednoteka diesel agregátů.
Instalace:	V interiéru a nebo exteriéru budov.
Palivo:	Plyn, topný olej
Teplotní třída:	≤ 600 °C
Odolnost při vyhoření:	Ne
Provoz:	Vysokopřetlak (H1 ≤ 5000 Pa)
	suchý provoz (plyn, topný olej)
Materiál vnitřní vložky:	1.4404 (316L)
Materiál pláště:	1.4301 (304)
Vnější vzhled:	• lesk (standard) • matný lesk
Tepelná izolace:	Superwool Plus blanket
Objemová hmotnost izolace:	96 kg/m^3
Tepelný odpor:	0,59 m^{2}K/W měřeno při 200 °C a Ø200 mm
Střední drsnost vložky:	1,0 mm dle ČSN EN 13384-1
Výška nad poslední podporou:	• 3,0 m (Ø80 - Ø250) • 2,5 m (Ø300) • 2,0 m (Ø350 - Ø700)
Vzdálenost mezi bočním pode-přením:	• 4,0 m (Ø80 - Ø300) • 3,0 m (Ø350 - Ø700)

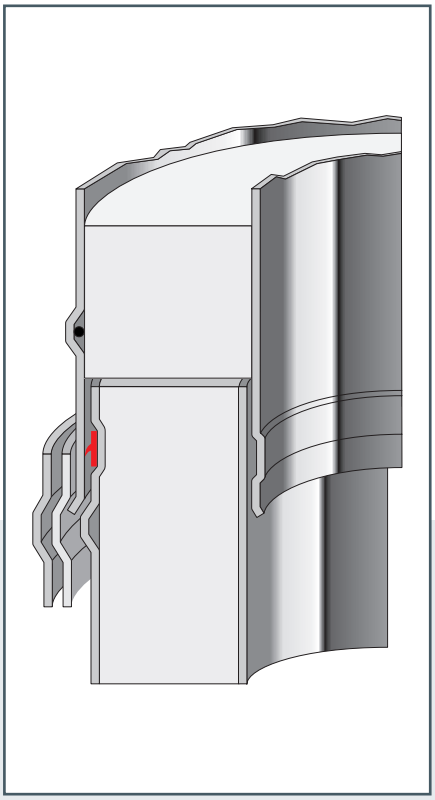

těsnění na vnitřní vložce instalované **pouze při použití pro T200 H1 W*

ROZSAH PRŮMĚRŮ:

Vnitřní průměr:	80	100	130	150	180	200	250	300	350	400	450	500	600
Vnější průměr:	180	200	230	250	280	300	350	400	450	500	550	600	700
Síla vnitřní vložky:	0,6 mm standard (1,0 mm volitelný)												
Síla vnějšího pláště:	0,5 mm						0,6 mm					0,7 mm	
Hmotnost (kg/m) s vložkou 0,6 mm	5,6	6,5	7,8	8,7	10	10,9	14	16,3	18,7	21	23,4	27,2	32,1
Hmotnost (kg/m) s vložkou 1 mm	-	-	-	10,3	11,9	13	16,6	19,5	22,3	25,2	28	32,4	38,4

SCHIEDEL
ICS 5000

Schiedel ICS 5000 50

CERTIFIKÁTY A ZATŘÍDĚNÍ

ICS 5000 50 – Systémové komíny:		
CE číslo certifikátu EN 1856-1:		CE zatřídění EN 1856-1:
0036 – CPD – 91236 – 027	Výroba: Teplice (CZ)	T600 – H1 – D – V3 – L50050 – OXX*
0036 – CPD – 9195 – 027 rev.01	Výroba: Washington (UK)	T600 – H1 – D – V2 – L99050 – OXX*

** vzdálenost od hořlavých materiálů závisí na průměru a typu instalace*

Obr. 1: Instalace vnější plně provětrávána

Vzdálenost od hořlavých materiálů:

T600: Ø 80 – Ø 300 = **O50**
Ø 350 – Ø 450 = **O75**
Ø 130 – Ø 350 = **O100**

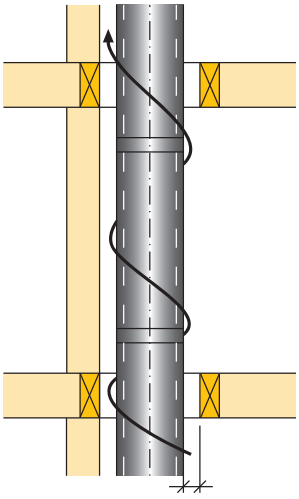

Obr. 1

ICS 5000 50 - Kouřovod:		
CE číslo certifikátu EN 1856-2:		CE certifikace EN 1856-2:
0036 – CPR – 91236 – 036	Výroba: Teplice (CZ)	T450 – H1 – D – V3 – L50050 – G100 M
0036 – CPR – 9195 – 036	Výroba: Washington (UK)	T450 – H1 – D – V2 – L99050 – G100 M

Obr. 2: Instalováno jako horizontální kouřovod

Vzdálenost od hořlavých materiálů:

T450: Ø 80 – Ø 300 = **G100**

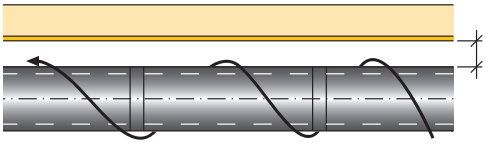

Obr. 2

SCHIEDEL
ICS 5000

Schiedel ICS 5000 25

Skladebné rozměry

Světlý Ø v mm			80	100	130	150	180	200	230	250	300	350	400	450	500	600	700
Koleno 15°																	
viz vyobrazení vpravo		A	293	293	313	313	313	313	313	313	313	352	429	448	468	507	552
		B	39	39	41	41	41	41	41	41	41	46	56	59	62	67	73
Koleno 30°																	
viz vyobrazení vpravo		A	297	297	306	315	371	371	390	390	399	526	537	556	575	631	687
		B	80	80	82	85	100	100	105	105	107	141	144	149	154	169	184
Koleno 45°																	
viz vyobrazení vpravo		A	340	340	357	357	365	391	408	425	481	516	594	628	662	731	799
		B	141	141	148	148	151	162	169	176	199	214	246	260	274	303	331
Koleno 85°																	
viz vyobrazení vpravo		A	380	376	402	443	437	450	480	500	552	609	976	1000	1024	1072	1120
		B	349	345	369	406	400	412	440	458	506	558	894	916	938	982	1026
Koleno 90°																	
viz vyobrazení vpravo		A	296	315	345	366	410	420	452	468	518	572	936	958	980	1024	1082
		B	296	315	345	366	410	420	452	468	518	572	936	958	980	1024	1082
T-kus s kolenem 45°																	
viz vyobrazení vpravo		A	304	327	404	404	405	455	473	496	567	624	725	785	844	963	1068
		B	334	354	449	448	456	515	513	541	595	668	773	833	892	1016	1121
Koleno 15° s rovným dílem																	
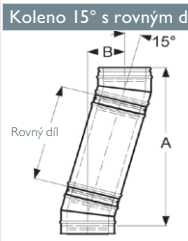	Rovný díl	A	1216	1216	1236	1236	1236	1236	1236	1236	1236	1275	1352	1371	1391	1430	1475
	995	B	286	286	288	288	288	288	288	288	288	293	303	306	309	314	320
	Rovný díl	A	733	733	753	753	753	753	753	753	753	792	869	888	908	947	992
	455	B	157	157	159	159	159	159	159	159	159	164	174	177	180	185	191
	Rovný díl	A	491	491	511	511	511	511	511	511	511	550	627	646	666	705	750
	205	B	92	92	94	94	94	94	94	94	94	99	109	112	115	120	126
	Rovný díl	A	443	443	463	463	463	463	463	463	463	502	579	598	618	657	702
	155	B	79	79	81	81	81	81	81	81	81	86	96	99	102	107	113
Koleno 30° s rovným dílem																	
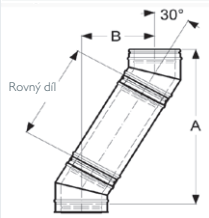	Rovný díl	A	1124	1124	1133	1142	1198	1198	1217	1217	1226	1353	1364	1383	1402	1458	1514
	955	B	558	558	560	563	578	578	583	583	585	619	622	627	632	647	662
	Rovný díl	A	691	691	700	709	765	765	784	784	793	920	931	950	969	1025	1081
	455	B	308	308	310	313	328	328	333	333	335	369	372	377	382	397	412
	Rovný díl	A	475	475	484	493	549	549	568	568	577	704	715	734	753	809	865
	205	B	183	183	185	188	203	203	208	208	210	244	247	252	257	272	287
	Rovný díl	A	431	431	440	449	505	505	524	524	533	660	671	690	709	765	821
	155	B	159	158	160	163	178	178	183	183	185	219	222	227	232	247	262
Koleno 45° s rovným dílom																	
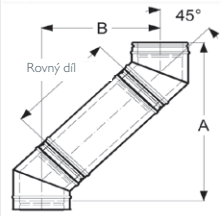	Rovný díl	A	1015	1015	1032	1032	1040	1066	1083	1100	1156	1191	1269	1303	1337	1406	1474
	955	B	816	816	823	823	826	837	844	851	874	889	921	935	949	978	1006
	Rovný díl	A	662	662	679	679	687	713	730	747	803	838	916	950	984	1053	1121
	455	B	463	463	470	470	473	484	491	498	521	536	568	582	596	625	653
	Rovný díl	A	485	485	502	502	510	536	553	570	626	661	739	773	807	876	944
	205	B	286	286	293	293	296	307	314	321	344	359	391	405	419	448	476
	Rovný díl	A	450	450	467	467	475	501	518	535	591	626	704	738	772	841	909
	155	B	251	251	258	258	261	272	279	286	309	324	356	370	384	413	441
Koleno 85° s rovným dílem																	
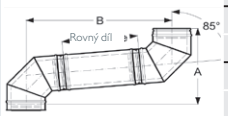	Rovný díl	A	463	459	485	526	520	533	563	583	635	692	1059	1083	1107	1155	1203
	955	B	1300	1296	1320	1357	1351	1363	1391	1409	1457	1509	1845	1867	1889	1933	1977
	Rovný díl	A	420	416	442	483	477	490	520	540	592	649	1016	1040	1064	1112	1160
	455	B	802	798	822	859	853	865	893	911	959	1011	1347	1369	1391	1435	1479
	Rovný díl	A	398	394	420	461	455	468	498	518	570	627	994	1018	1042	1090	1136
	205	B	553	549	573	610	604	616	644	662	710	762	1098	1120	1142	1186	1230
	Rovný díl	A	393	389	415	456	450	463	493	513	565	622	989	1013	1037	1085	1133
	155	B	503	499	523	560	554	566	594	612	660	712	1048	1070	1092	1136	1180
Koleno 90° s rovným dílem																	
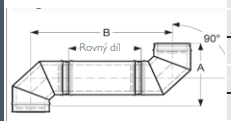	Rovný díl	A	296	315	345	366	410	420	452	468	518	572	936	958	980	1024	1082
	955	B	1251	1270	1300	1321	1365	1375	1407	1423	1473	1527	1891	1913	1935	1979	2037
	Rovný díl	A	296	315	345	366	410	420	452	468	518	572	936	958	980	1024	1082
	455	B	751	770	800	821	865	875	907	923	973	1027	1391	1413	1435	1479	1537
	Rovný díl	A	296	315	345	366	410	420	452	468	518	572	936	958	980	1024	1082
	205	B	501	520	550	571	615	625	657	673	723	777	1141	1163	1185	1229	1287
	Rovný díl	A	296	315	345	366	410	420	452	468	518	572	936	958	980	1024	1082
	155	B	451	470	500	521	565	575	607	623	673	727	1091	1113	1135	1179	1237

Koleno 15°

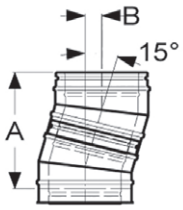

Koleno 30°

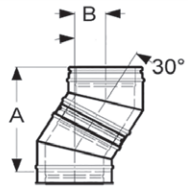

Koleno 45°

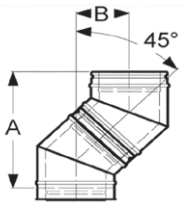

Koleno 85°

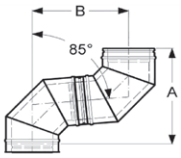

Koleno 90°

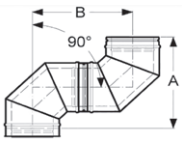

T-kus 45°s kolenem 45°

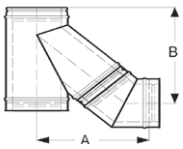

SCHIEDEL
ICS 5000

Schiedel ICS 5000 25

Příklady řešení statického zabezpečení komína

ICS5000 25 Ø80-Ø300

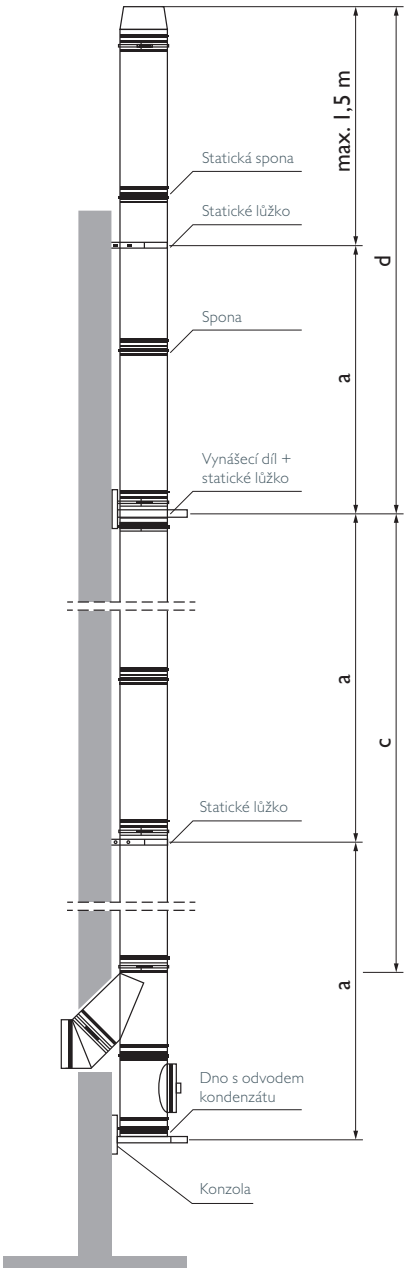

ICS5000 25 Ø350-Ø600

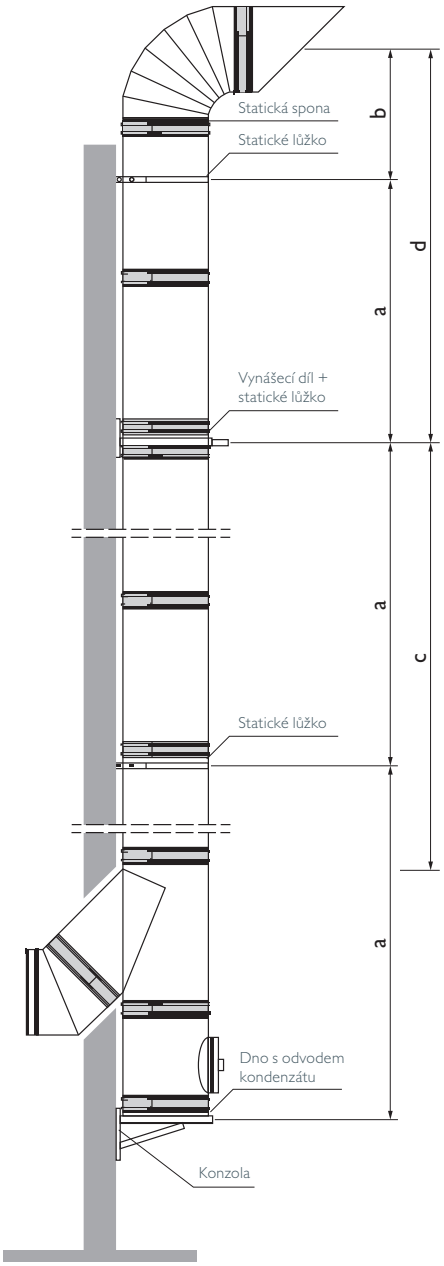

světlý Ø (mm)	80	100	130	150	180	200	230	250	300	350	400	450	500	600
a (m)	4	4	4	4	4	4	4	4	4	3	3	3	3	3
b (m)	1,5	1,5	1,5	1,5	1,5	1,5	1,5	1,5	1,5	1,5	1,5	1,5	1,5	1,5
c (m)	15	15	15	15	15	15	15	15	15	8	8	8	8	6
d (m)	15	15	15	15	15	15	15	15	15	12	12	12	12	8

SCHIEDEL
ICS 5000

Schiedel ICS 5000 25

Příklady řešení statického zabezpečení komína

MONTÁŽ NA ZEĎ

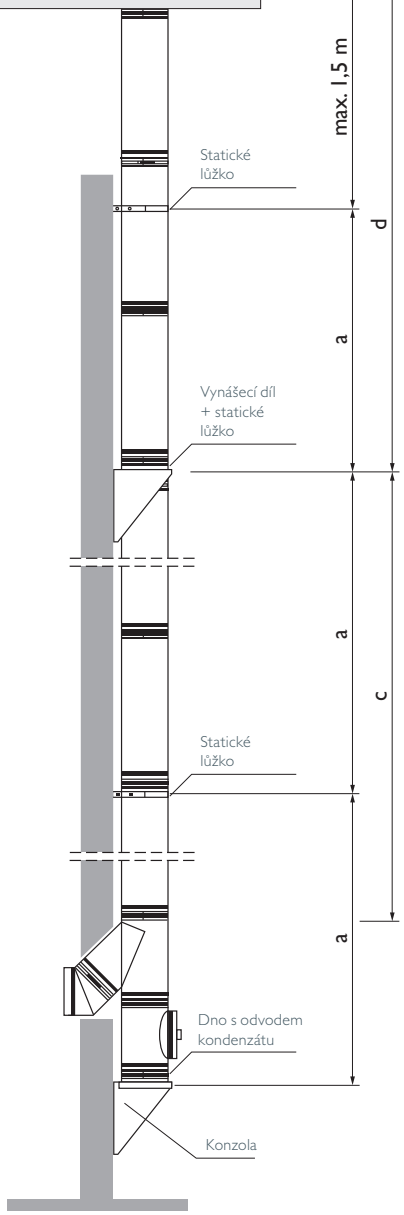

KOMÍNOVÝ ÚHYB

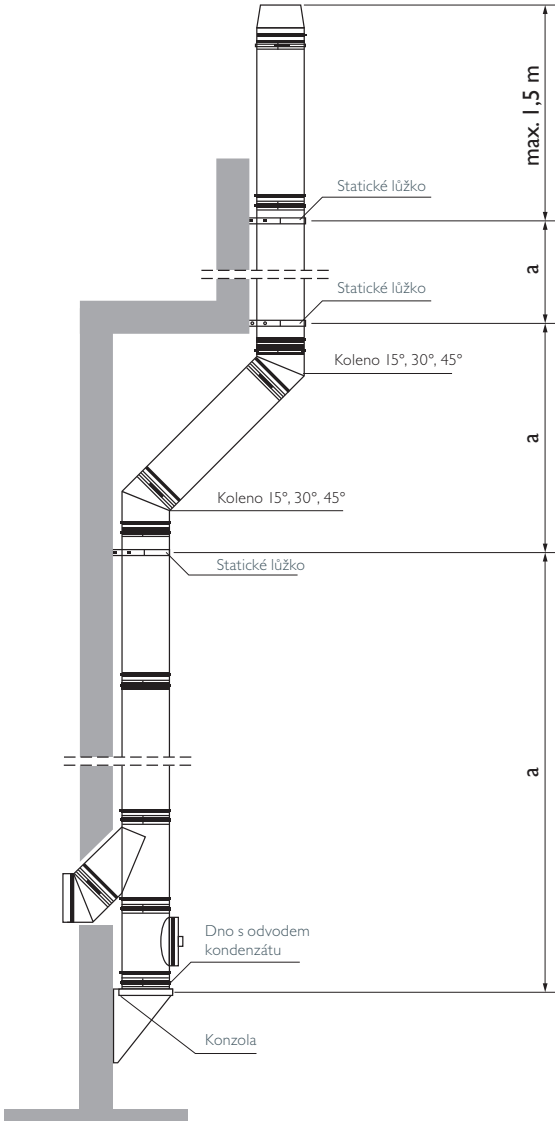

Maximální zatížení (m)	světlý Ø mm	80	100	130	150	180	200	230	250	300	350	400	450	500	600
Dno s odvodem kondenzátu do boku		22	22	22	18	18	18	18	18	18	12	12	12	10	10
Dno s odvodem kondenzátu na desce		15	15	15	15	15	15	15	15	15	12	12	12	10	10
Vynášecí díl		15	15	15	15	15	15	15	15	15	12	12	12	10	10
Teleskopická stolička		18	18	18	18	18	18	18	18	18	6	6	6	4	4
Konzola na zeď		22	22	22	18	18	18	18	18	18	12	12	12	10	10
Lůžko 50 mm		3	3	3	3	3	3	3	3	3	3	3	3	3	3
Lůžko přestavitelné 75-300 mm		3	3	3	3	3	3	3	3	3	3	3	3	3	3
Lůžko pro prodloužení		4	4	4	4	4	4	4	4	4	3	3	3	3	3
Lůžko přestavitelné 60-100 mm		4	4	4	4	4	4	4	4	4	3	3	3	3	3
90° sopouch		22	22	22	18	18	18	18	18	18	6	6	6	6	4
45° sopouch		15	15	15	10	10	10	10	10	10	3	3	3	3	2
Díl s kontrolním otvorem (kruhový)		22	22	22	18	18	18	18	18	18	6	6	6	6	4

SCHIEDEL

ICS 5000

Schiedel ICS 5000 50

Skladebné rozměry

Světlý Ø v mm			130	150	180	200	250	300	350	400	450	500	600	700
Koleno 15°														
viz vyobrazení vpravo		A	315	315	315	334	334	354						
		B	41	41	41	44	44	47						
Koleno 30°														
viz vyobrazení vpravo		A	355	373	373	392	411	448	467	556	575	612	668	724
		B	95	100	100	105	110	120	125	149	154	164	179	194
Koleno 45°														
viz vyobrazení vpravo		A	376	393	427	427	461	512	546	628	662	696	765	850
		B	156	163	177	177	191	212	226	260	274	288	317	352
Koleno 85°														
viz vyobrazení vpravo		A	424	450	480	500	552	609	641	852	907	959	1065	1209
		B	388	412	440	458	506	558	588	781	831	878	976	1108
Koleno 90°														
viz vyobrazení vpravo		A	396	420	452	468	518	572	620	830	880	930	1032	1142
		B	396	420	452	468	518	572	620	830	880	930	1032	1142
T-kus s kolenem 45°														
viz vyobrazení vpravo		A	412	456	483	497	556	625	702	785	844	989	1023	1154
		B	455	513	515	539	592	662	762	833	892	1102	1116	1242
Koleno 15° s rovným dílem														
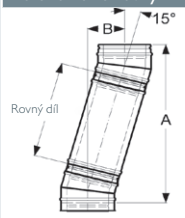	Rovný díl	A	1238	1238	1238	1257	1257	1277						
	995	B	288	288	288	291	291	294						
	Rovný díl	A	755	755	755	774	774	794						
	455	B	159	159	159	162	162	165						
	Rovný díl	A	513	513	513	532	532	552						
	205	B	94	94	94	97	97	100						
	Rovný díl	A	465	465	465	484	484	504						
	155	B	81	81	81	84	84	87						
Koleno 30° s rovným dílem														
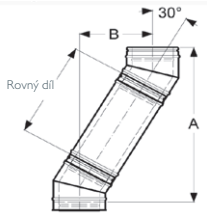	Rovný díl	A	1182	1200	1200	1219	1238	1275	1294	1383	1402	1439	1495	1551
	955	B	573	578	578	583	588	598	603	627	632	642	657	672
	Rovný díl	A	749	767	767	786	805	842	861	950	969	1006	1062	1118
	455	B	323	328	328	333	338	348	353	377	382	392	407	422
	Rovný díl	A	533	551	551	570	589	626	645	734	753	790	846	902
	205	B	198	203	203	208	213	223	228	252	257	267	282	297
	Rovný díl	A	489	507	507	526	545	582	601	690	709	746	802	858
	155	B	173	178	178	183	188	198	203	227	232	242	257	272
Koleno 45° s rovným dílom														
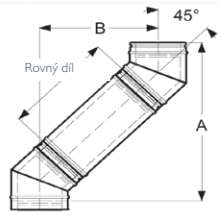	Rovný díl	A	1051	1068	1102	1102	1136	1187	1221	1303	1337	1371	1440	1525
	955	B	831	838	852	852	866	887	901	935	949	963	992	1027
	Rovný díl	A	698	715	749	749	783	834	868	950	984	1018	1087	1172
	455	B	478	485	499	499	513	534	548	582	596	610	639	674
	Rovný díl	A	521	538	572	572	606	657	691	773	807	841	910	995
	205	B	301	308	322	322	336	357	371	405	419	433	462	497
	Rovný díl	A	486	503	537	537	571	622	656	738	772	806	875	960
	155	B	266	273	287	287	301	322	336	370	384	398	427	462
Koleno 85° s rovným dílem														
	Rovný díl	A	507	533	563	583	635	692	724	935	990	1042	1148	1292
	955	B	1339	1363	1391	1409	1457	1509	1539	1732	1782	1829	1927	2059
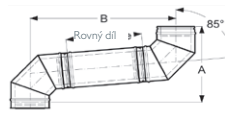	Rovný díl	A	464	490	520	540	592	649	681	892	947	999	1105	1249
	455	B	841	865	893	911	959	1011	1041	1234	1284	1331	1429	1561
	Rovný díl	A	442	468	498	518	570	627	659	870	925	977	1083	1227
	205	B	592	616	644	662	710	762	792	985	1035	1082	1180	1312
	Rovný díl	A	437	463	493	513	565	622	654	865	920	972	1078	1222
	155	B	542	566	594	612	660	712	742	935	985	1032	1130	1262
Koleno 90° s rovným dílem														
	Rovný díl	A	396	420	452	468	518	572	620	830	880	930	1032	1142
	955	B	1351	1375	1407	1423	1473	1527	1575	1785	1835	1885	1987	2097
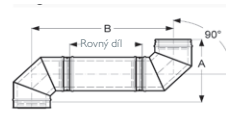	Rovný díl	A	396	420	452	468	518	572	620	830	880	930	1032	1142
	455	B	851	875	907	923	973	1027	1075	1285	1335	1385	1487	1597
	Rovný díl	A	396	420	452	468	518	572	620	830	880	930	1032	1142
	205	B	601	625	657	673	723	777	825	1035	1085	1135	1237	1347
	Rovný díl	A	396	420	452	468	518	572	620	830	880	930	1032	1142
	155	B	551	575	607	623	673	727	775	985	1035	1085	1187	1297

Koleno 15°

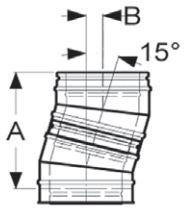

Koleno 30°

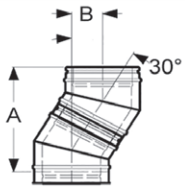

Koleno 45°

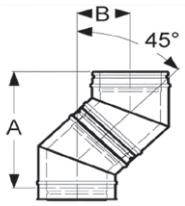

Koleno 85°

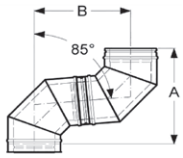

Koleno 90°

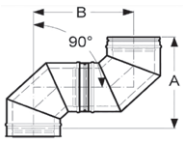

T-kus 45°s kolenem 45°

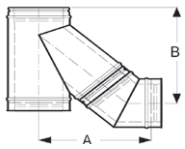

SCHIEDEL
ICS 5000

Schiedel ICS 5000 50

Příklady řešení statického zabezpečení komína

ICS5000 50 Ø130-Ø300

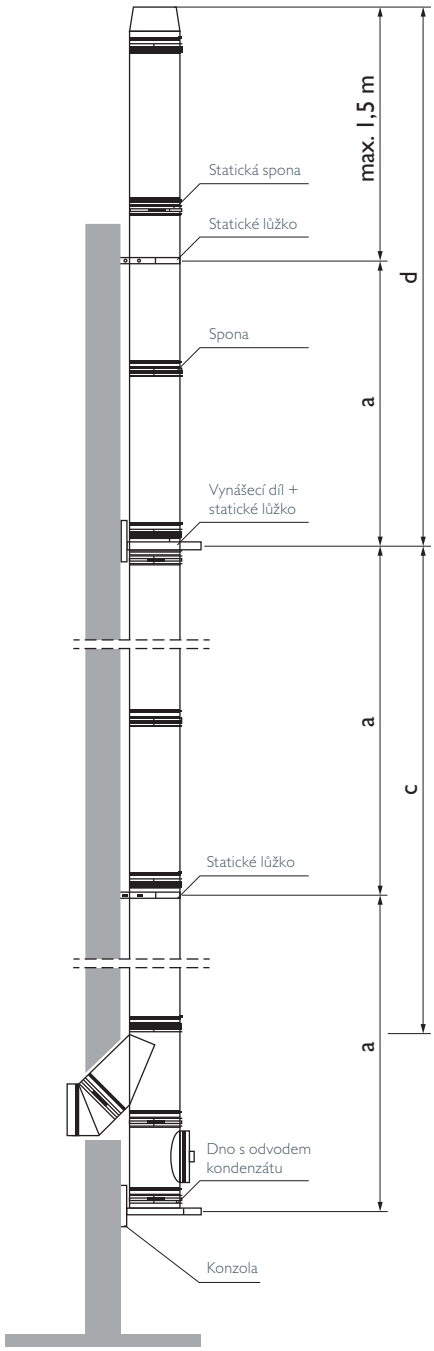

ICS5000 50 Ø350-Ø600

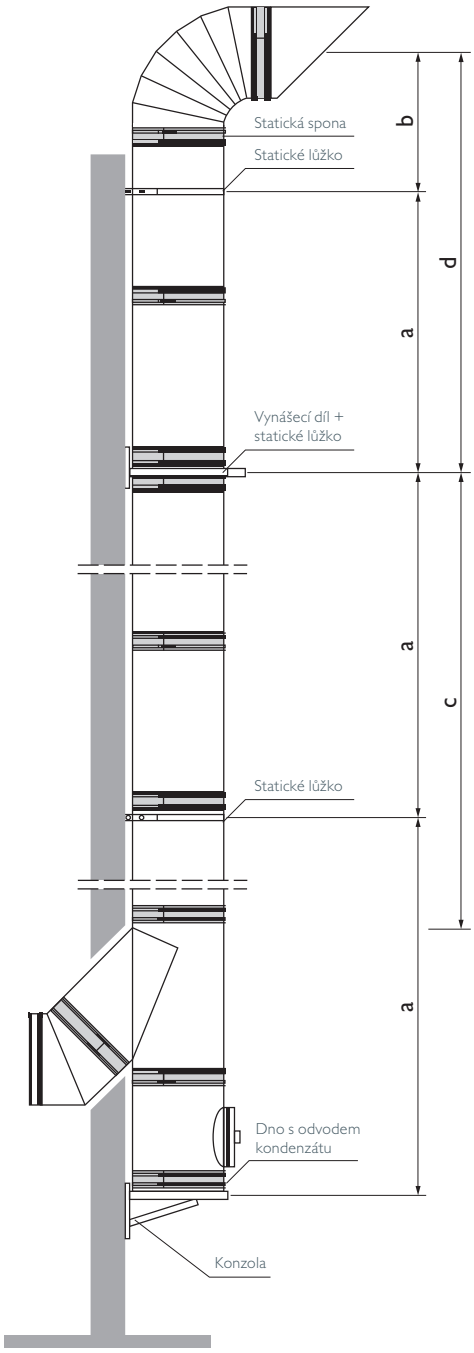

světlý Ø (mm)	130	150	180	200	230	250	300	350	400	450	500	600
a (m)	4	4	4	4	4	4	4	3	3	3	3	3
b (m)	1,5	1,5	1,5	1,5	1,5	1,5	1,5	1,5	1,5	1,5	1,5	1,5
c (m)	15	15	15	15	15	15	15	8	8	8	8	6
d (m)	15	15	15	15	15	15	15	12	12	12	12	8

SCHIEDEL
ICS 5000

Schiedel ICS 5000 50

Příklady řešení statického zabezpečení komína

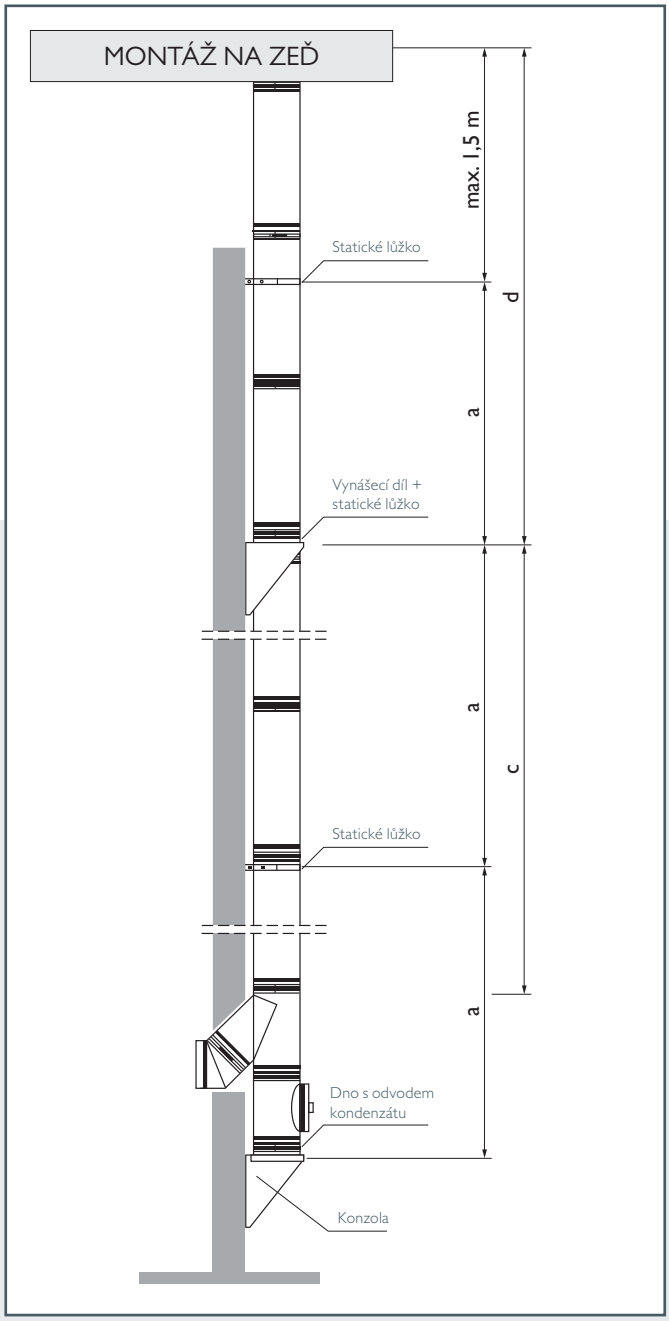

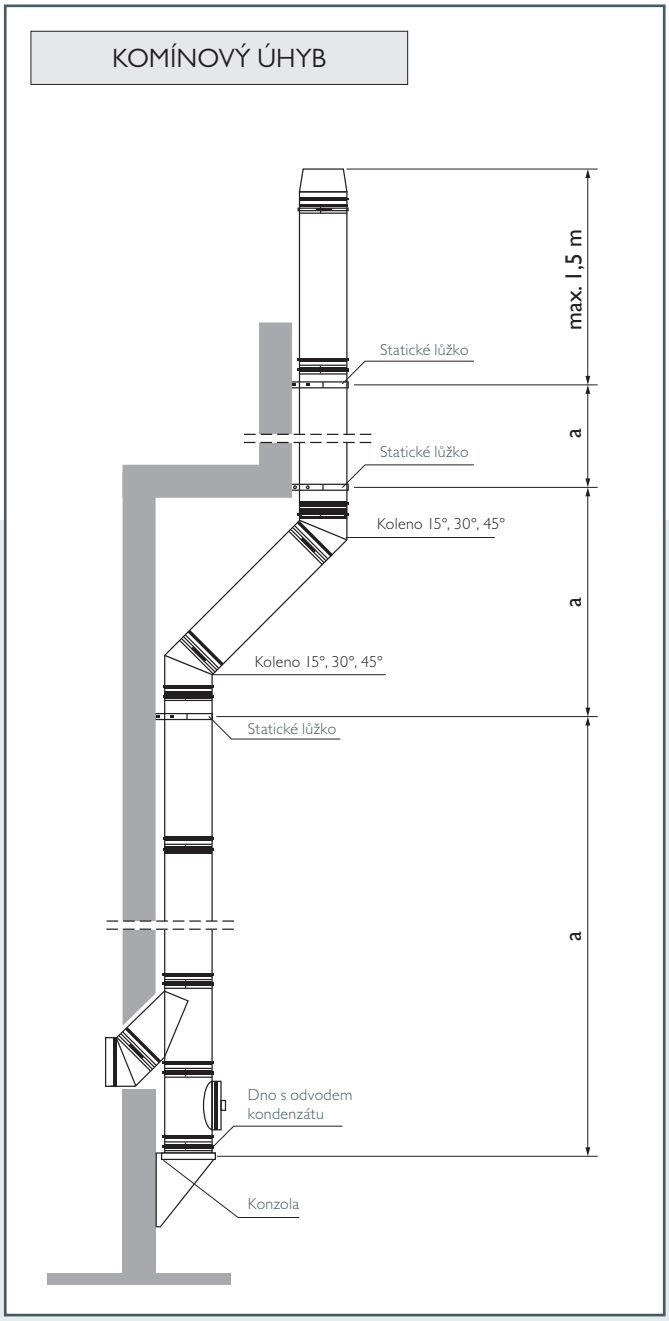

Maximální zatížení (m)	světlý Ø mm	130	150	180	200	230	250	300	350	400	450	500	600
Dno s odvodem kondenzátu do boku		22	18	18	18	18	18	18	12	12	12	10	10
Dno s odvodem kondenzátu na desce		15	15	15	15	15	15	15	12	12	12	10	10
Vynášecí díl		15	15	15	15	15	15	15	12	12	12	10	10
Teleskopická stolička		18	18	18	18	18	18	18	6	6	6	4	4
Konzola na zeď		22	18	18	18	18	18	18	12	12	12	10	10
Lůžko 50 mm		3	3	3	3	3	3	3	3	3	3	3	3
Lůžko přestavitelné 75-300 mm		3	3	3	3	3	3	3	3	3	3	3	3
Lůžko pro prodloužení		4	4	4	4	4	4	4	3	3	3	3	3
Lůžko přestavitelné 60-100 mm		4	4	4	4	4	4	4	3	3	3	3	3
90° sopouch		22	18	18	18	18	18	18	6	6	6	6	4
45° sopouch		15	10	10	10	10	10	10	3	3	3	3	2
Díl s kontrolním otvorem (kruhový)		22	18	18	18	18	18	18	6	6	6	6	4

SCHIEDEL
MF

Schiedel MF

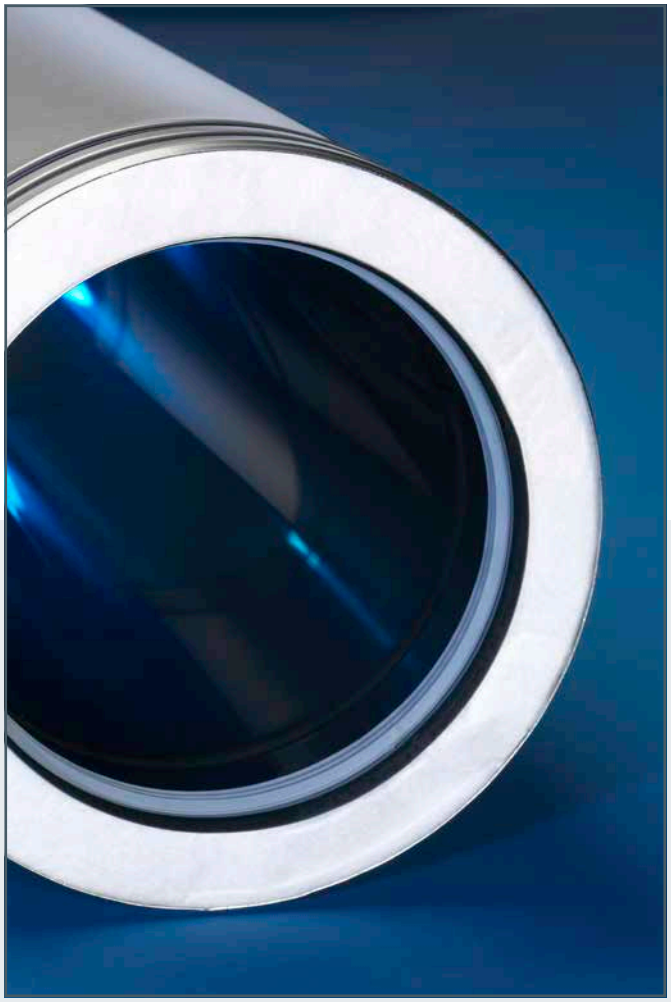

VLASTNOSTI SYSTÉMU

- UNIVERZÁLNÍ SYSTÉMOVÝ KOMÍN / KOUŘOVOD
- VNITŘNÍ I VNĚJŠÍ STĚNA Z VYSOCE KVALITNÍ NEREZOVÉ OCELI
- NEPŘERUŠOVANÁ IZOLACE PO CELÉ VÝŠCE KOMÍNU, ŽÁDNÉ TEPELNÉ MOSTY
- VYSOKÁ TEPELNÁ ROZTAŽNOST
- RYCHLE SESTAVITELNÝ BEZ POUŽITÍ TMELŮ
- KOMPATIBILNÍ SE SYSTÉMEM ME
- VYSOCE KVALITNÍ IZOLACE S VYSOKOU HUSTOTOU
- SILIKONOVÝ KROUŽEK PRO VYSOKÉ TEPLOTY
- KOMÍN ODOLNÝ PŘI VYHOŘENÍ SAZÍ
- IHNED PŘIPRAVENÝ K POUŽITÍ

Schiedel MF je univerzální komínový systém, který je vhodný pro nízké i vysoké teploty, pro vlhký (kondenzační) i suchý provoz v přetlaku i podtlaku. Je odolný při vyhoření sazí. Proto je vhodný pro širokou škálu použití jako např. pro atmosférické plynové kotle, kondenzační kotle, kamna na dřevo, průmyslové pece, velká tepelná zařízení, kamna a kotle na pelety.

Sortiment výrobků zahrnuje i širokou škálu tlumičů.

Systém umožňuje jednoduchý přechod na jednoplášťový systém Schiedel ME.

Nabízené průměry:
MF 100 - 400 mm

Zatřídění dle EN 1856 - 1:							
MF	T200	PI	W	V2	L500XX	O10*	
MF	T200	HI	W	V2	L500XX	O10*	
MF	T450	NI	W	V2	L500XX	O40*	
MF	T450	NI	D	V3	L500XX	G50*	
MF	T600	NI	D	V3	L500XX	G70*	
MF	T450	NI	D	V3	L500XX	G60*	
MF	T400	NI	W	V2	L50050	G00	
MF	T600	NI	W	V2	L50050	G00	

Zatřídění dle EN 1856 - 2:							
MF	T200	PI	W	V2	L500XX	O10	M*
MF	T200	HI	W	V2	L500XX	O10	M*
MF	T450	NI	W	V2	L500XX	O40	M*
MF	T450	NI	D	V3	L500XX	G70	M*
MF	T600	NI	D	V3	L500XX	G100	M*

Technická data pro Schiedel MF:		
Použití		Komín / kouřovod
Typ provozu		Suchý / vlhký
Tlak		Podtlak / přetlak
Max. provozní přetlak		5000 Pa
Provozní teplota		600°C v podtlaku 200°C v přetlaku
Max. povolená teplota		1000°C v podtlaku (max. 30 min) 200°C v přetlaku
Vnitřní vložka	Materiál	AISI 316L/EN 1.4404
	Tloušťka stěny	Ø 100-250: 0,4 mm Ø 300-400: 0,5 mm
Vnější plášť	Materiál	AISI 304/EN 1.4301
	Tloušťka stěny	Ø 100-250: 0,4 mm Ø 300-400: 0,5 mm
Izolace	Typ	Minerální vlna
	Tloušťka	Ø 100-400: 25 mm
Typ paliva		olej / dřevo / uhlí / pelety / plyn
Těsnění	Silikon, Viton, EPDM (v případě, že teplota spalin bude nad 200°C musí být těsnění odstraněné ze spojů ještě před montáží komponentů)	

SCHIEDEL

CLV

Schiedel CLV

tloušťka stěny 0,5 mm

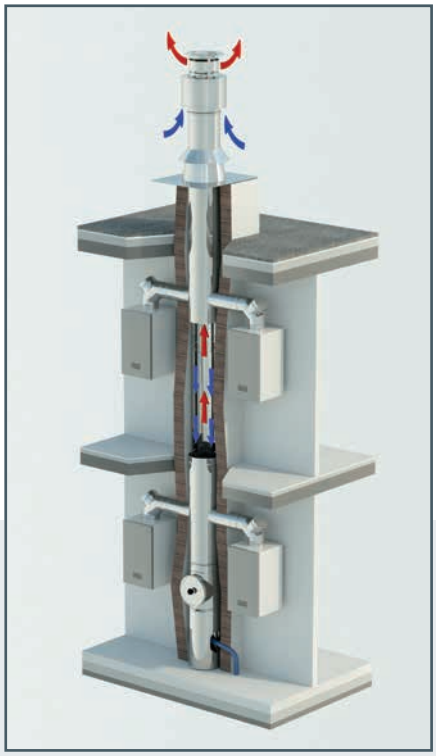

VLASTNOSTI SYSTÉMU

- VHODNÉ PRO SPOLEČNÉ KOMÍNY
- ODOLNÝ PROTI VLHKOSTI - MOKRÝ PROVOZ
- PŘI POUŽITÍ TĚSNĚNÍ VHODNÝ PRO PŘETLAKOVÝ PROVOZ
- PRO PLYNOVÉ SPOTŘEBIČE
- JEDNODUCHÝ PŘECHOD NA JEDNOPLÁŠŤOVÝ SYSTÉM
- VNITŘNÍ I VNĚJŠÍ MONTÁŽ
- VOLNĚ STOJÍCÍ KOMÍNY
- SPOLEČNÉ KOMÍNY, OD VÍCE SPOTŘEBIČŮ

Nabízené průměry: CLV 80 - 230 mm

Technická data pro Schiedel CLV:	
Třída nerezové oceli:	ČSN 1.4404

Zatřídění dle EN 1856 - 1:							
CLV	EN 1856-1	T200	PI	W	V2-L50060	O	
CLV	EN 1856-1	T200	NI	W	V2-L50060	O200	R00
CLV	EN 1856-1	T200	PI	W	V2-L50060	O200	R00
CLV	EN 1856-1	T200	NI	W	V2-L50060	O	

SCHIEDEL

UK PLUS

Schiedel UK PLUS

Vzducho-spalinový komínový systém pro přívod vzduchu ke spotřebiči a odvod spalin od spotřebiče.

Technická data pro Schiedel UK PLUS:	
Instalace:	vnější / vnitřní
Paliva:	plyn
Provozní teplota:	≤ 200 °C podtlak nebo přetlak
	600 °C podtlak
Provoz:	podtlak (NI ≤ 40 Pa)
	přetlak (PI ≤ 200 Pa)
	se silikónovým těsněním
Vnitřní materiál:	suchý, mokrý
Vnější materiál:	1.4404 (316L) matný
Tepelný odpor:	1.4301 (304) lesklý
Vzdálenost mezi kotvením:	0,0 m2K/W
Výška nad poslední konstrukční oporou:	3,0 m
Typ paliva	1,5 m

ZATŘÍDĚNÍ DLE EN 1856-1:

Zatřídění dle EN 1856 - 1:		
UK PLUS (Koncentrický komínový systém):		
0036 – CPR – 91236 – 057	Výroba: Teplice (CZ)	T200 PI W V2 L50040 O00 T600 NI W V2 L50040 050

Nabízené průměry: UK PLUS 80, 100, 130 mm

Doporučené použití

	NEREZOVÉ SYSTÉMY					
TYP SPOTŘEBIČE DRUH PALIVA	SCHIEDEL ICS	SCHIEDEL PERMETER	SCHIEDEL PERMETER SMOOTH	SCHIEDEL PERMETER SMOOTH AIR	SCHIEDEL KERASTAR	SCHIEDEL ICS 5000
krbová kamna / krbová vložka	●	●	●	●	●	
kotel dřevo	●	●	●	●	●	
kotel uhlí					●	
kotel plyn	●	●	●		○	○
kotel olej	●	●	●		●	
kotel pelety	○	○	○	○	●	
dieselagregát						○
s nezávislým přívodem vzduchu (koaxiální vedení spalin a vzduchu)				●		
Vermis	●	●	●	●		
Přetlak do 200Pa	●	●	●			●
Izostatická vložka					●	
Hrdlový spoj	●	●	●	●	●	●
Vysokopřetlak do 5000Pa						●
BIM Knihovna prvků	●	●				●
CAD Knihovna prvků	●	●			●	

● vhodný pro všechny průměry systému

○ vhodný jen v případě suchého provozu bez kondenzace paliv (uhlí a pelety mají agresivní spaliny a komíny nemají parametr W3G)

Reference

Reference

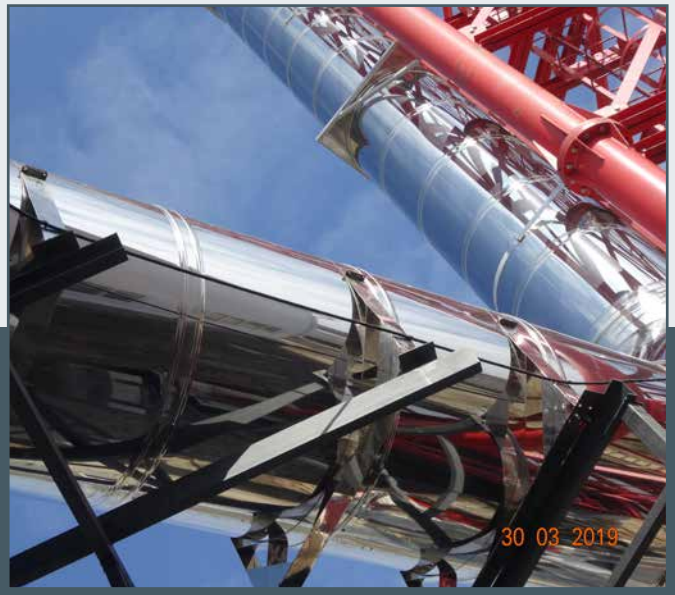

Reference

Výroba nerezových komínů závod Teplice

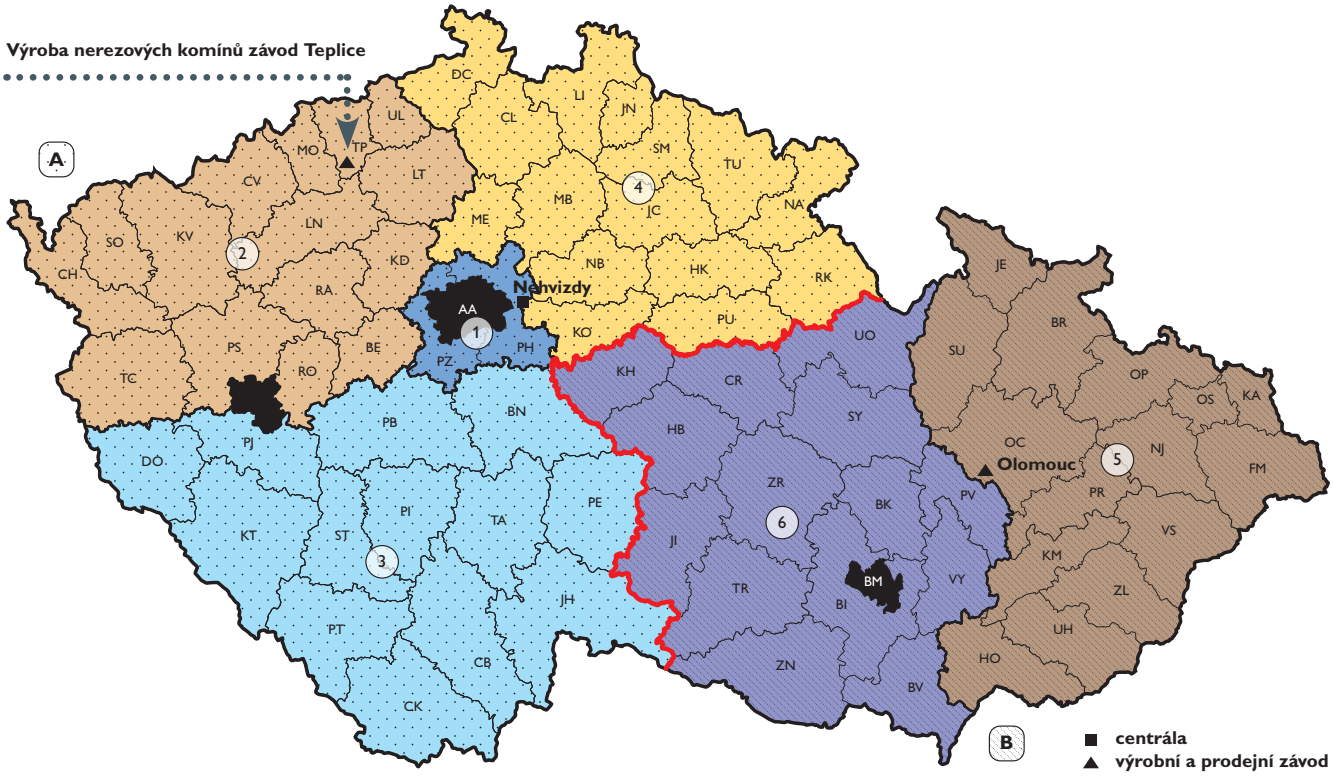

OBRAŤTE SE NA NAŠE KOMÍNOVÉ SPECIALISTY:

OBCHODNÍ ZÁSTUPCI			
1. AA, PH, PZ	p. Jan Plašil	602 236 889	jan.plasil@schiedel.com
2. BE, CH, CV, KD, KV, LN, LT, MO, RA, RO, PM, PS, SO, TC, TP, UL	p. Robert Čech	602 419 710	robert.cech@schiedel.com
3. BN, CB, CK, DO, JH, KT, PE, PI, PJ, PT, ST, JH, TA	p. Michal Orinčák	724 028 779	michal.orincak@schiedel.com
4. CL, DC, HK, JC, JN, KO, LI, ME, MB, NA, NB, PU, RK, SM, TU	p. Martin Hruška	602 241 646	martin.hruska@schiedel.com
5. BR, FM, HO, JE, KA, KM, NJ, OC, OP, OS, PR, SU, UH, VS, ZL	p. Radoslav Šír	602 506 093	radoslav.sir@schiedel.com
6. BK, BI, BM, BO, BV, CR , HB, JI, KH, PV, VY, SY, TR, UO, ZN, ZR	p. Karel Svojanovský	602 340 627	karel.svojanovsky@schiedel.com
EXPERTNÍ NEREZOVÝ TÝM			
A - Čechy	Ing. Petr Kepka	602 657 091	petr.kepka@schiedel.com
B - Morava	Ing. Jakub Heidler	602 424 634	jakub.heidler@schiedel.com
A - PARAT, KINGFIRE PARAT - Čechy	p. Jan Šramota	602 117 297	jan.sramota@schiedel.com
B - PARAT, KINGFIRE PARAT - Morava	p. David Krumpholz	734 433 000	david.krumpholz@schiedel.com
Technické oddělení - nerezové komíny	p. Jan Kohout	326 999 051	jan.kohout@schiedel.com
Technické oddělení - keramické komíny	Ing. arch. Rostislav Matrka	326 999 052	rostislav.matrka@schiedel.com

SCHIEDEL

Kontakty

Schiedel, s.r.o.
Horoušanská 286
250 81 Nehvizdy
T +420 326 999 011

info.cz@schiedel.com
www.schiedel.cz

Sledujte nás:

A standard INDUSTRIES COMPANY

Nabídka pro projektanty – nerezové komíny 4/2025
Technické změny vyhrazeny