Metaloterm® UE

Doppelwandige Abgasanlage mit Luftspaltisolierung

Schnellsuche

UE 100/50/25/15 ..... p. 263
UEA ..... p. 262
UEB 30 ..... p. 265
UEB 45 ..... p. 265
UEB 87 ..... p. 266
UEBT..... p. 267
UEBP ..... p. 261
UECP ..... p. 265
UED 100/50/25 ..... p. 268
UEDAS ..... p. 268
UEDAS 00 ..... p. 269
UEDB45..... p. 268
UEDBI90..... p. 268
UEDH..... p. 264
UEDOC..... p. 269
UEDP ..... p. 264
UEDPP ..... p. 268
UEDQ..... p. 264
UEDRK..... p. 268
UEDSR ..... p. 269
UEE..... p. 266
UEEM..... p. 266
UEGM..... p. 267
UEI ..... p. 266
UEKB ..... p. 267
UEKR ..... p. 265
UELS..... p. 264
UEMA..... p. 265
UEMB..... p. 263
UEMBV 2/3/4..... p. 263
UEMP..... p. 265
UEO 1/2..... p. 261
UEOH 2/4..... p. 261
UEOHZ 2/4..... p. 263
UEPP ..... p. 266
UERBK..... p. 261
UES..... p. 264
UESI A..... p. 266
UESK..... p. 263
UET 87..... p. 262
UETV08..... p. 262
UETV10..... p. 262
UEVQ ..... p. 264
EPDM..... p. 267
Viton ..... p. 267
Neytra ..... p. 267

INHALT

Systembeschreibung - Technische Daten 256

Einbaurichtlinien 258

Lieferprogramm

Gründungen mit Zubehör 261

Inspektionselemente 262

T-Anschlußstücke und Übergänge 262

Längenelemente 263

Wandbefestigungen und statische Halterungen 263

Dachdurchführungen mit Zubehör 264

Mündungsabschlüsse 265

Bögen 265

Bauteile für die Verbindungsleitung 266

Sonstiges Zubehör 267

Designelemente 268

Aufbaubeispiele 270

Produktdaten - Erfassungsblatt 271

Systembeschreibung

Metaloterm® UE

Metaloterm® UE ist ein modulares, doppelwandiges und luftspaltisoliertes Abgassystem aus Edelstahl mit innenliegender Spezial-Lippendichtung.
Es ist universell bei niedrigen Abgastemperaturen mit und ohne Kondensatanfall im Unter- und Überdruck einsetzbar. Deshalb ist Metaloterm® UE für ein breites Anwendungsspektrum, wie Brennwert- und Niedertemperaturenheizungen oder Lüftungsanlagen geeignet.

Anwendungen Metaloterm® UE

- Gas befeuerte offene Kamine
- Ölbefeuerte Kessel
- Industrielle Abluftanlagen
- Zu-/Abluftleitung
- NT-Kessel und Brennwertkessel
- Atmosphärische Kessel

Systemvorteile Metaloterm® UE

- Abgasleitung universell anwendbar
- Kuppelbar mit Metaloterm® ME und Metaloterm® MF
- Überdruckdicht bis 5000 Pa
- Innenschale und Aussenschale aus austenitischem Edelstahl
- Spannungsfreie Ausdehnnung bei thermischer Aufheizung
- Extrem niedrige Wärmemasse, dadurch wird der Unterdruck (Zug) verbessert; längere Verbindungen/Leitungen möglich!

Technische Daten

Bauart		Schornstein/Abgasleitung
Betriebsweise		Trocken/Naß
Druck		Unterdruck (N)/Überdruck (P/H)
Betriebsdruck		5000 Pa
Betriebstemperatur		400 °C (N) 200 °C (P/H)
Kurzzeittemperatur		1000 °C (N) 200 °C (P/H)
Innenschale	Werkstoff	AISI 316L/EN 1.4404
	Wandstärke	0,4 mm
Außenschale	Werkstoff	AISI 304/EN 1.4301
	Wandstärke	0,4 mm
Wärmedämmung	Typ	Luftspalt
	Dämmstärke	7,5 mm
Brennstoff		Holz/Kohle/Heizöl EL/Pellets normal(Holz)/Gas
Dichtungen		Bei höheren Abgastemperaturen als 200°C sind sämtliche Dichtungen aus Elastomeren vor der Montage zu entfernen.

Innendurchmesser mm	80	100	130	150	180	200	250
Außendurchmesser mm	95	115	145	165	195	215	265
Lichter Querschnitt cm²	50	79	133	177	254	314	491
Gewicht ±kg/m	1,5	2,5	2,5	3,5	4	4	5

CE EN 1856-1: T200 P1 W V2 L50040 O25, T200 H1 W V2 L50040 O25, T250 N1 W V2 L50040 O25, T400 N1 W V2 L50040 O130, T400 N1 D V3 L50040 G130
EN 1856-2: T200 P1 W V2 L50040 O50, T200 H1 W V2 L50040 O50, T400 N1 W V2 L50040 O200, T400 N1 D V3 L50040 G200

UE
Gas/Öl Gebläse, 30° C, Überdruck 20 Pa, 0,19 m² K/W, CO_2 10/13,5%

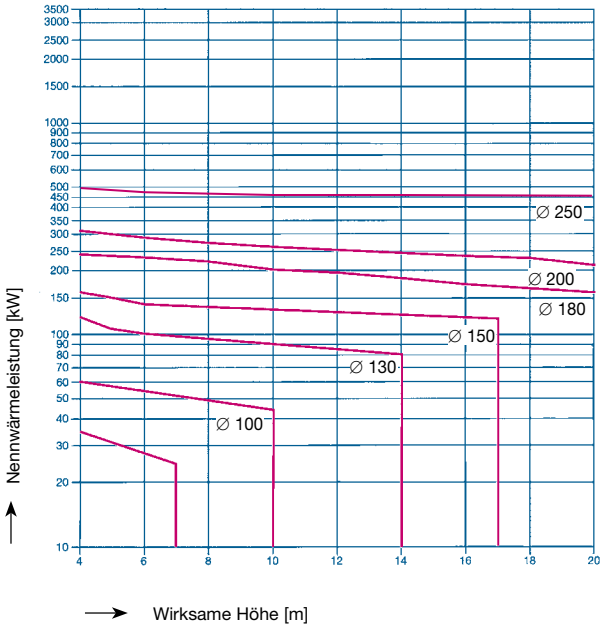

UE
Gas/Öl Gebläse, 30° C, Überdruck 40 Pa, 0,19 m² K/W, CO_2 10/13,5%

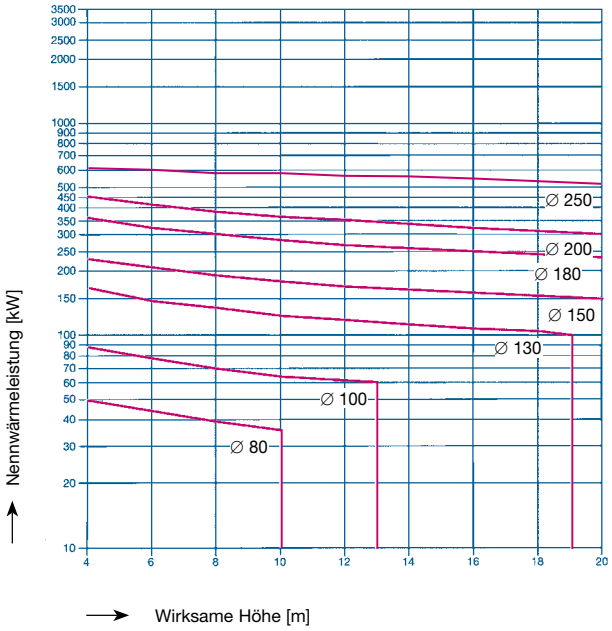

UE
Gas/Öl Gebläse, 30° C, Überdruck 100 Pa, 0,19 m² K/W, CO_2 10/13,5%

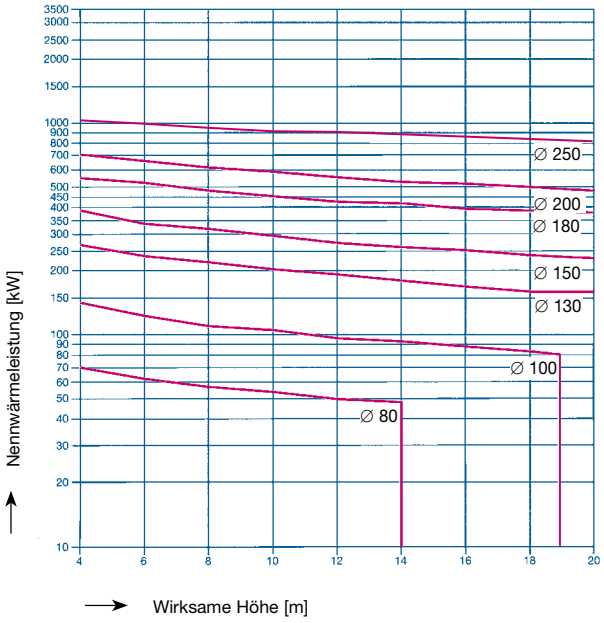

Diagramme EN 13384-1

Erläuterung
Die zugrunde gelegten Randbedingungen sind wie folgt:
- Die Querschnittsflächen der Abgasstutzen, der Verbindungsstücke und der Abgasanlagen sind jeweils gleich.
- Die gestreckte Länge der Verbindungsleitung (Abgasleitung) beträgt 1/4 der wirksamen Abgasleitung max. 2 m.
- Der Widerstandsbeiwert (Zeta-Wert) für Richtungsänderungen beträgt 1,6.
- Geodätische Höhe 250 m über NN.

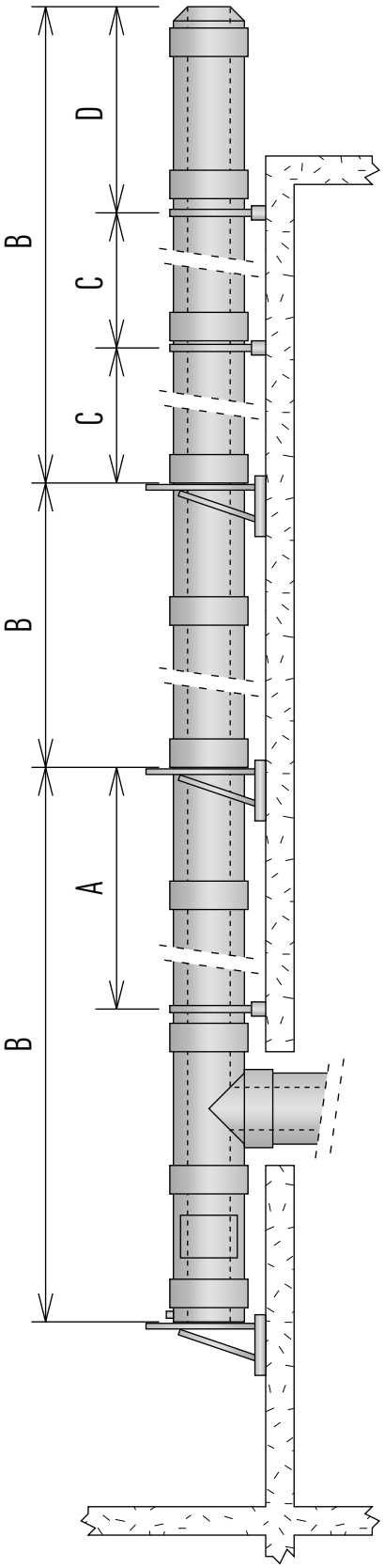

| Maximale Montagehöhen und Abstände

Ø(mm)		80	100	130	150	180	200	250
A (m)	UET 87	50	50	50	45	35	30	20
	UETV 08 / UETV 10	50	50	50	45	35	30	20
	UEI	50	50	50	45	35	30	20
B (m)	UEOL	30	30	30	30	30	30	30
	UEMO	30	30	30	30	30	30	30
	UEVS	30	30	30	30	30	30	30
	UEDQ	5	5	5	5	5	5	5
	UEVQ	5	5	5	5	5	5	5
C (m)	UEMB *	2	2	2	2	2	2	2
	UEDQ *	2	2	2	2	2	2	2
	UEVQ *	2	2	2	2	2	2	2
D (m)	UEMB *	1,5	1,5	1,5	1,5	1,5	1,5	1,5
	UEMB + UESK **	2,5	2,5	2,5	2,5	2,5	2,5	2,5
	UEDQ *	1,5	1,5	1,5	1,5	1,5	1,5	1,5
	UEDQ + UESK **	2,5	2,5	2,5	2,5	2,5	2,5	2,5
	UEBT ***	1,5	1,5	1,5	1,5	1,5	1,5	1,5

** Unter der Vorraussetzung, dass es mit einem UEKB montiert wurde.*
*** Unter der Vorraussetzung, dass die Elementstöße ober- und unterhalb der letzten Gebäudeanbindung jeweils ein statisches Klemmband UESK erhalten.*
**** Die Aufbauhöhe B muss bei der Verwendung von UEBT um 30% reduziert werden. Seilabspannungen werden unter 45° auf 2/3 Höhe der freien Kragarmlänge fixiert. An sämtlichen Elementstössen oberhalb sowie dem letzten Elementstoss unterhalb der Seilabspannung UEBT sind statische Klemmbänder UESK zu verwenden.*

A Berücksichtigt die vertikalen Kräfte aus den Elementen und gibt die max. statischen Aufbauhöhen oberhalb der Anschlußstücke und der Reinigungselemente an.
B Gibt die max. statischen Aufbauhöhen für Längenelementen an.
C Berücksichtigt die horizontalen Kräfte und gibt die Montageabstände an.
D Gibt die max. Aufbauhöhe oberhalb der letzten Befestigung am aussteifende Gebäudeteil an.
- der Verzug zwischen zwei Gebäudeabspannbändern darf maximal 1,5 m betragen
- bei kondensierender Betriebsweise muß die Verbindungsleitung mit einem Gefälle von mind. 3° (= 5cm/m) verlegt werden.

Wichtig: das Produkt mit der geringsten Tragkraft ist ausschlaggebend für die maximale Aufbauhöhe.

Dübelanschlußkräfte für System Metaloterm UE

Innen-Ø [mm]	UEMB/UEMBV Montageabstand 2 m					UEMB/UEMBV m. statischen Klemmbändern UESK Freier Kragarm 2,5 m					UEO 1/2	UEOHZ UEOHZ2	MEOH4 MEOHZ4
Wandabstand, max.	90 mm	100 mm	200 mm	300 mm	400 mm	90 mm	100 mm	200 mm	300 mm	400 mm	100 mm 200 mm	200 mm	400 mm
80	0,14	0,14	0,29	0,41	0,52	0,24	0,24	0,47	0,62	0,82	1,12	0,79	0,82
100	0,18	0,18	0,31	0,43	0,54	0,31	0,31	0,62	0,75	0,95	1,20	0,84	0,85
130	0,24	0,24	0,33	0,45	0,56	0,42	0,42	0,67	0,89	1,12	1,25	0,86	0,87
150	0,29	0,29	0,74	0,96	1,20	0,50	0,50	0,71	0,93	1,17	1,55	1,16	1,17
180	0,36	0,36	0,78	1,01	1,25	0,63	0,63	0,98	1,26	1,56	1,70	1,18	1,18
200	0,42	0,42	0,85	1,08	1,32	0,73	0,73	1,06	1,35	1,65	1,75	1,19	1,19
250	0,57	0,57	0,93	1,16	1,40	1,00	1,00	1,11	1,40	1,70	1,78	1,15	1,15

Dübelanschlußkräfte je Befestigungsdübel in KN.
Angaben bei den Gebäudeabspannbändern gelten für Höhen über Gelände von 8 bis 20 m. Bei Höhen über Gelände von 0 bis 8 m dürfen die Kräfte der Halterungen UEMB und UEMBV mit dem Beiwert 0,63 ermäßigt werden; bzw. von 20 bis 100 m müssen die Kräfte der Halterungen mit dem Beiwert 1,38 vergrößert werden.

Design-Schornsteine
Seit 2014 liefern wir DESIGN-SCHORNSTEINE in unsere Produktgruppen AT, MF, EN, US und UE. Die Steckverbindungen sind eingezogen, so dass nach der Montage eine glatte Oberflache entsteht, ohne Rillen und ohne Klemmbander.

Die Designelemente werden im Sichtbereich eingesetzt und sollen nur Senkrecht verwendet werden, unter Windbelastung ist die Statik eingeschränkt.

| Metaloterm® Farbpalette

• Schwarz matt	Nasslack hitzebeständig	Ontop code 910

Andere Farben auf Anfrage:
· RAL-code
· Pulverbeschichtung | Nasslack
· Glänzend | Halbglänzend | Matt

Für weitere Informationen besuchen Sie bitte unsere Website:

www.metaloterm.com

- Berechnungssoftware
- Digitale Broschüre
- Leistungserklärung
- Montageanleitung
- Installationsanweisungen
- Zertifizierungen
- Bausteine (CAD)
- Planungshilfe Verzug

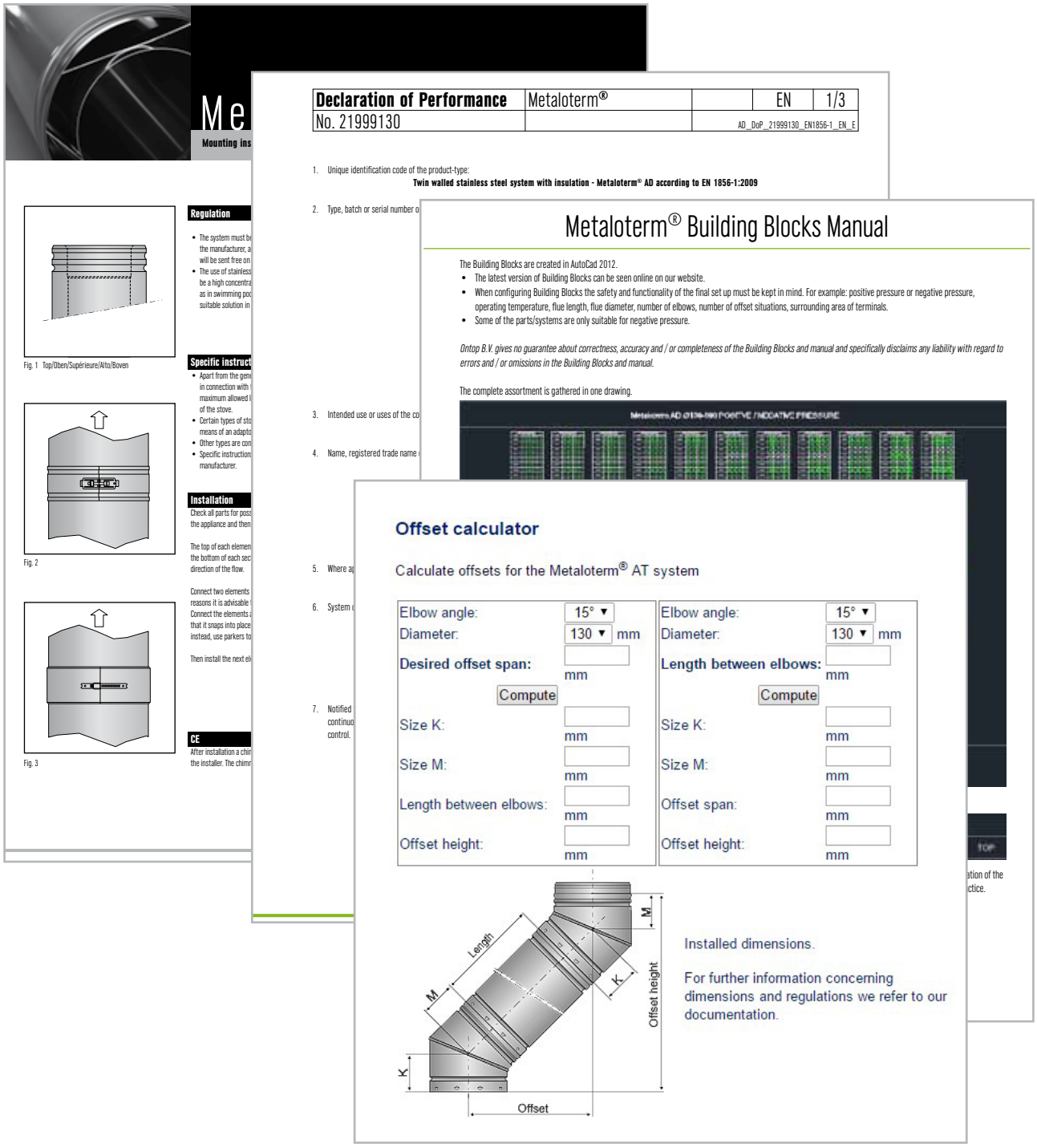

UEO 1 Art.-Nr. 42-Ø-040

Support light (incl. UEMO)
Wandstütze (inkl. UEMO)
Support léger (incl. UEMO)
Ondersteuning licht (incl. UEMO)

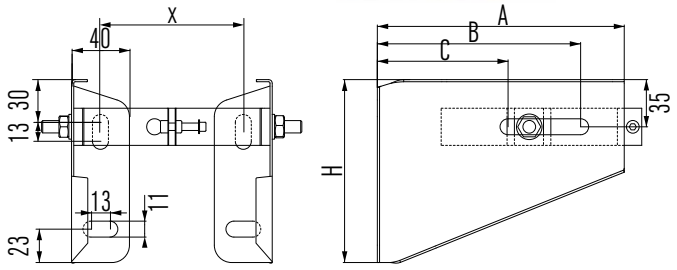

UEO 1 (50-90mm)

Ø	80	100	130	150	180	200	250
A	170	185	220	220	220	285	285
B	140	155	190	190	190	255	255
C	90	105	125	125	125	130	130
H	125	140	170	170	170	230	230
x	55	75	105	125	155	175	225

UEO 2 Art.-Nr. 42-Ø-041

Support light (incl. UEMO)
Wandstütze (inkl. UEMO)
Support léger (incl. UEMO)
Ondersteuning licht (incl. UEMO)

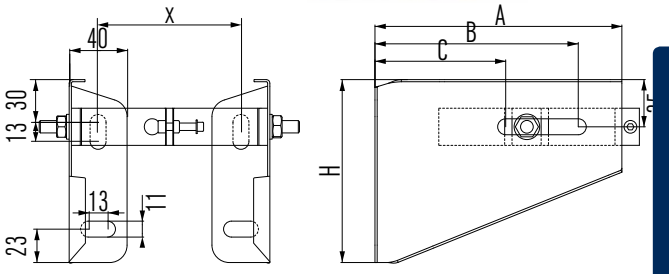

UEO 2 (90-200mm)

Ø	80	100	130	150	180	200	250
A	285	295	315	315	335	345	370
B	255	265	285	285	305	315	340
C	130	145	165	165	180	200	215
H	230	235	255	255	275	285	305
x	55	75	105	125	155	175	225

UEOH 2: Ø 80-200 mm

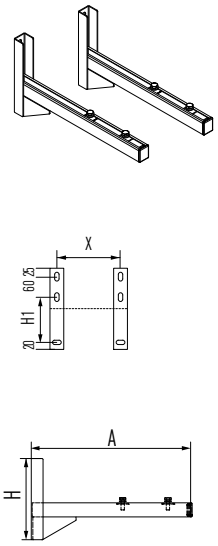

UEOH 2: Ø 250 mm/ UEOH 4: Ø 80-250 mm

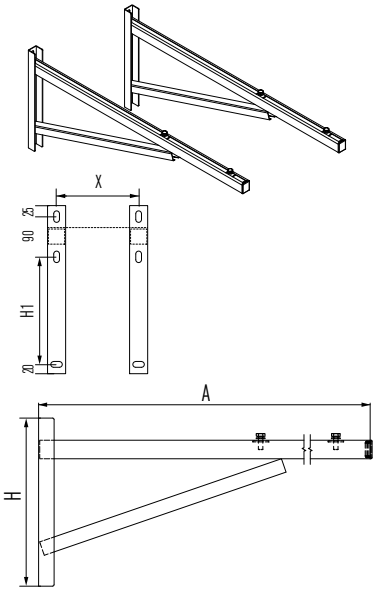

UEOH 2 (bis 200 mm)

Ø	80	100	130	150	180	200	250
A	475	475	475	475	475	475	600
H	240	240	240	240	240	240	330
H1	135	135	135	135	135	135	195
X (UEBP)	130	130	130	185	185	185	235

Art.-Nr. 42-Ø-042

UEOH 4 (bis 400 mm)

Ø	80	100	130	150	180	200	250
A	600	600	600	600	600	600	740
H	330	330	330	330	330	330	330
H1	195	195	195	195	195	195	195
X (UEBP)	130	130	130	185	185	185	235

Art.-Nr. 42-Ø-043

UERBK **Art.-Nr. 42-Ø-021**

Condensate collector with drain
Kondensatschale mit zentr. Kondensatablauf
Bac suie avec purge
Condensafvoer

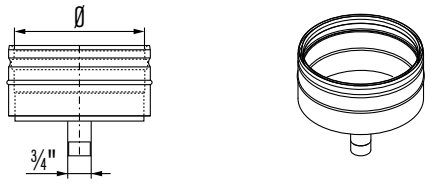

Ø	80	100	130	150	180	200	250

UEBP **Art.-Nr. 42-Ø-007**

Support plate (for UERBK)
Grundplatte (passend zu UERBK)
Plaque de support (pour UERBK)
Grondplaat (voor UERBK)

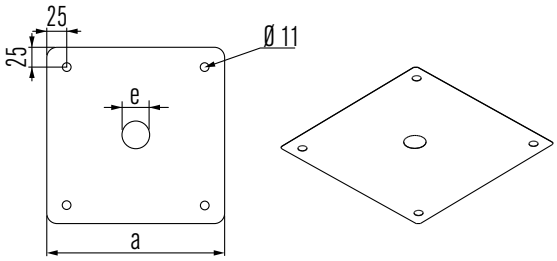

Ø	80	100	130	150	180	200	250
a	175	175	225	225	275	275	325
e	30	30	30	30	35	35	35

UEI **Art.-Nr. 42-Ø-075**

Inspection length
Inspektionselement
Élément d'inspection
Inspectie-element

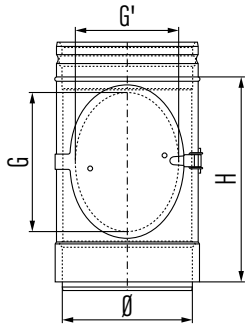

Ø	80	100	130	150	180	200	250
H	200	200	250	300	300	300	300
G	80	80	140	180	180	180	180
G'	50	50	110	125	125	125	

UET 87 **Art.-Nr. 42-Ø-091**

Tee-piece 87°
T-Stück 87°
Té 87°
T-stuk 87°

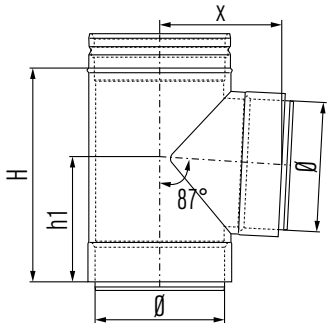

Ø	80	100	130	150	180	200	250
H	200	200	250	250	300	300	350
h1	120	120	145	145	170	170	195
x	105	115	130	140	155	165	190

UETV08 **Art.-Nr. 42-Ø-095**

Tee-piece 87°, reducing
T-Stück 87°, reduziert
Té 87°, réduit
T-stuk 87°, verlopend

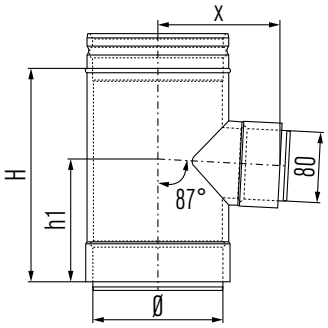

Ø	100	130	150	180	200	250
H	200	250	250	250	250	250
h1	120	140	140	140	140	140
x	120	135	145	160	170	195

UETV10 **Art.-Nr. 42-Ø-095**

Tee-piece 87°, reducing
T-Stück 87°, reduziert
Té 87°, réduit
T-stuk 87°, verlopend

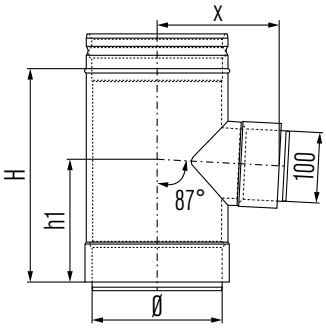

Ø	130	150
H	250	250
h1	140	140
x	135	145

UEA **Art.-Nr. 42-Ø-124**

Adaptor ME-UE
Übergangsstück ME-UE
Raccord simple paroi ME-UE
Overgangsstuk ME-UE

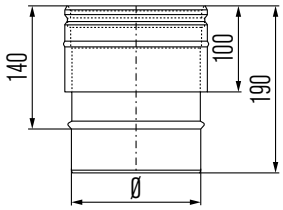

Ø	80	100	130	150	180	200	250

UE 100/50/25/15 **100 Art.-Nr. 42-Ø-142**
Length **50 Art.-Nr. 42-Ø-143**
Längenelement **25 Art.-Nr. 42-Ø-144**
Longueur **15 Art.-Nr. 42-Ø-145**
Sectie

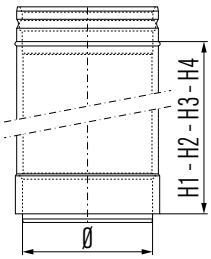

Ø	80	100	130	150	180	200	250
H1	960	960	960	960	960	960	960
H2	450	450	450	450	450	450	450
H3	200	200	200	200	200	200	200
H4	100	100	100	100	100	100	100

UEMB **Art.-Nr. 42-Ø-172**
Wall band adjustable
Gebäudeabspannband verstellbar
Bride murale réglable
Muurbeugel verstelbaar

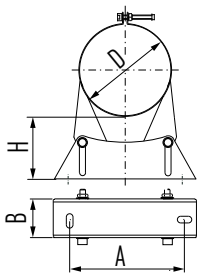

Ø	80	100	130	150	180	200	250
D	95	115	145	165	195	215	265
A	115	115	115	160	160	160	160
B	35	35	35	55	55	55	55
H	25-50	25-50	25-50	50-90	50-90	50-90	50-90

UEMBV 2 **Art.-Nr. 42-Ø-177** verstellbar bis 200 mm
UEMBV 3 **Art.-Nr. 42-Ø-179** verstellbar bis 300 mm
UEMBV 4 **Art.-Nr. 42-Ø-180** verstellbar bis 400 mm

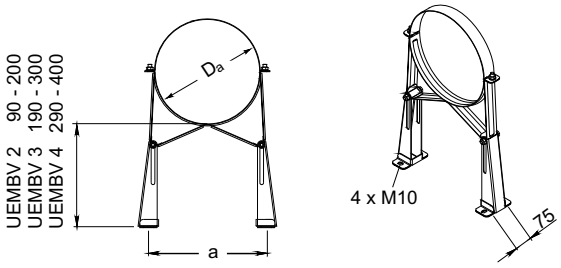

Di	80	100	130	150	180	200	250
Da	95	115	145	165	195	215	265
a	125	145	175	195	225	245	295

UEOHZ 2: Ø 80-250 mm **UEOHZ 4: Ø 130-250 mm**
UEOHZ 4: Ø 80-100 mm

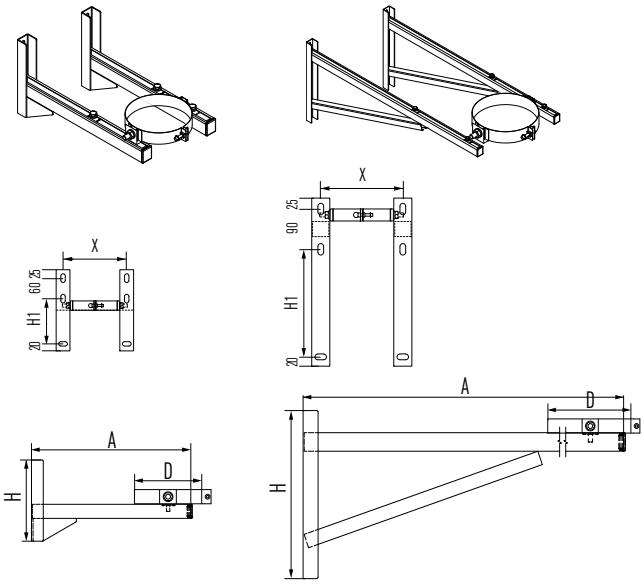

UEOHZ 2 (bis 200 mm) **Art.-Nr. 42-Ø-044**

Ø	80	100	130	150	180	200	250
A	475	475	475	475	475	475	475
H	240	240	240	240	240	240	240
H1	135	135	135	135	135	135	135
X	155	175	205	225	255	275	325

UEOHZ 4 (bis 400 mm) **Art.-Nr. 42-Ø-045**

Ø	80	100	130	150	180	200	250
A	475	475	600	600	600	600	600
H	240	240	330	330	330	330	330
H1	135	135	195	195	195	195	195
X	155	175	205	225	255	275	325

UESK **Art.-Nr. 42-Ø-335**
Reinforced locking band
Statisches Klemmband
Bride de sécurité renforcée
Statische klemband

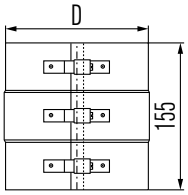

Ø	80	100	130	150	180	200	250
D	95	115	145	165	195	215	265

UEDP **Art.-Nr. 42-Ø-202**

Flat roof flashing
Dachdurchführung Flachdach
Solin de toit plat
Dakplaat plat dak

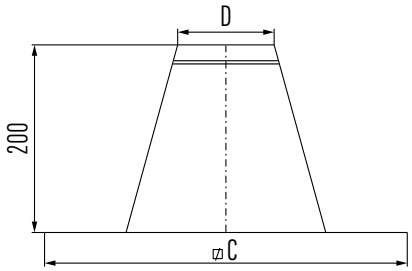

Ø	80	100	130	150	180	200	250
D	105	125	155	175	205	225	275
C	385	405	435	455	485	505	555

UEDH **Art.-Nr. 42-Ø-203**

Slope roof flashing 5°- 30°
Dachdurchführung 5°- 30°
Solin de toit incliné pente 5°- 30°
Dakplaat hellend dak 5°- 30°

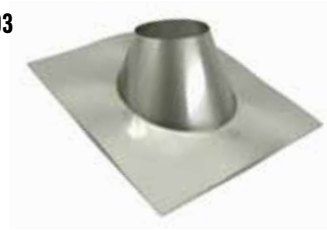

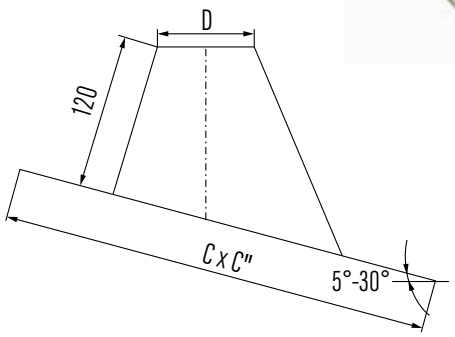

Ø	80	100	130	150	180	200	250
D	105	125	155	175	205	225	275
C	465	490	525	550	585	610	665
C"	455	475	510	530	565	590	645

UELS **Art.-Nr. 42-Ø-204**

Lead slope roof flashing 20°- 45°
Dachdurchführung 20°- 45° mit bleier Platte
Solin de toit incliné pente 20°- 45° base plomb
Loden slabpan 20°- 45°

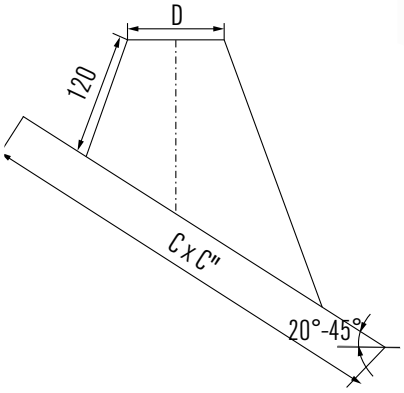

Ø	80	100	130	150	180	200	250
D	105	125	155	175	205	225	275
C	600	600	600	600	600	600	750
C"	750	750	750	750	750	750	1000

UES **Art.-Nr. 42-Ø-206**

Storm collar
Regenabweiser
Collet de solin
Stormkraag

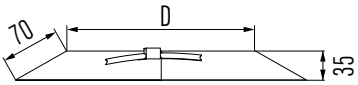

Ø	80	100	130	150	180	200	250
D	95	115	145	165	195	215	265

UEVQ **Art.-Nr. 42-Ø-207**

Ceiling support
Geschoßkonsole
Support au plafond
Verdiepingsondersteuning

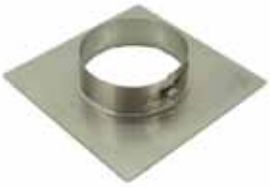

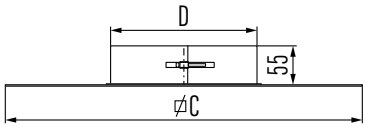

Ø	80	100	130	150	180	200	250
D	95	115	145	165	195	215	265
C	250	250	300	300	400	400	400

UEDQ **Art.-Nr. 42-Ø-208**

Roof support
Dachkonsole
Support au toit
Dakondersteuning

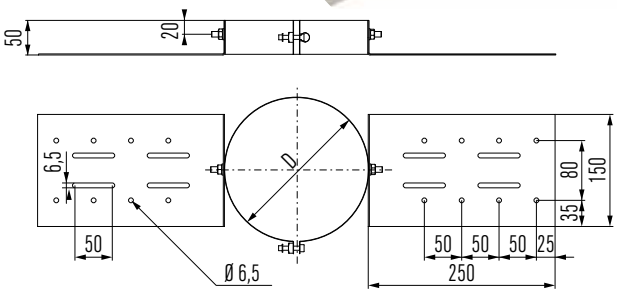

Ø	80	100	130	150	180	200	250
D	95	115	145	165	195	215	265

UEMP **Art.-Nr. 42-Ø-209**

Wall cover
Mauerblende
Plaque de finition
Muurplaat

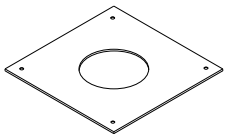

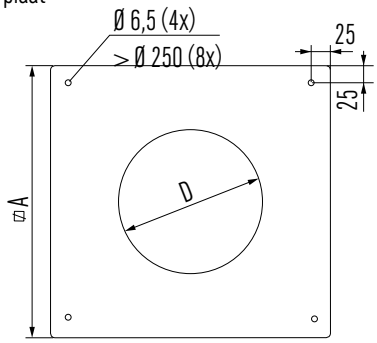

Ø	100	130	150	180	200	250	300	350	400
A	350	380	400	430	450	500	550	600	650
D	155	185	205	235	255	305	355	405	455

UECP **Art.-Nr. 42-Ø-210**

Cover plates (pair)
Zentrierplatten (Paar)
Plaques de centrage (paire)
Centreerplaten (paar)

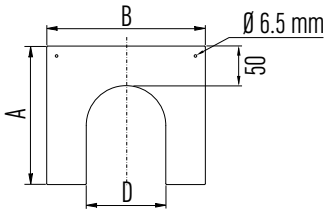

Ø	80	100	130	150	180	200	250
A	250	260	280	370	390	420	465
B	295	315	345	365	395	415	465
D	95	115	145	165	195	215	265

UEMA **Art.-Nr. 42-Ø-254**

Top stub
Mündungsabschluß
Cône de finition
Topstuk

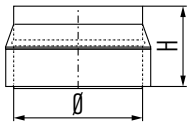

Ø	80	100	130	150	180	200	250
H	95	100	100	100	100	100	100

UEKR **Art.-Nr. 42-Ø-255**

All weather cap with inspection
Regenhaube mit Windabweiser und Reinigungsöffnung
Chapeau avec trappe de ramonage
Trekkende kap met veegopening

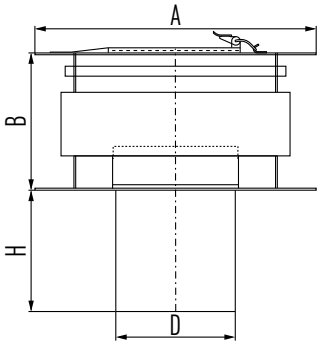

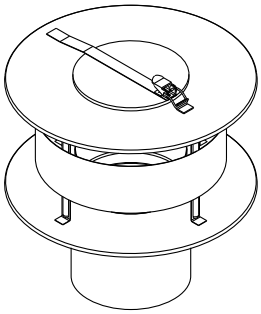

Ø	80	100	130	150	180	200	250
A	180	220	290	330	400	440	550
B	95	110	145	170	200	220	275
D	77	97	110	127	147	177	197
H	120	150	190	210	270	300	380

UEB 30 **Art.-Nr. 42-Ø-272**

Elbow 30°
Bogen 30°
Coude 30°
Bocht 30°

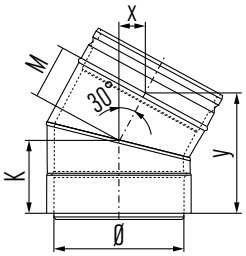

Ø	80	100	130	150	180	200	250
K	75	80	85	90	95	100	110
M	40	45	50	55	60	65	75
x	20	20	25	25	30	30	35
y	110	120	130	135	145	155	175

UEB 43 **Art.-Nr. 42-Ø-273**

Elbow 43°
Bogen 43°
Coude 43°
Bocht 43°

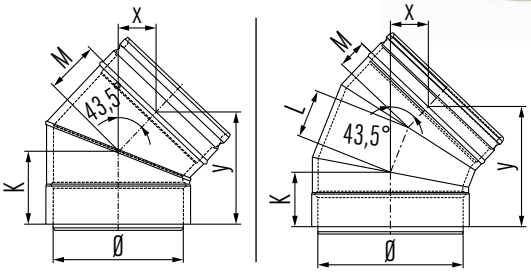

Ø	80	100	130	150	180	200	250
K	75	80	85	90	95	65	70
L	–	–	–	–	–	65	75
M	40	45	50	55	60	40	45
x	25	30	35	40	40	50	60
y	105	110	120	130	140	155	170

UEB 87 **Art.-Nr. 42-Ø-278**

Elbow 87°
Bogen 87°
Coude 87°
Bocht 87°

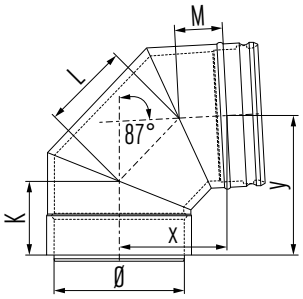

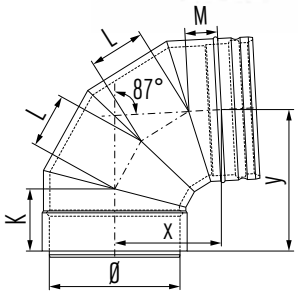

Ø	80	100	130	150	180	200	250
K	75	80	85	85	85	85	95
L	75	80	90	60	75	80	95
M	40	45	50	50	50	50	60
x	90	100	110	110	150	155	185
y	130	140	150	170	190	200	230

UEPP **Art.-Nr. 42-Ø-302**

Adjustable length
Längenausgleichselement
Longueur ajustable
Paspijp

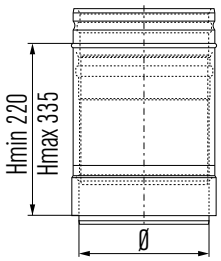

Ø	80	100	130	150	180	200	250

UEEM **Art.-Nr. 42-Ø-322**

Probe length and drain, horizontal
Meß-/Entwässerungselement, waagerecht
Élément de purge/prise de mesure, horizontal
Condens-/meetelement, horizontaal

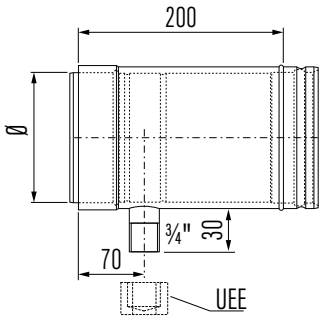

Ø	80	100	130	150	180	200	250

UEE 0304 **Art.-Nr. 42-Ø-332**

Cap
Verschlußstopfen
Bouchon de purge
Zeskantkap

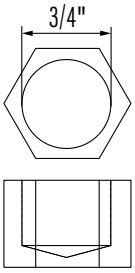

UESI A **Art.-Nr. 42-Ø-344**

Absorption silencer
Absorptionsschalldämpfer
Silencieux à absorption
Absorptiedemper

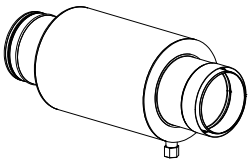

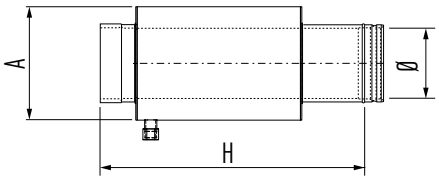

Kransösen auf Kundenwünsch
Knotenbleche zur Abstützung auf Anfrage

Ø	80	100	130	150	180	200	250
H	600	600	600	600	780	780	780
A	180	200	230	250	280	300	350
kg	5	6	7	8	11	12	14

EinfüngungsdämpfungUESI A 80 - 250

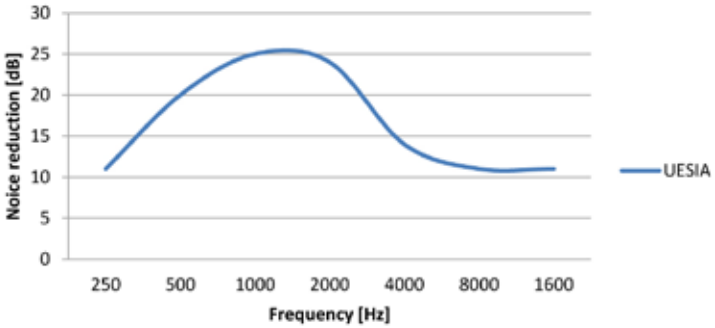

Performance chart is an average measurement over all diameters.
The insertion loss is measured according to iso 7235: 2003
The insertion loss can deviate due to temperature or special installation situations.
Back pressure at a flue gass speed of 5 m/s is approx. 5 Pa
Back pressure can vary with temperature and gas velocity, please contact Ontop for advice
For installation MF wallbrackets can be used.

UEGM **Art.-Nr. 42-Ø-365**
Montagefett

UENTD **Art.-Nr. 42-Ø-364**
Niedertemperaturdichtmittel

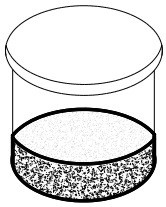

Neutra **Art.-Nr. 42-Ø-378**
Neutralosation
Neutralosationsleistung 6 l/h

UE

UEKB **Art.-Nr. 42-Ø-331**
Locking band
Klemmband
Bride de sécurité
Klemband

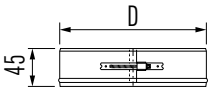

Ø	80	100	130	150	180	200	250
D	95	115	145	165	195	215	265

UEBT **Art.-Nr. 42-Ø-186**
Guy-wire band
Seilabspannring
Bride d'haubanage
Tuibeugel

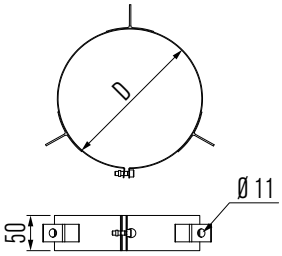

Ø	130	150	180	200	250
D	145	165	195	215	265

EPDM **Art.-Nr. 42-Ø-373**
Seal EPDM
Temperatures always below 120 degrees
Dichtring EPDM
Temperaturen immer unter 120 Grad
Joint EPDM
Les températures toujours en dessous de 120 degrés
Afdichting EPDM
Temperaturen altijd onder 120 graden

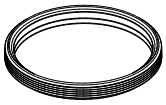

Ø	80	100	130	150

Viton **Art.-Nr. 42-Ø-372**
Seal Viton
for oil-containing exhaust gases
Dichtring Viton
für ölhaltige Abgase
Joint Viton
pour les gaz d'échappement contenant de l'huile
Afdichting Viton
voor oliebevattende uitlaatgassen

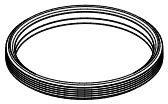

Ø	80	100	130	150	180	200	250

UED 100/50/25 **100 Art.-Nr. 22-Ø-142**
Length Design **50 Art.-Nr. 22-Ø-143**
Längenelement Design **25 Art.-Nr. 22-Ø-144**
Longueur Design
Sectie Design

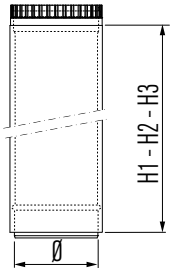

Ø	150
H1	960
H2	450
H3	200

UEDRK **Art.-Nr. 22-Ø-998**
Segment with damper Design, negative pressure
Segment mit Abgasklappe Design, Unterdruck
Registre de tirage Design, dépression
Segment met rookgasklep Design, onderdruk

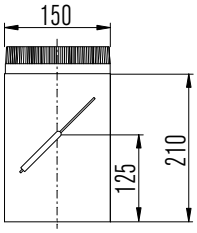

UEDBI90 **Art.-Nr. 22-Ø-277**
Elbow 90°with inspection cover Design, negative pressure
Bogen 90° mit Inspektionsöffnung Design, Unterdruck
Coude 90° avec trappe de visite Design, dépression
Bocht 90°met inspectie-opening Design, onderdruk

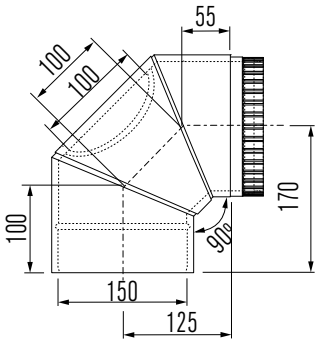

UEDB45 **Art.-Nr. 22-Ø-273**
Elbow 45° Design
Bogen 45° Design
Coude 45° Design
Bocht 45° Design

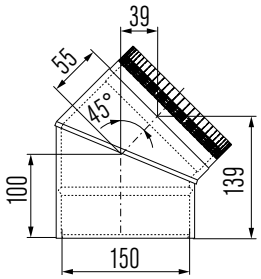

UEDPP **Art.-Nr. 22-Ø-302**
Adjustable length Design, negative pressure
Längenausgleichselement Design, Unterdruck
Longueur ajustable Design, dépression
Paspijp Design, onderdruk

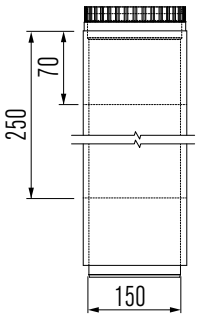

UEDAS **Art.-Nr. 22-Ø-124**
Adaptor Design
Übergangsstück Design
Raccord Design
Aansluitstuk Design

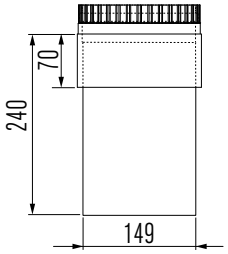

Ø	150

UEDASOO **Art.-Nr. 22-Ø-123**
Adaptor, reducing, increasing Design
Übergangsstück, reduzierend, erweiterung Design
Raccord simple paroi réduit ou augmenté Design
Aansluitstuk verlopend Design

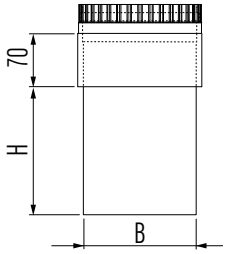

Ø 150
B to be specified on order/bei Bestellung angeben/
H à indiquér sur commande/bij bestelling aangeven

UEDOC
Connector UE - UE Design 100 cm
Übergangsstück UE - UE Design 100 cm
Raccord UE - UE Design 100 cm
Overgangsstuk UE - UE Design 100 cm

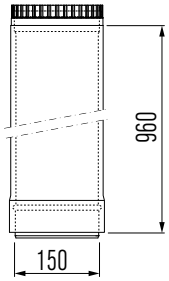

UEDSR **Art.-Nr. 22-Ø-206**
Rosette smooth
Abdeckring glatt
Rosace de propreté
Rozet glad

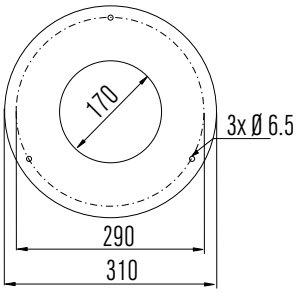

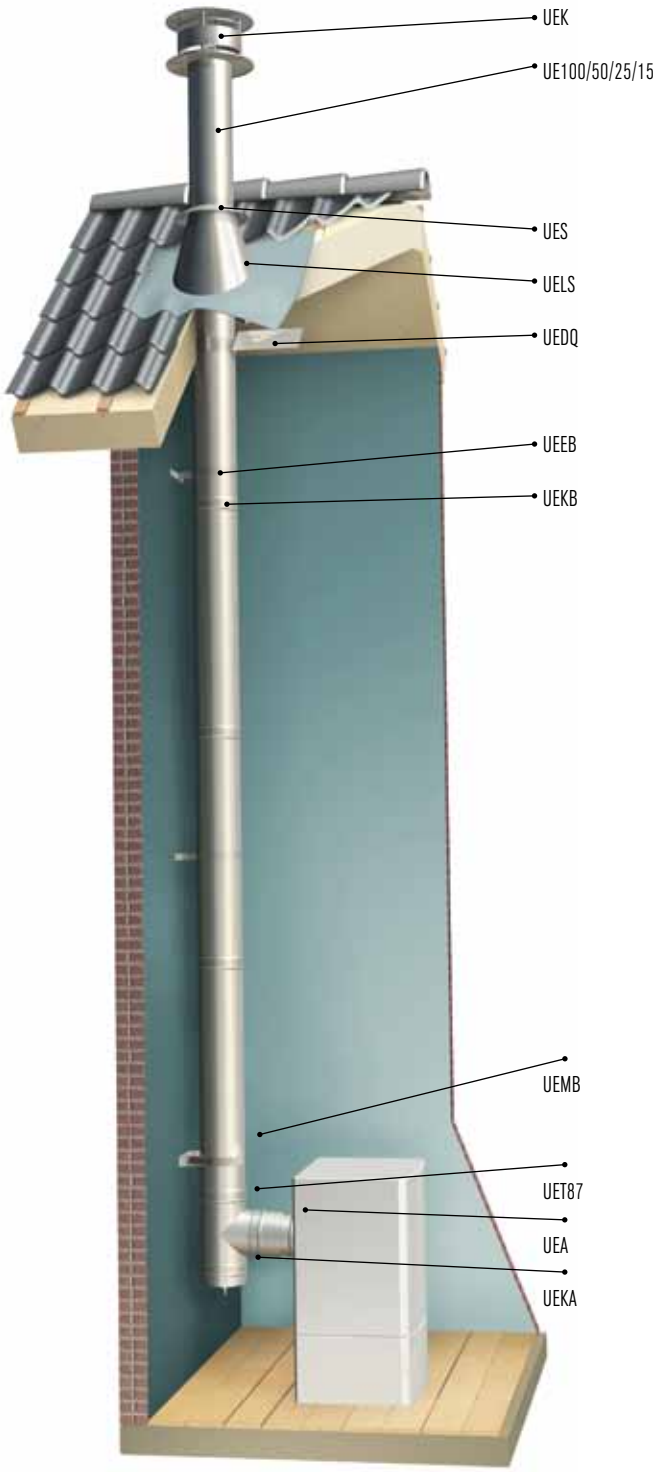
UEK
UE100/50/25/15
UES
UELS
UEDQ
UEEB
UEKB
UEMB
UET87
UEA
UEKA

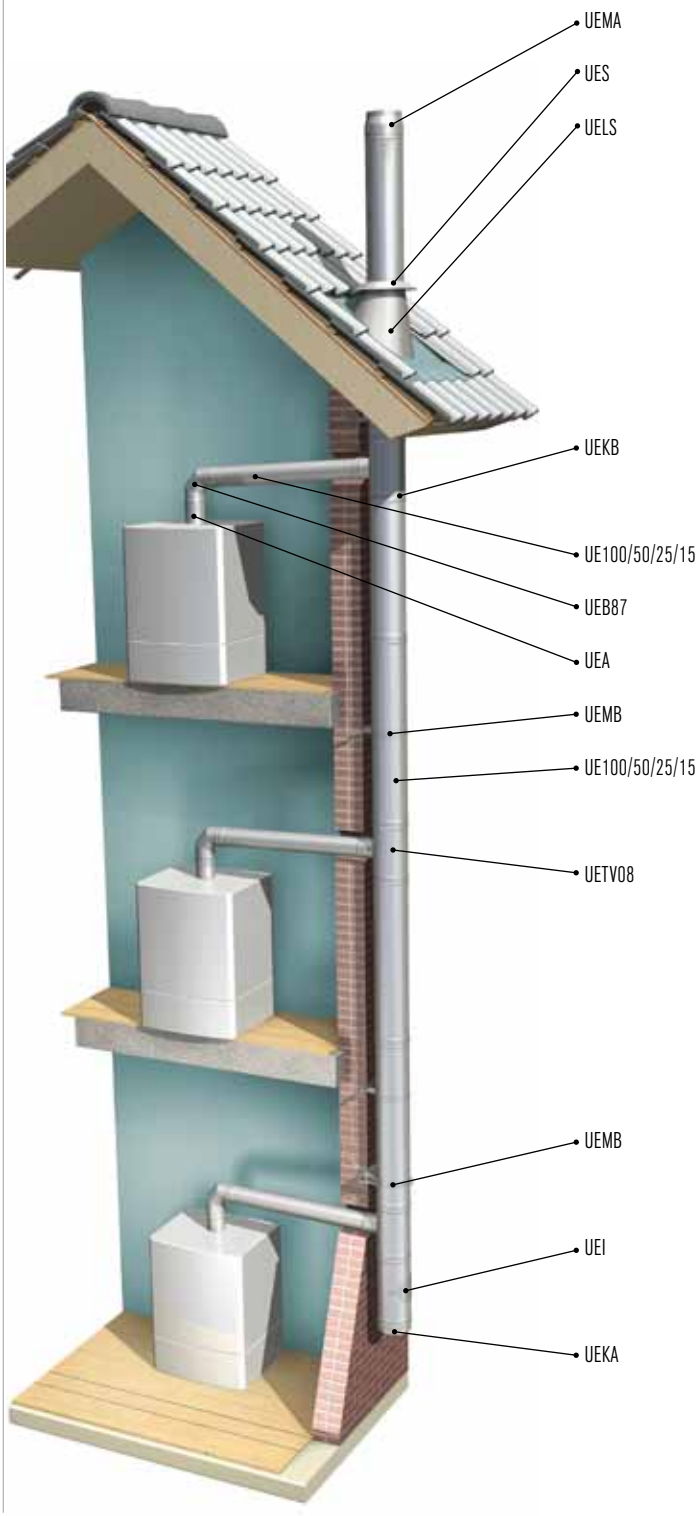
UEMA
UES
UELS
UEKB
UE100/50/25/15
UEB87
UEA
UEMB
UE100/50/25/15
UETV08
UEMB
UEI
UEKA

☐ zur Querschnittsberechnung (EN 13384 - Teil 1)

☐ zur Angebotserstellung

Anfragender

Anschrift:		Stempel:
	Tel.:	
	Fax:	
Ansprechpartner:		
Projektbezeichnung:	geodätische Höhe: m	

Wärmeerzeuger

Hersteller						
Typ						
	Vollast	Teillast				
Wärmeleistung			kW	Gebläse	☐ ja	☐ nein
Feuerungsleistung			kW	Brennstoffart	☐ Öl	☐ Flüssiggas
Wirkungsgrad			%		☐ Erdgas	☐ Stadtgas
Abgastemperatur			°C		☐ Koks	☐ Holz
Abgasmassenstrom			kg/s	Zuluftführung über:	☐ Fugen	
Co_2-Gehalt			%		☐ Öffnung ins Freie	
verfügb. Förderdruck			Pa		☐ Ringspalt (raumluftunabhängig)	
notwend. Förderdruck			Pa			
Abgasstutzen-Ø			mm			

Verbindungsleitung

gestreckte Länge: m	Nebenluftvorrichtung	☐ ja	☐ nein
wirksame Höhe: m	Kondensatentsorgung	☐ ja	☐ nein
System/Bauart	Umlenkungen	☐ Winkel 15°	Stück
		☐ Winkel 30°	Stück
		☐ Winkel 45°	Stück
		☐ Winkel 90°	Stück
gedämmt ☐ nein ☐ ja, Dämmstärke: mm			

Abgasanlage – senkrecht

gestreckte Länge m	☐ im Gebäude	☐ an der Außenwand	
wirksame Höhe m			
Anteil im Kaltbereich m	vorhandener Schacht	☐ ja	☐ nein
Anteil im Freien m	☐ gemauert, mit Wangenstärke		mm
Eintritt der Verbindungsleitung in die Senkrechte	☐ senkrecht	☐ geschleift	
Abgasanlage mit: ☐ ONTOP-Winkel_____	lichte Abmessung	☐ eckig: X	mm
☐ ONTOP-T-Stück_____		☐ rund Ø	mm
Zwischenreinigung ☐ ja ☐ nein	erforderlicher Wandabstand		mm
Nebenluftvorrichtung ☐ ja ☐ nein	Dachneigung		°

UE

Ontop B.V.
Postbus 135, 4330 AC Middelburg
Oude Veerseweg 23, 4332 SH Middelburg
Nederland
T: +31 (0)118 68 99 00
F: +31 (0)118 68 99 99
E: info.nl@metaloterm.com

Ontop Abgastechnik GmbH
Albert-Einstein-Straße 8
51674 Wiehl
Deutschland
T: +49 (0)2261 708 0
F: +49 (0)2261 708 90
E: info.de@metaloterm.com

Metaloterm France S.A.R.L.
65, Avenue du Général de Gaulle
77420 Champs-sur-Marne
France
T: +33 (0)1 64 62 12 30
F: +33 (0)1 64 62 11 08
E: info.fr@metaloterm.com

Ontop Polska Sp. z o.o.
ul. Hallera 75
98 - 100 Wiewiórczyn
Polska
T: +48 (0)43 676 33 66
F: +48 (0)42 209 10 57
E: info.pl@metaloterm.com

ONTOP METALOTERM

WE CARE