ENBHI 90 15

HOOKED ELBOW 90° WITH INSPECTION COVER
WINKEL 90° MIT INSPEKTIONSÖFFNUNG
COUDE ÉQUERRE 90° AVEC TRAPPE DE VISITE
HAAKSE BOCHT 90° MET INSPECTIE-OPENING

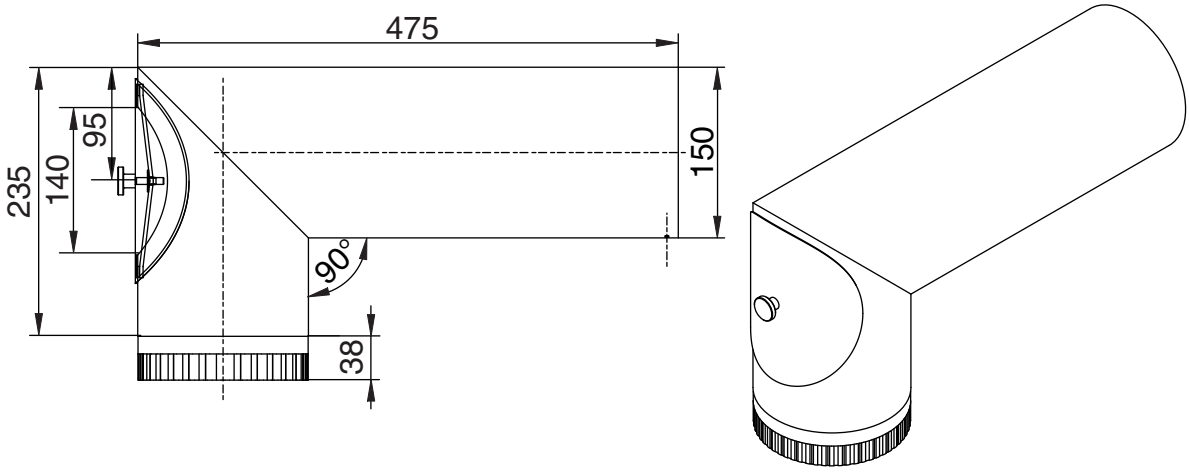

METALOTERM
ONTOP